PLAYPARK

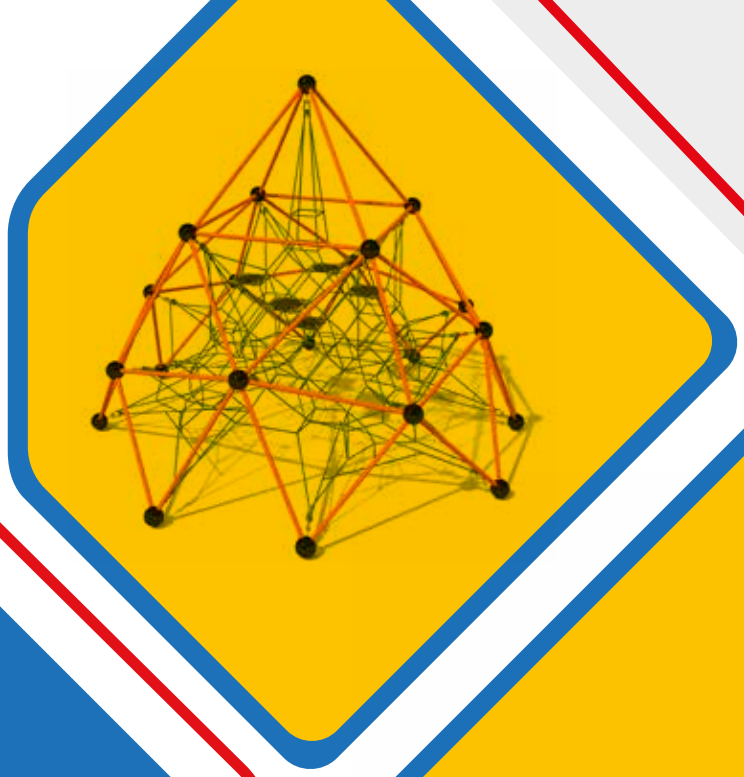

place zabaw INNE niż wszystkie

2023/2024

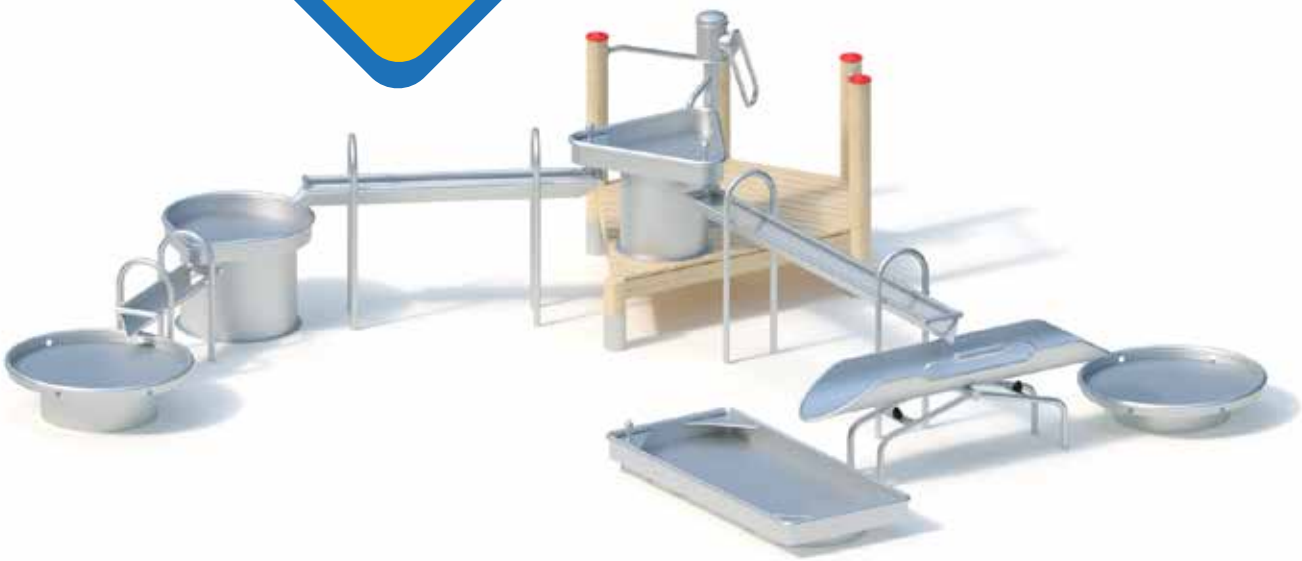

place zabaw INNE niż wszystkie

Tworzymy place zabaw klasy **PREMIUM** – z najwyższej jakości materiałów o wyjątkowej trwałości, które zachowują świetny wygląd przez lata.

Nasze zabawki oraz przygotowywane przez nas gotowe projekty placów zabaw powstają z myślą o dzieciach w każdym wieku i na każdym stopniu rozwoju psychofizycznego. Naszym celem jest dostarczenie radości i pozytywnych wrażeń osobom z różnymi potrzebami oraz zróżnicowanymi możliwościami ruchowymi.

Dbamy o to, aby każde dziecko, w jak największym stopniu mogło korzystać z jak największej ilości funkcji, jakie oferują nasze zabawki.

Nasze wieloletnie doświadczenie pozwala nam na nieustanne wprowadzanie kolejnych innowacji. Projektujemy wiele nowych rozwiązań, a nasze zabawki posiadają zaskakujące funkcjonalności. Zawsze najważniejsze jest dla nas dobro i bezpieczeństwo dzieci.

SPIS TREŚCI

seria WIEŻE WIDOKOWE 10-21

seria LIMAKO 22-51

seria FABRYKA WODY 52-65

seria INTEGRADO 66-81

seria LINARIUM 82-105

seria LUMO PLAY 106-111

seria ACTIO 112-127

seria MROWISKO 128-133

seria KULA 134-139

seria CZAROWNICE 140-145

seria WIOSKA INDIAŃSKA 146-151

seria AKRA 152-161

seria PARK i ROTO 162-193

seria TRANSPORTO 194-201

seria MONTO 202-209

seria TEMATYCZNE 210-233

trampoliny SALTO 234-253

urządzenia ACTIVE SENIOR 254-265

urządzenia FITNESS - siłownie plenerowe 266-271

urządzenia STREET WORKOUT 272-275

stoły do gry OUTDOOR GAME 276-279

bezpieczne nawierzchnie FLEXI-STEP 280-283

Indywidualne | Imponujące | Innowacyjne

Projektując place zabaw stawiamy na indywidualne rozwiązania, dzięki czemu każda realizacja może być oparta w pełni o zaistniałe warunki.
Nasze wieloletnie doświadczenie sprawia, iż jesteśmy w stanie zaplanować i zrealizować nawet najbardziej wymyślne place zabaw.

Nasze zabawki mogą być łączone ze sobą i modyfikowanie na niezliczoną ilość sposobów. Wszystkie nadal spełniają najwyższe normy bezpieczeństwa, które potwierdzają stosowne certyfikaty.

Ponadczasowy design i niezwykle trwałe materiały pozwalają na zaprojektowanie ogromnych, zapierających dech w piersiach zabawek, które posłużą przez lata wielu dzieciom.

Stwórzmy atrakcyjną wieżę nie tylko dla księżniczek!

Wybierz wysokość wieży oraz jej bazę, a następnie dodaj wybrane zjeżdżalnie, balkony lub mostki.

Zaprojektujmy Fabrykę Wody. Kreatywna zabawa z wodą.

Fabryka Wody to wyjątkowa seria, która przybliża dzieciom żywioł, jakim jest woda. To również kolejna z serii, którą można **personalizować** – dzięki różnorodności poszczególnych modułów jesteśmy w stanie stworzyć unikalny, wyjątkowy projekt, który rozwinie wyobraźnię i zmysły u każdego dziecka.

Stoły wodne, wagi, koła młyńskie czy śruba Archimedesa – to tylko niektóre z elementów Fabryki Wody, które cieszą się największym zainteresowaniem wśród użytkowników placów zabaw.

Dzieci w każdym wieku kochają wodę i piasek – dlaczego nie umożliwić im nieskończonej zabawy, tworząc wyjątkowy tor błotny, który może być też dobrą bazą do kuchni błotnej?

Urządzenia Fabryki Wody wykonane są z drewna – laminowanej, klejonej robinii, a także stali nierdzewnej. Takie połączenie gwarantuje świetną kondycję i wygląd zabawek przez długie lata. Co niezwykle ważne, są to materiały w pełni bezpieczne, posiadające odpowiednie certyfikaty, dzięki czemu mogą z nich korzystać osoby w każdym wieku.

Zaprojektuj linarium jedyne w swoim rodzaju!

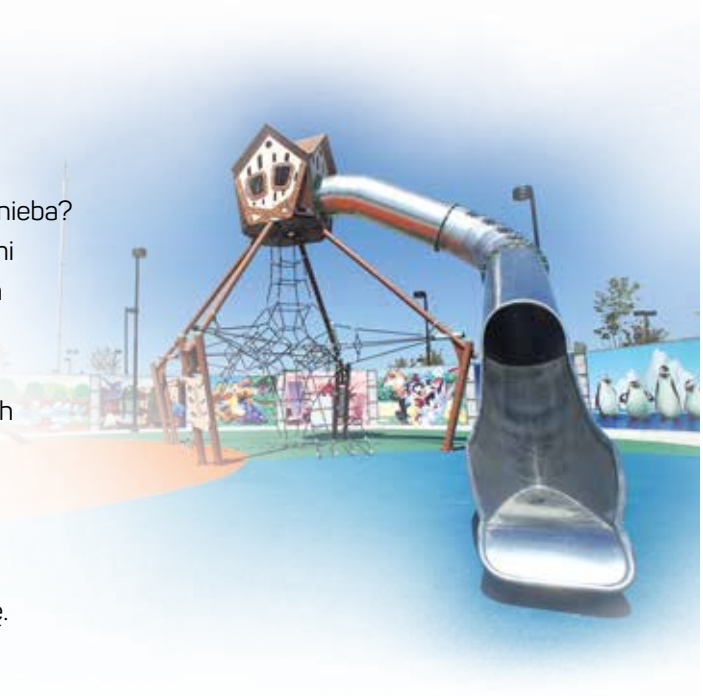

Które dziecko nie lubi się wspinać aż do samego nieba? Połączenie ogromnych pajęczych sieci z linowymi mostkami, zjeżdżalniami czy domkami na samym szczycie to frajda dla każdego!

Łącząc ze sobą kilka różnych elementów naszych linariów można stworzyć wyjątkowe miejsce do wspinaczki dla dzieci w każdym wieku. Umieszczając na górze jeden z domków lub jedną z platform można stworzyć jedyny w swoim rodzaju punkt widokowy na całą okolicę.

Skonfiguruj swoje linarium

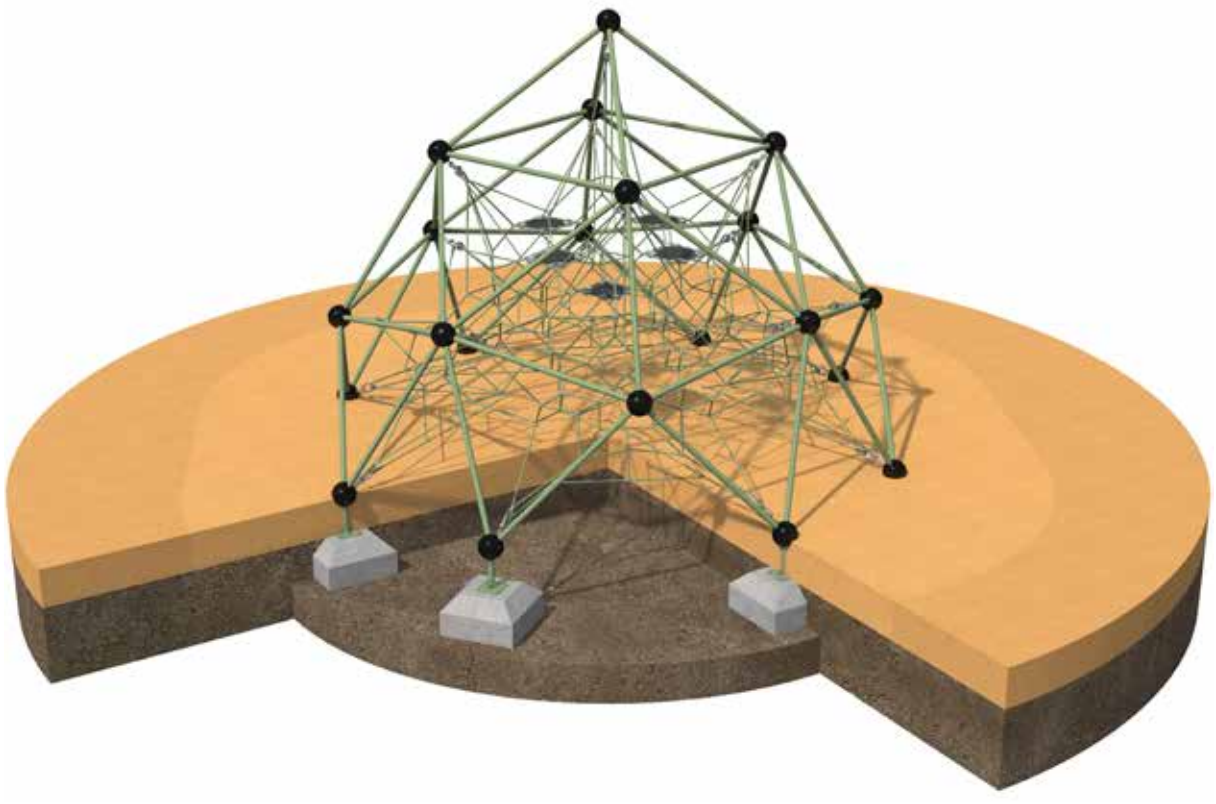

Wybierz swój kolor

Kolorystyka konstrukcji

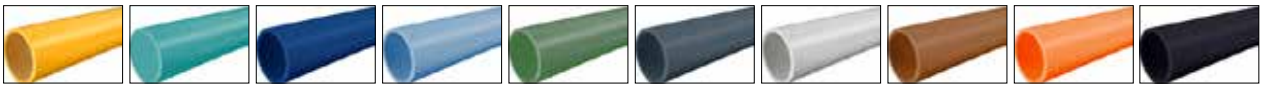

RAL1003 | RAL 5018 | RAL 5001 | RAL 5024 | RAL 6011 | RAL7026 | RAL 9006 | RAL 8002 | RAL 2008 | RAL 9005

Kolorystyka lin

Szary | Czerwony | Niebieski | Brązowy | Zielony | Czarny

Wejdź na stronę: www.play-park.pl

Kliknij serię zabawek

PROJEKTY PLACÓW ZABAW.pl

Strefa projektowania

Kliknij zabawkę

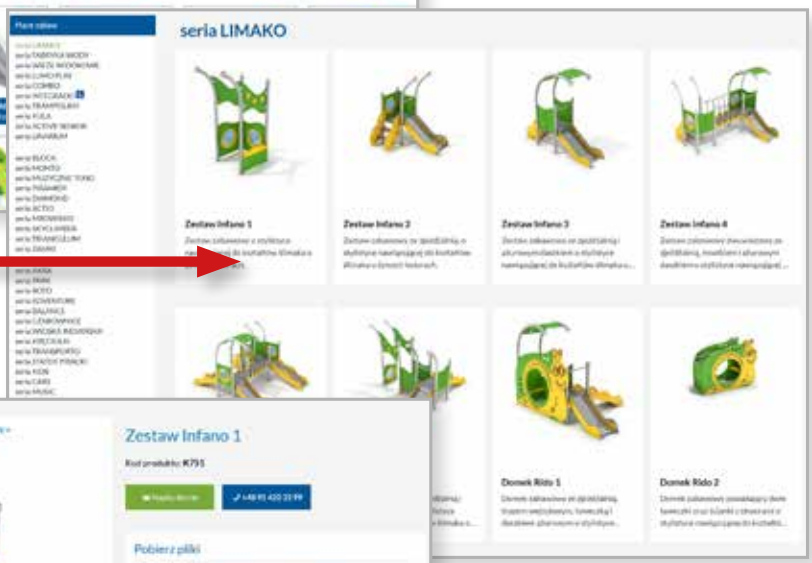

Pobierz pliki

Specyfikacja	Karta techniczna	Rysunki techniczne	3D modele
Szczegółowy opis produktu	Informacje techniczne	Wymiary przydatne do projektowania	Model do projektowania wizualizacji
Pobierz DOC	Pobierz PDF	Pobierz PDF, Pobierz DWG	Pobierz DWG

Wejdź na stronę: www.projekty-placow-zabaw.pl

FABRYKA WODY 5

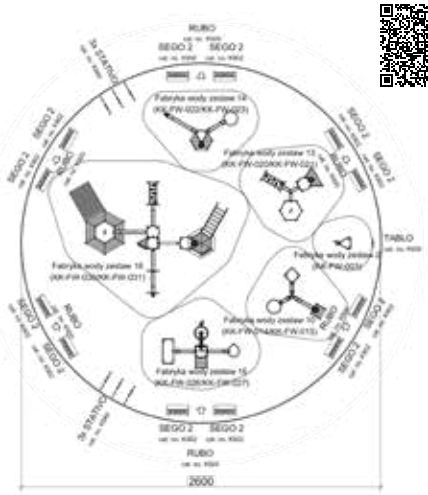

WIEŻA WIDOKOWA 3

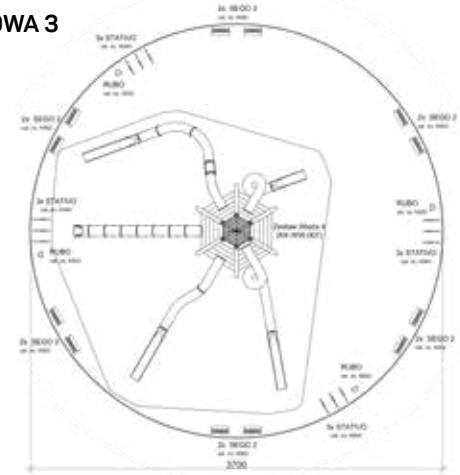

Active-senior nr 8

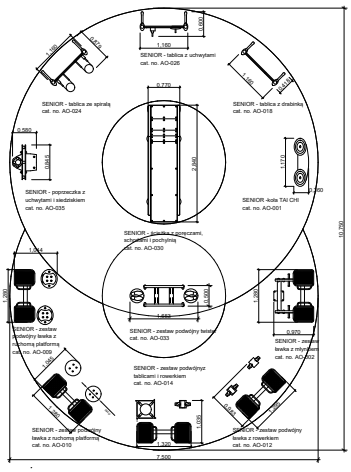

STILARIUM

seria **WIEŻE WIDOKOWE**

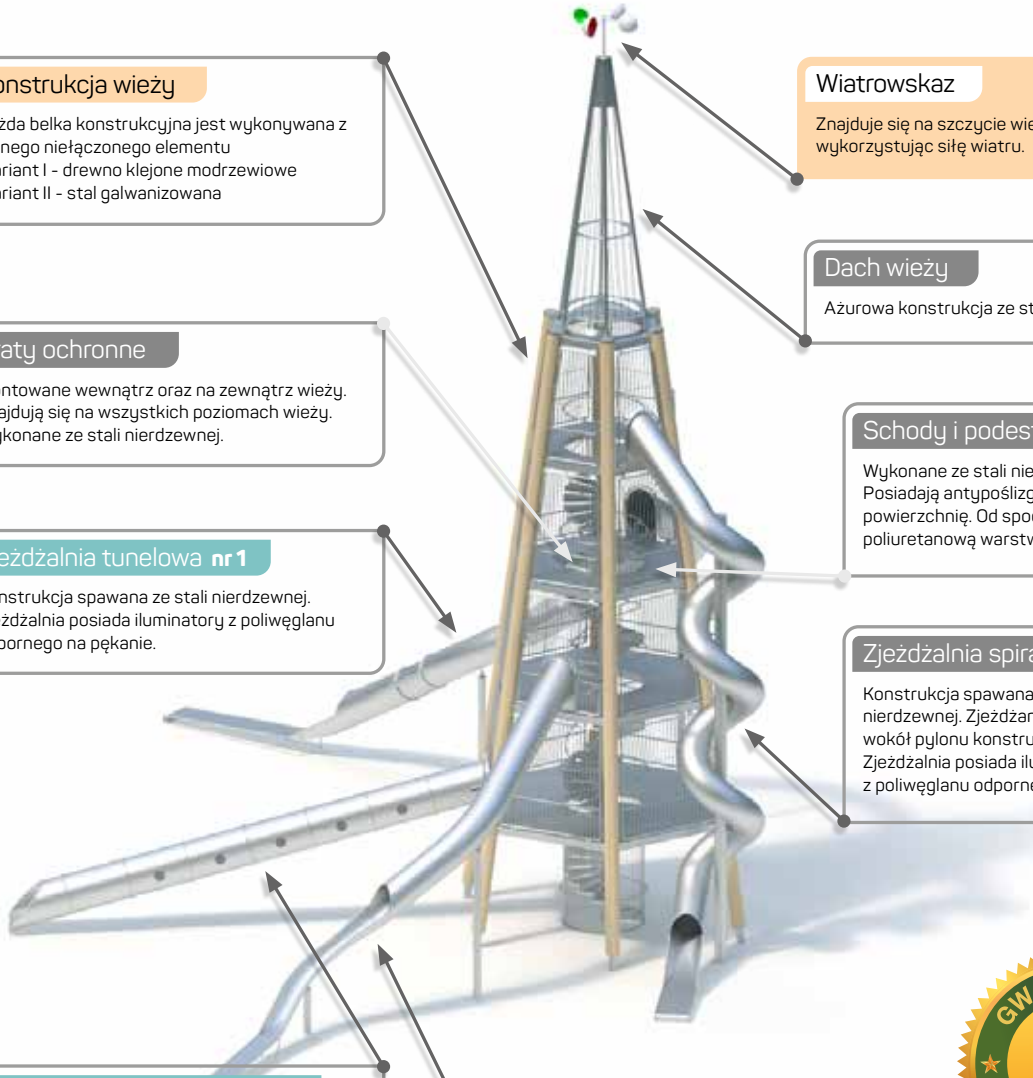

Konstrukcja wieży

Każda belka konstrukcyjna jest wykonywana z jednego niełączonego elementu
Wariant I - drewno klejone modrzewiowe
Wariant II - stal galwanizowana

Wiatrowskaz

Znajduje się na szczycie wieży i obraca się wykorzystując siłę wiatru.

Dach wieży

Ażurowa konstrukcja ze stali nierdzewnej.

Kraty ochronne

Montowane wewnątrz oraz na zewnątrz wieży. Znajdują się na wszystkich poziomach wieży. Wykonane ze stali nierdzewnej.

Schody i podesty

Wykonane ze stali nierdzewnej. Posiadają antypoślizgową, ryflowaną powierzchnię. Od spodu pokryte poliuretanową warstwą wygłuszającą.

Zjeżdżalnia tunelowa **nr 1**

Konstrukcja spawana ze stali nierdzewnej. Zjeżdżalnia posiada iluminatory z poliwęglanu odpornego na pękanie.

Zjeżdżalnia spiralna

Konstrukcja spawana ze stali nierdzewnej. Zjeżdżania zakręca wokół pylonu konstrukcyjnego. Zjeżdżalnia posiada iluminatory z poliwęglanu odpornego na pękanie.

Zjeżdżalnia tunelowa rolkowa

Konstrukcja spawana, wykonana ze stali nierdzewnej. Dolna powierzchnia zjeżdżalni wykonana z rolek nierdzewnych, ułatwiających zjazd pod niewielkim kątem 15°.
Zjeżdżalnia posiada iluminatory z poliwęglanu.

Zjeżdżalnia tunelowa **nr 2**

Konstrukcja spawana ze stali nierdzewnej.

GWARANCJA 10 LAT GWARANCJA

Etapy powstawania wieży.

Zestaw Wieża 1

9-10075-001

H=8,30 m

HIC=2,30 m

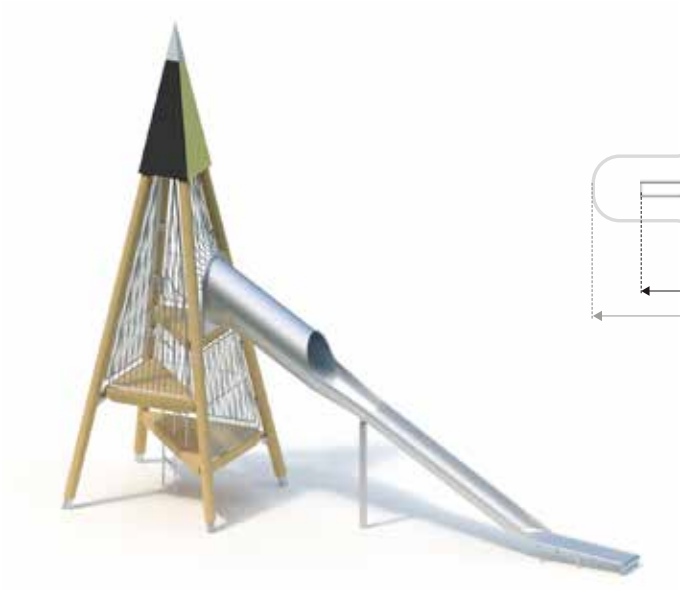

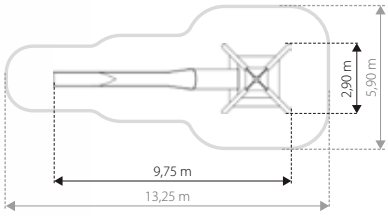

Zestaw Wieża 2

9-10085-001

H=9,75 m

HIC=2,00 m

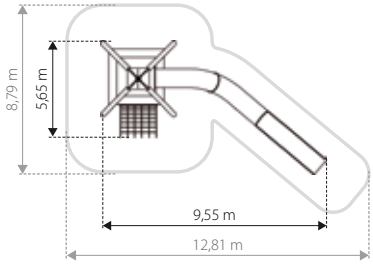

Zestaw Wieża 3

9-10095-030

H=10,75 m

HIC=2,10 m

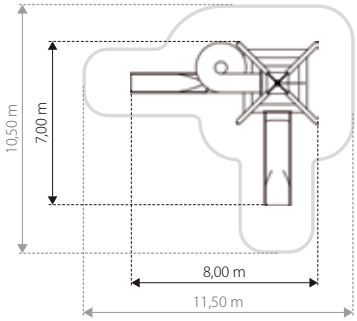

Zestaw Wieża 4

9-11523-017

H=23,70 m

HIC=2,40 m

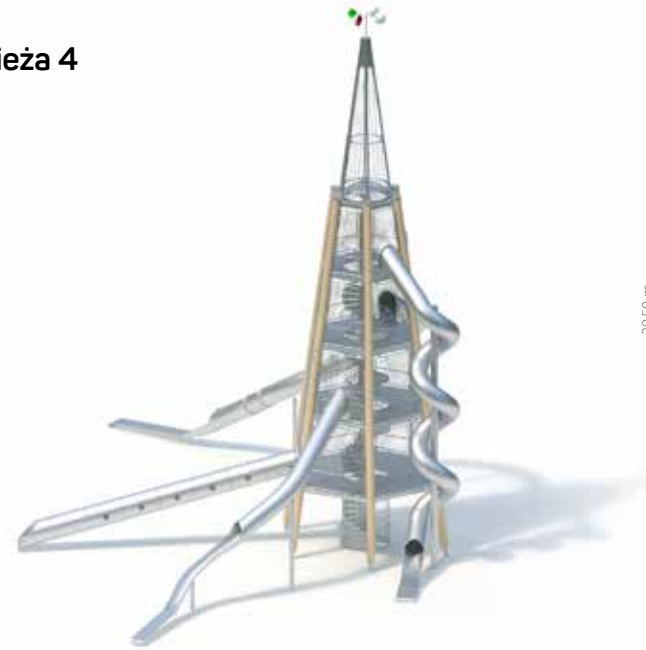

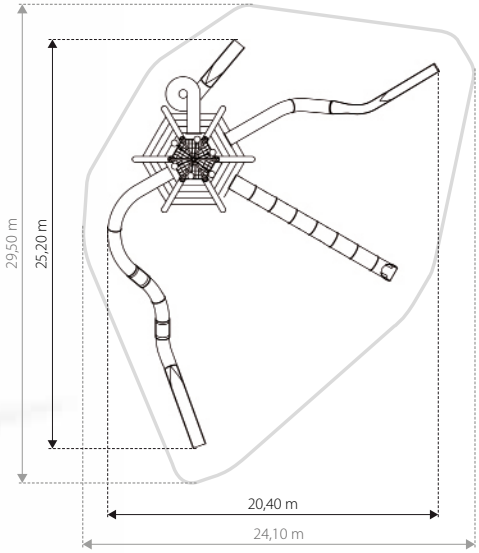

Zestaw Wieża 5

9-10075-071

H=8,30 m

HIC=2,30 m

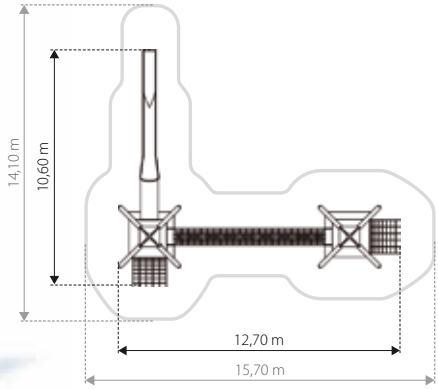

Zestaw Wieża 6

9-10085-039

H=9,40 m

HIC=2,00 m

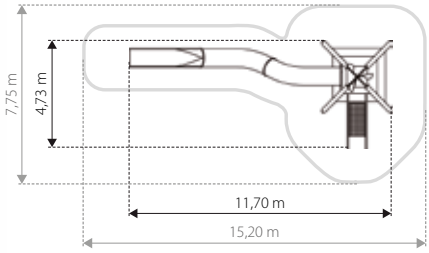

Zestaw Wieża 7

9-10105-047

H=11,70 m

HIC=2,40 m

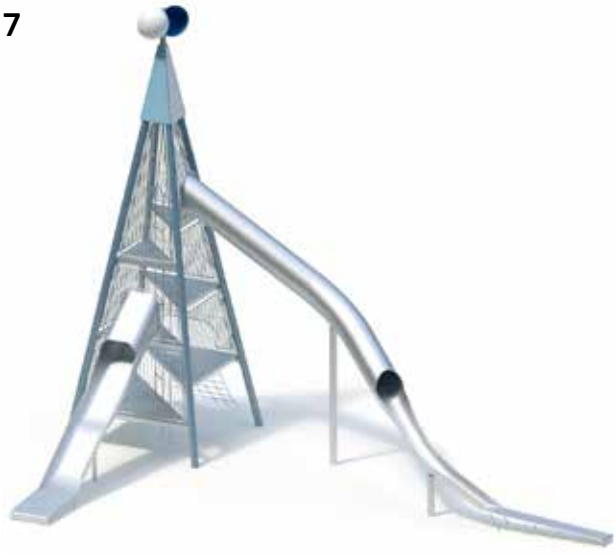

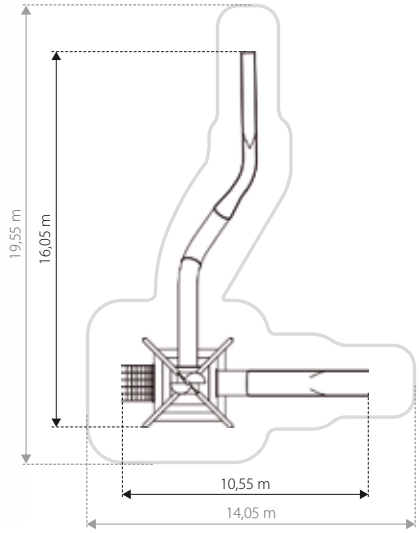

Zestaw Wieża 8

9-10105-001

H=11,60 m

HIC=2,00 m

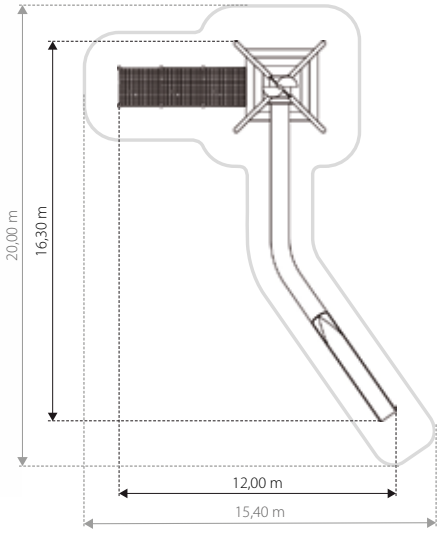

Zestaw Wieża 9

9-11517-001

H=18,00 m

HIC=2,30 m

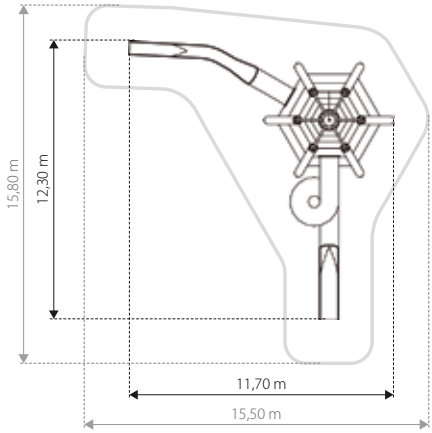

Zestaw Wieża 10

9-11520-001

H=20,00 m

HIC=0,90 m

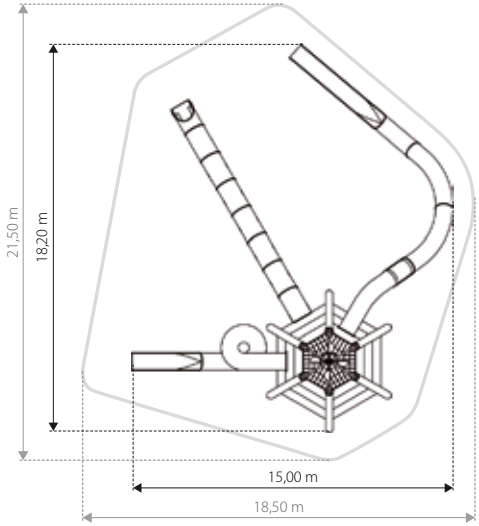

Zestaw Wieża 11

9-11526-001

H=26,75 m

HIC=0,90 m

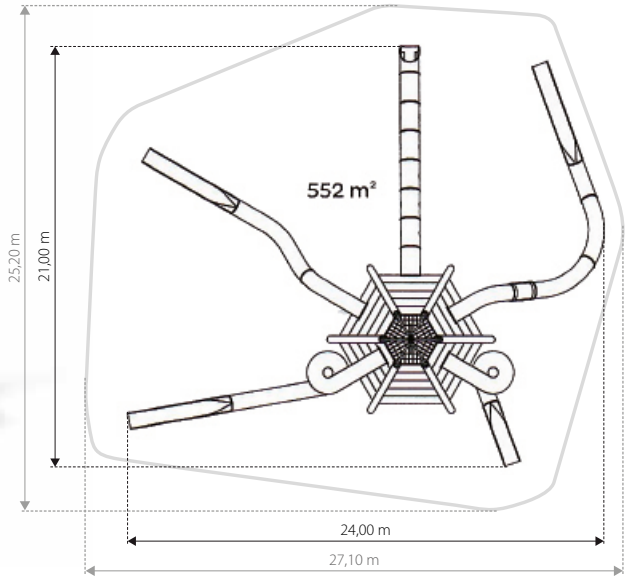

Zestaw Wieża 12

9-10105-031

H=11,40 m

HIC=2,00 m

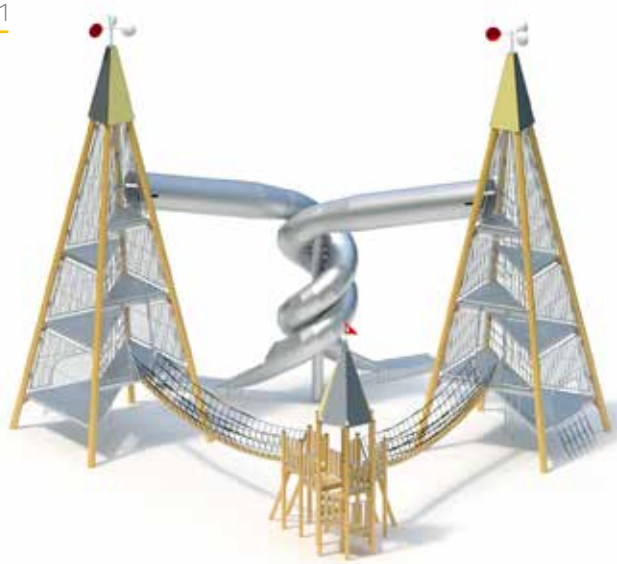

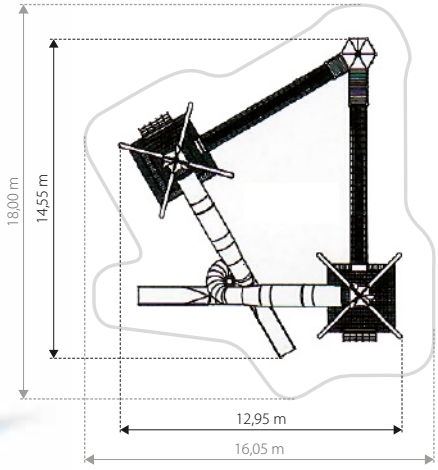

Zestaw Wieża 14

0-22340-702

H=4,95 m

HIC=1,90 m

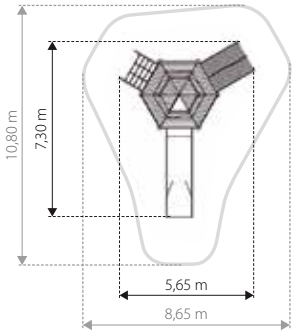

Zestaw Wieża 15

0-22644-701

H=4,20 m

HIC=2,10 m

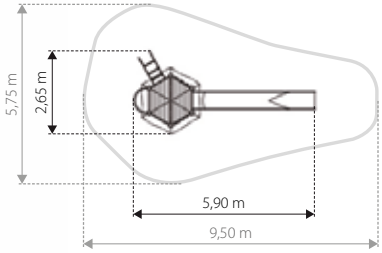

Zestaw Wieża 16

0-25300-702

H=9,35m

HIC=2,00 m

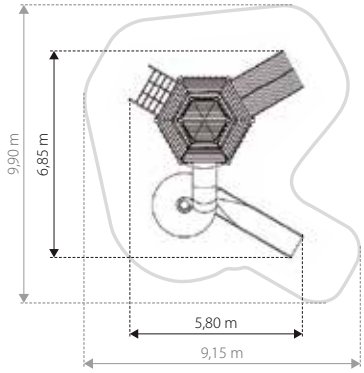

Zestaw Wieża 17

0-25350-700

H=8,50 m

HIC=2,00 m

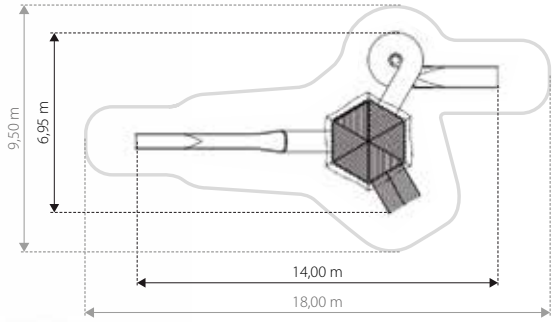

limako

PLACE ZABAW
INOX

limako =

W zabawkach serii Limako można odnaleźć elementy inspirowane wyglądem ślimaka.

Konstrukcja ze stali nierdzewnej, która przez lata zachowuje swój nowoczesny wygląd i nie wymaga malowania.

Liny z trwałego polipropylenu, wzmocnione stalowym rdzeniem. Gwarantują bezpieczeństwo podczas zabawy.

GWARANCJA 10 LAT GWARANCJA

Trap wejściowy oraz ścianka wspinaczkowa są wykonane z płyty HDPE, która nie zużywa się i łatwo ją utrzymać w czystości. Jej żywe kolory podnoszą walory estetyczne placu zabaw.

Ślizg ze stali nierdzewnej. Zapewnia optymalny poślizg, gwarantuje wspaniałą zabawę.

Podest z płyty HPL ze strukturą antypoślizgową. Trwały, dzięki czemu nie wymaga częstej konserwacji. Faktura antypoślizgowa zapewnia bezpieczeństwo, ograniczając możliwość niekontrolowanego poślizgu podczas zabawy.

Montaż

Opcja 1 - do wkopania

Opcja 2 - do przykręcenia

Infano 1

K751

H=2,25 m

HIC=0,55 m

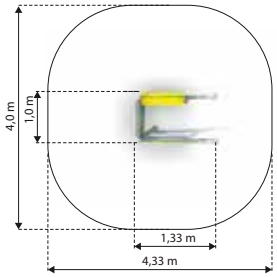

Infano 2

K752

H=2,08 m

HIC=0,59 m

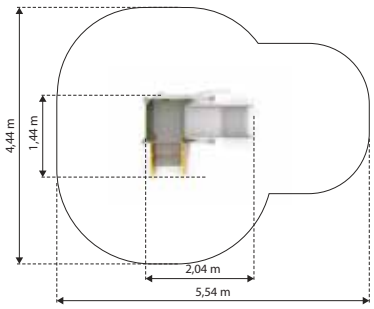

Infano 3

K753

H=2,00 m

HIC=0,59 m

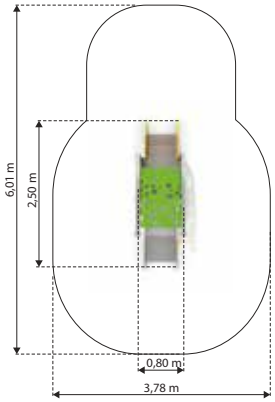

Infano 4

K754

H=2,49 m

HIC=0,59 m

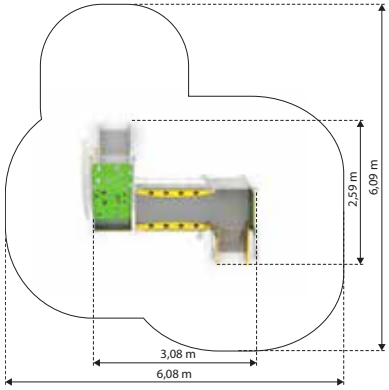

Infano 5

K755

H=2,49 m

HIC=0,59 m

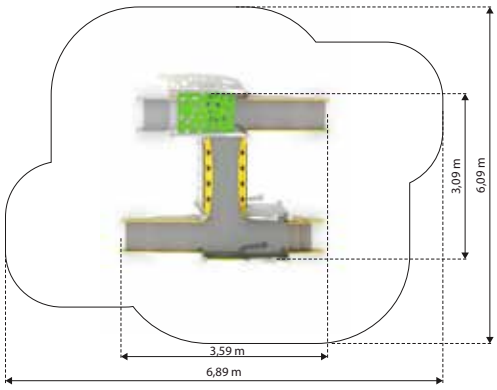

Infano 6

K756

H=2,25 m

HIC=0,59 m

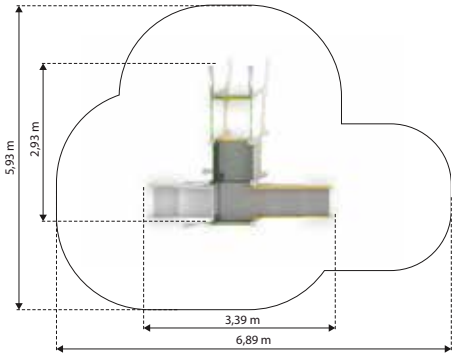

Rido 1

K801

H=2,35 m

HIC=0,59 m

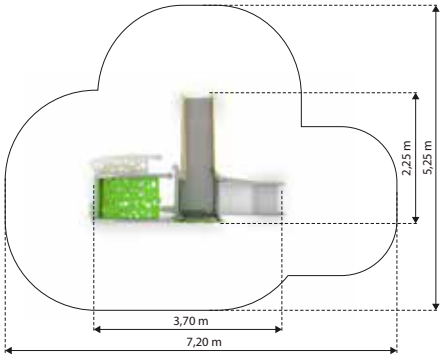

Rido 2

K802

H=1,85 m

HIC=0,35 m

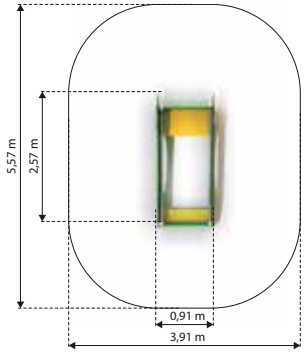

Dometo 1-1

K511

H=2,40 m

HIC=0,90 m

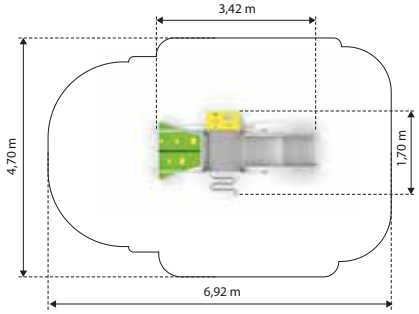

Dometo 1-2

K512

H=2,80 m

HIC=0,90 m

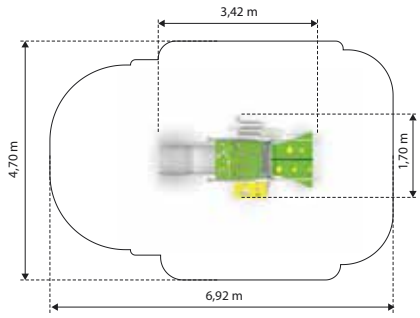

Dometo 2-1

K521

H=2,80 m

HIC=0,90 m

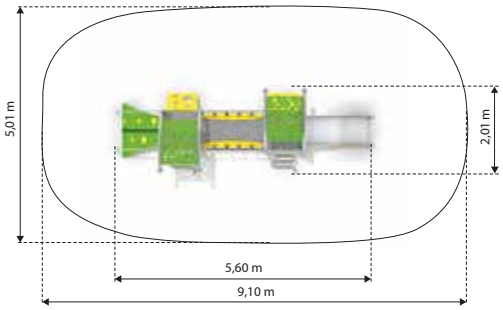

Dometo 2-2

K522

H=2,80 m

HIC=0,90 m

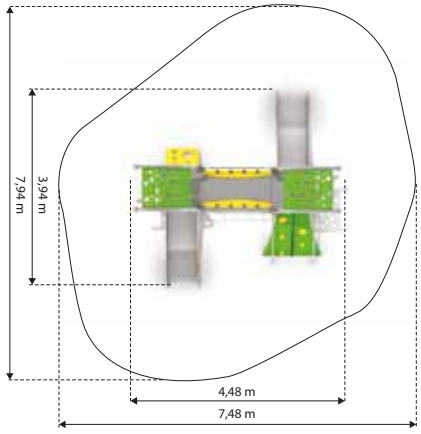

Dometo 2-3

K523

H=2,80 m

HIC=0,90 m

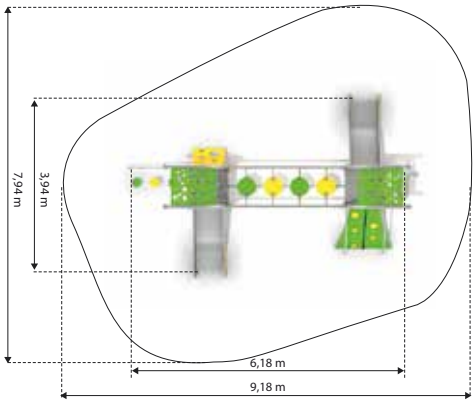

Dometo 3-1

K531

H=2,80 m

HIC=0,90 m

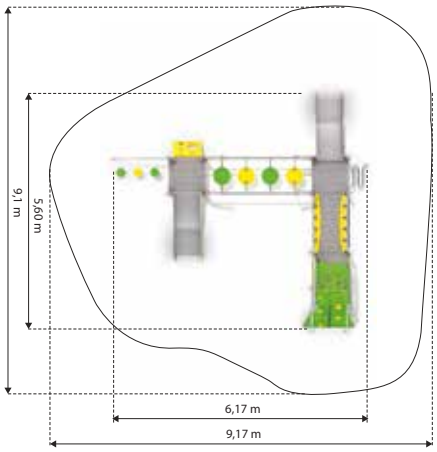

Dometo 3-2

K532

H=2,80 m

HIC=0,90 m

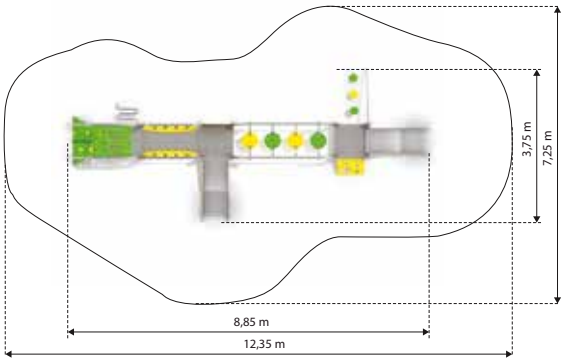

Dometo 4-1

K541

H=2,80 m

HIC=0,90 m

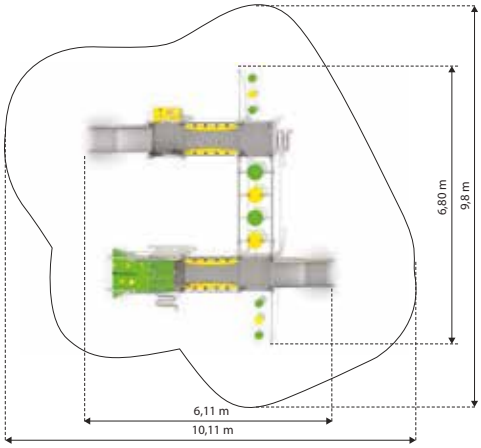

Domo 1-1

K611

H=3,73 m

HIC=2,50 m

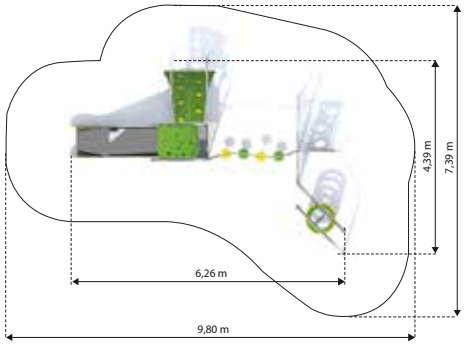

Domo 1-2

K612

H=3,56 m

HIC=2,50 m

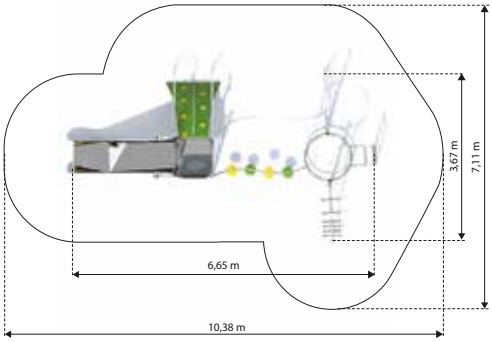

Domo 2-1

K621

H=3,73 m

HIC=2,50 m

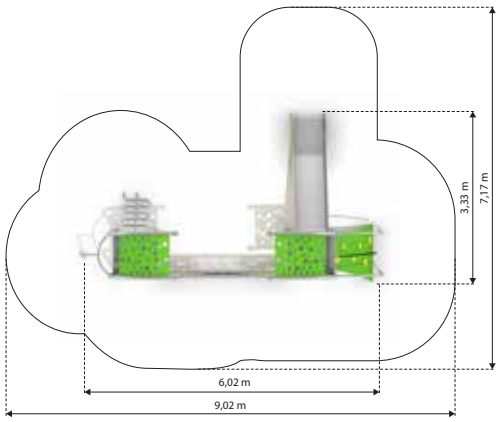

Domo 2-2

K622

H=3,73 m

HIC=2,50 m

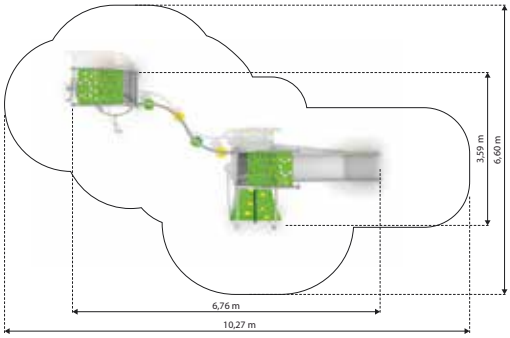

Domo 2-3

K623

H=3,73 m

HIC=2,50 m

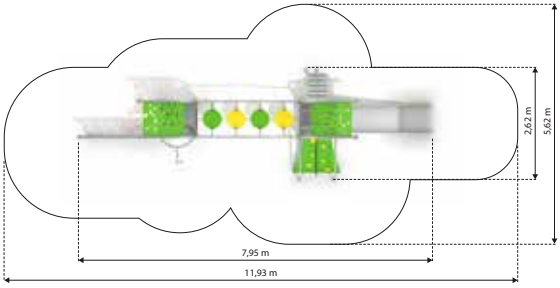

Domo 2-4

K624

H=3,73 m

HIC=2,50 m

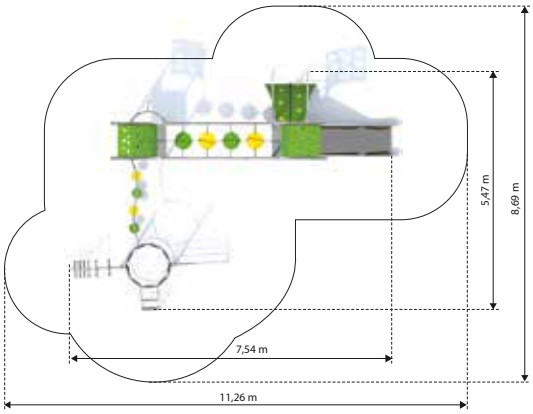

Domo 3-1

K631

H=3,56 m

HIC=2,50 m

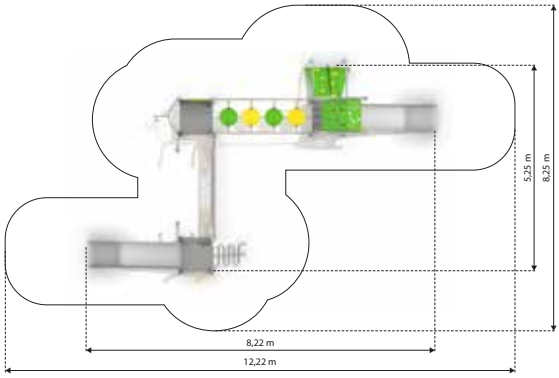

Domo 3-2

K632

H=3,87 m

HIC=2,50 m

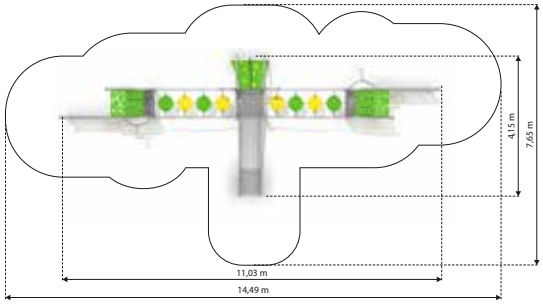

Domo 3-3

K633

H=3,43 m

HIC=2,50 m

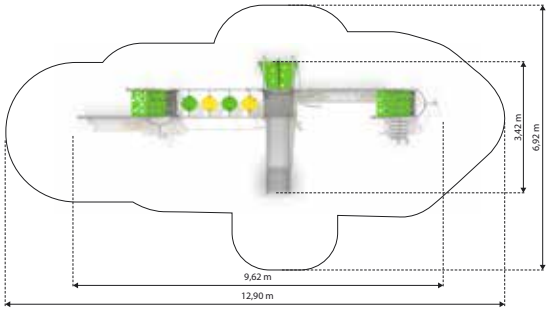

Domo 4-1

K641

H=3,73 m

HIC=2,50 m

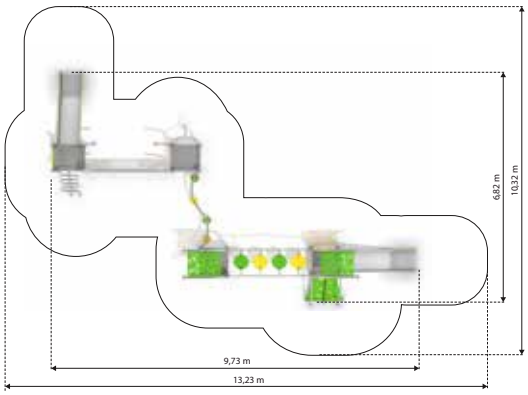

Eskalo 1

K701

H=2,90 m

HIC=2,00 m

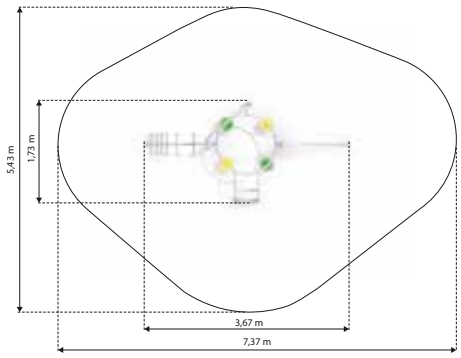

Eskalo 2

K702

H=2,84 m

HIC=2,00 m

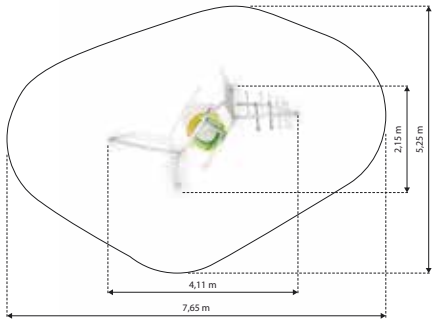

Eskalo 3

K703

H=2,90 m

HIC=2,00 m

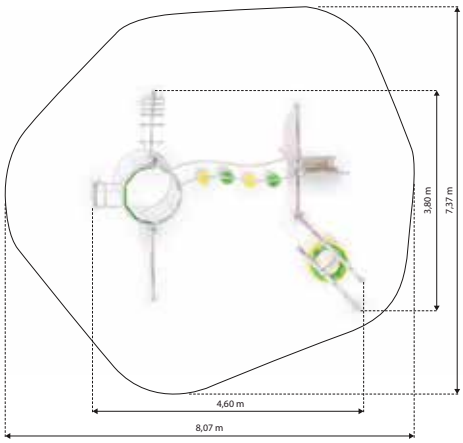

Eskalo 4

K704

H=2,85 m

HIC=2,00 m

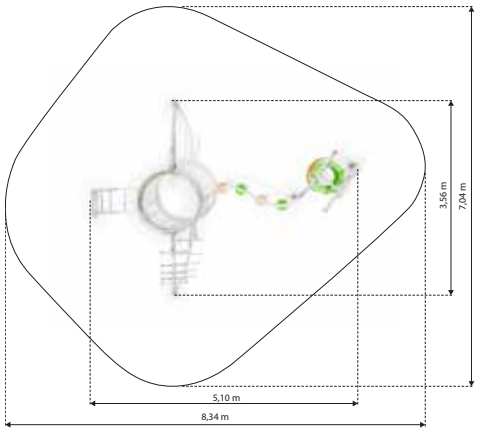

Eskalo 5

K705

H=3,20 m

HIC=2,00 m

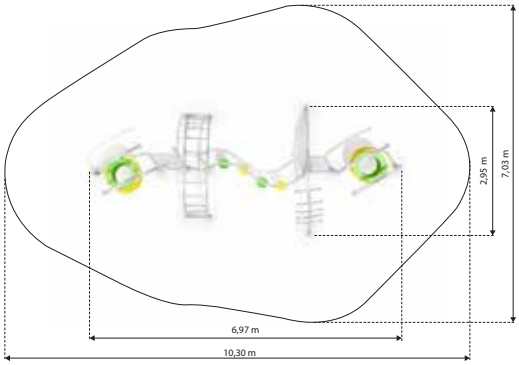

Eskalo 6

K706

H=2,89 m

HIC=2,00 m

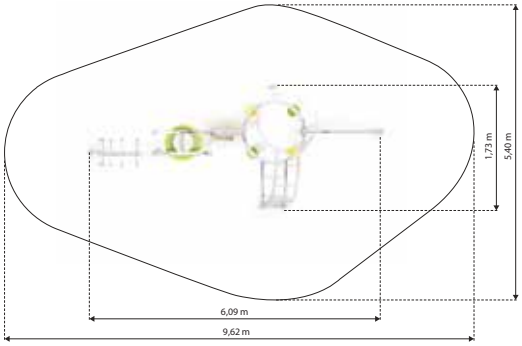

Eskalo 7

K707

H=2,89 m

HIC=2,00 m

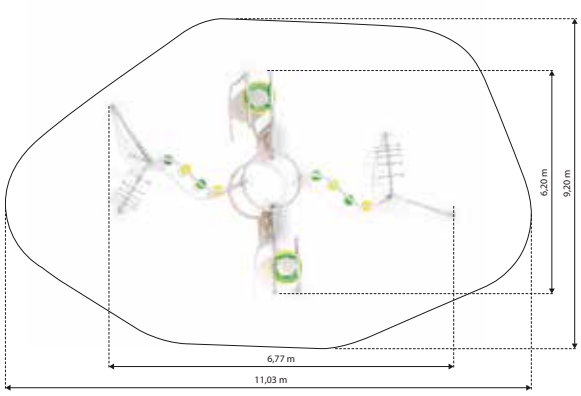

Eskalo 8

K708

H=3,31 m

HIC=2,00 m

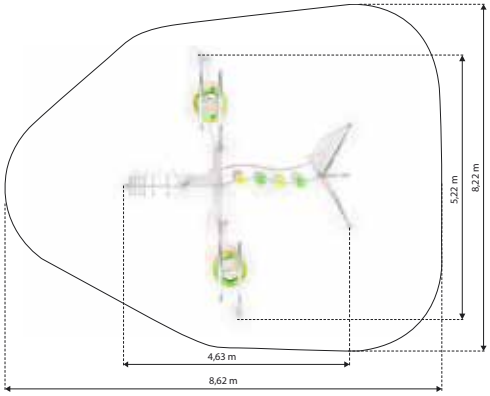

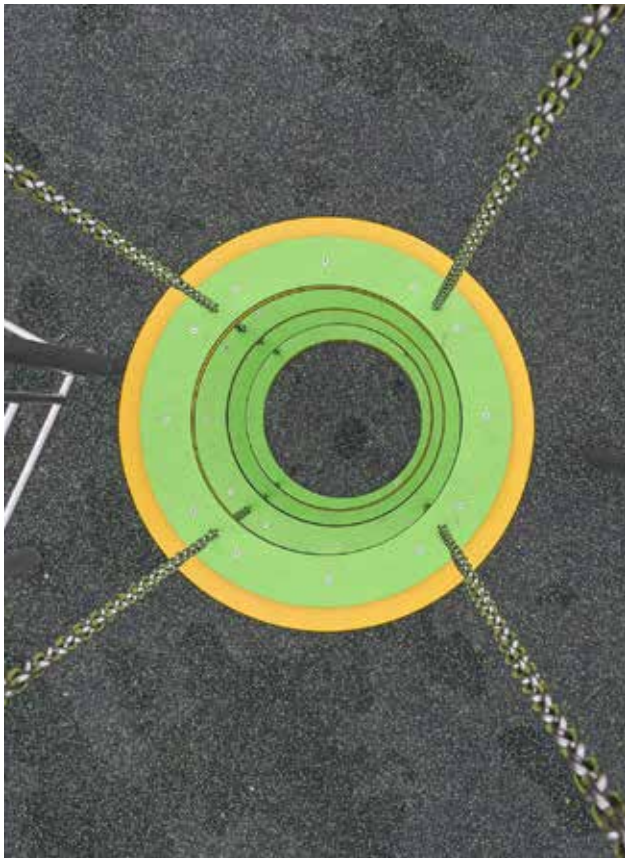

Balancilo 1

K201

H=0,85 m

HIC=0,80 m

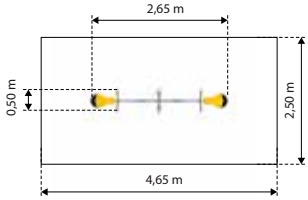

Balancilo 2

K202

H=1,00 m

HIC=0,80 m

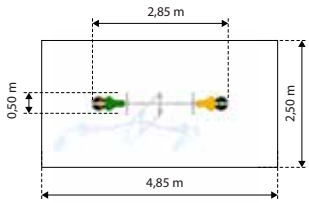

Framo
K307

H=2,52 m
HIC=1,30 m

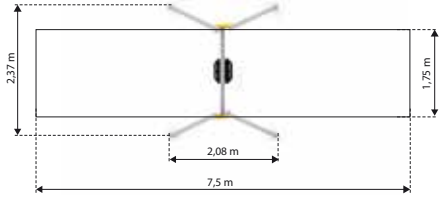

Pendolo
K308

H=2,52 m
HIC=1,30 m

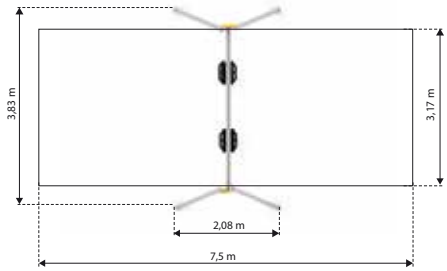

Kombino
K309

H=2,52 m
HIC=1,30 m

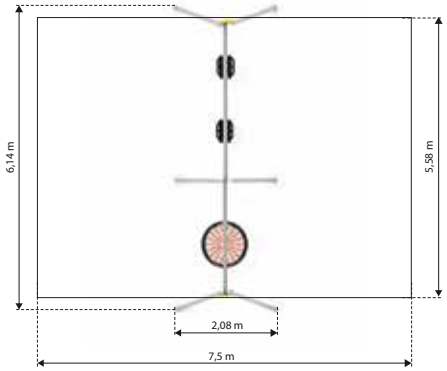

Nesto
K310

H=2,52 m
HIC=1,30 m

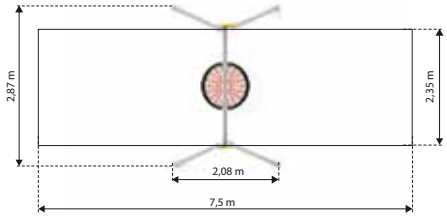

Vergo

K301

H=2,35 m

HIC=1,30 m

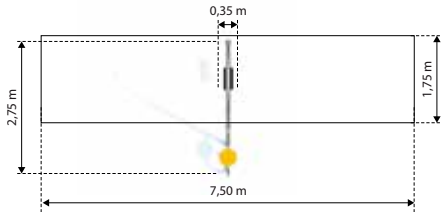

Arco

K303

H=2,50 m

HIC=1,30 m

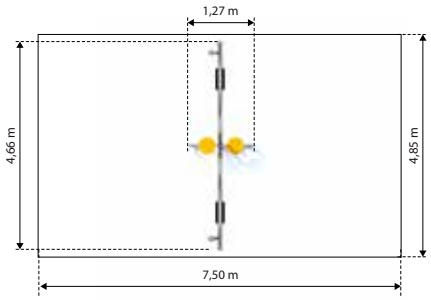

Birdo

K302

H=2,40 m

HIC=1,30 m

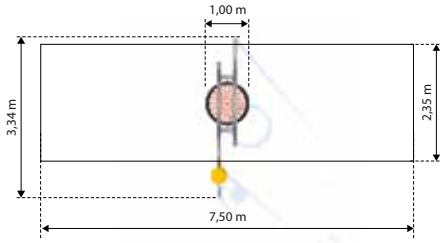

Miksi

K311

H=2,52 m

HIC=1,30 m

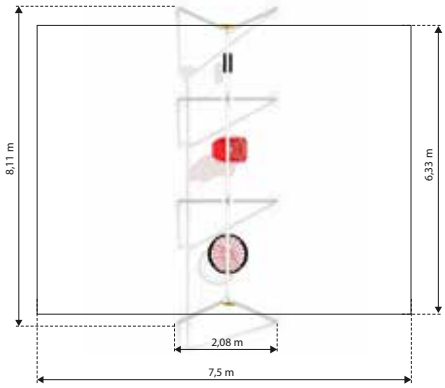

Eniro

K304

H=2,40 m

HIC=1,30 m

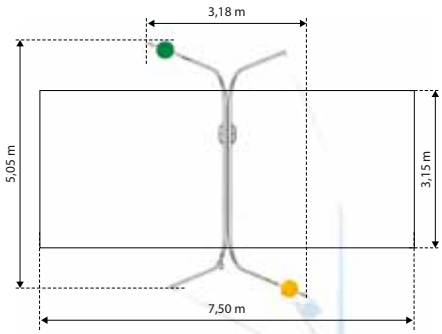

Turnado

K101

H=0,80 m

HIC=0,80 m

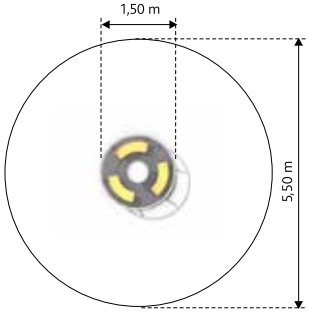

Platformo

K102

H=0,80 m

HIC=0,80 m

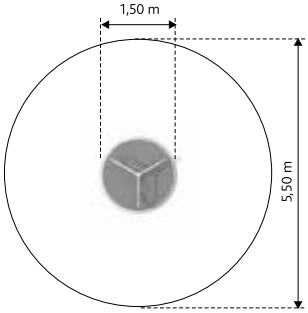

Karuzela Globo

K103

H=1,10 m

HIC=1,0 m

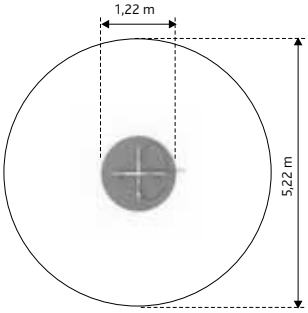

Rando

K104

H=1,10 m

HIC=1,0 m

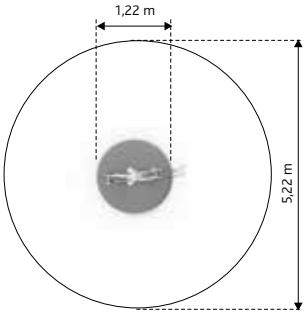

Pokalo

K105

H=0,77 m

HIC=1,0 m

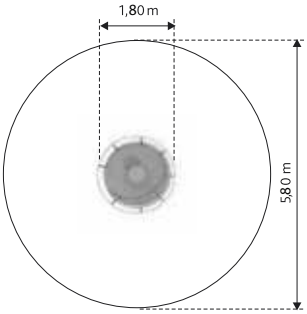

Telero 1

K106

H min=0,40 m
H max=0,48 m

HIC=1,0 m

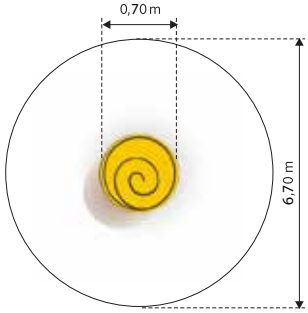

Telero 2

K107

H min=0,50 m
H max=0,70 m

HIC=1,0 m

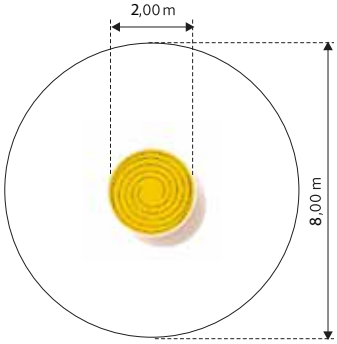

Sablo 3

K953

H=0,35 m

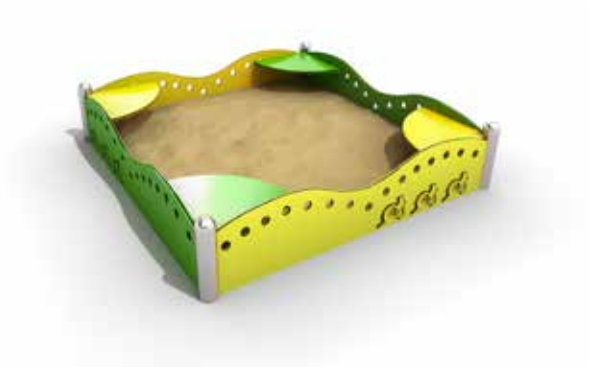

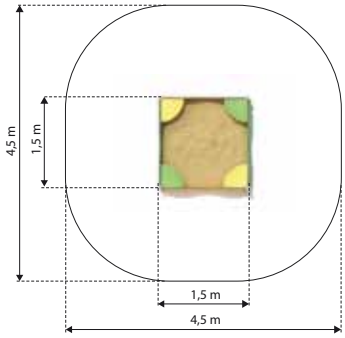

Sablo 4

K954

H=0,35 m

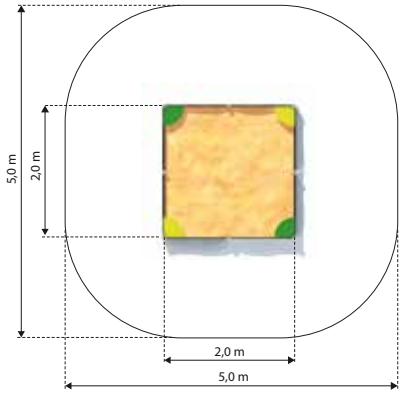

Sablo 5

K955

H=0,35 m

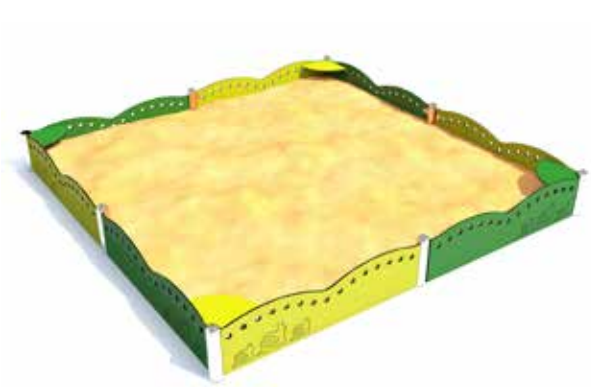

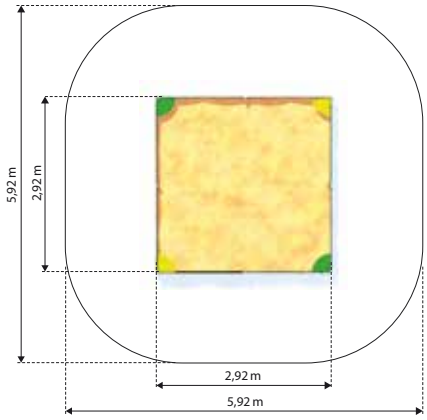

Sidi 1

K411

H=0,79 m

HIC=0,46 m

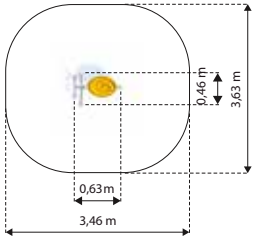

Sidi 2

K412

H=0,79 m

HIC=0,46 m

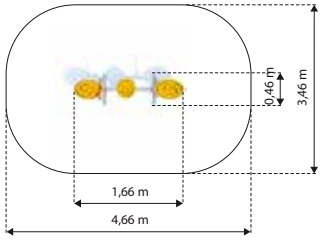

Sidi 3

K413

H=0,78 m

HIC=0,46 m

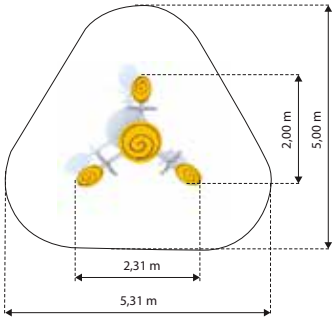

Sidenta 2

K422

H=0,94 m

HIC=0,46 m

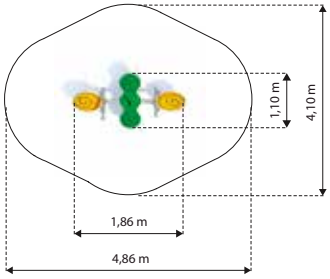

Ringo

K441

H=0,43 m

HIC=0,46 m

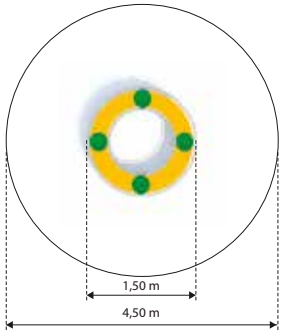

Animalo 1

PM-LI-01

H=0,82 m

HIC=0,82 m

Animalo 2

PM-LI-02

H=0,82 m

HIC=0,82 m

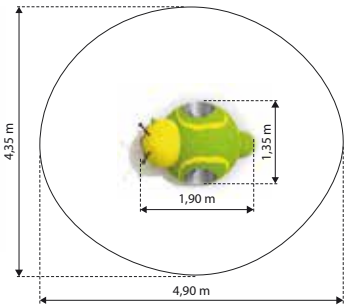

Animalo 3

PM-LI-03

H=0,77 m

HIC=0,77 m

Animalo 4

PM-LI-04

H=0,77 m

HIC=0,77 m

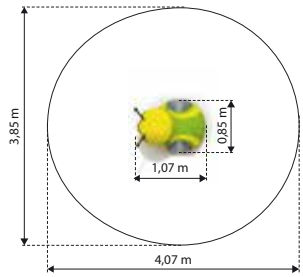

Tuby

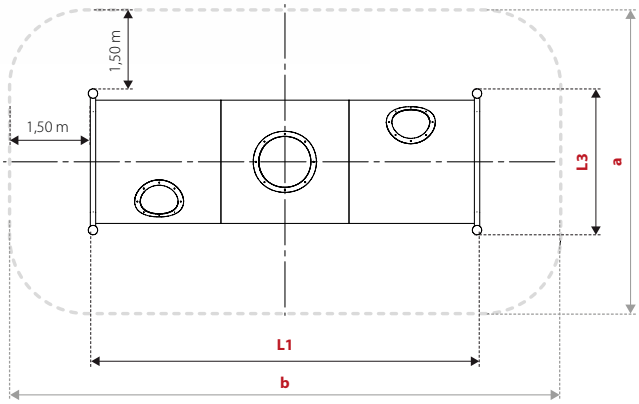

Tuby - parametry

nazwa	kod	L1	L2	L3	L4	a x b
Tuba 200	LL-MO-301	2,00 m	0,81 m	0,74 m	0,60 m	3,75 x 5,03 m
Tuba 250	LL-MO-302	3,50 m	1,00 m	0,92 m	0,78 m	3,92 x 5,53 m
Tuba 300	LL-MO-303	3,00 m	1,00 m	0,92 m	0,78 m	3,92 x 6,03 m
Tuba 350	LL-MO-304	3,50 m	1,00 m	0,92 m	0,78 m	3,92 x 6,53 m
Tuba 400	LL-MO-305	4,00 m	1,00 m	0,92 m	0,78 m	3,92 x 7,03 m
Tuba 450	LL-MO-306	4,50 m	1,00 m	0,92 m	0,78 m	3,92 x 7,53 m
Tuba 500	LL-MO-307	5,00 m	1,00 m	0,92 m	0,78 m	3,92 x 8,03 m

L1 - długość

L2 - wysokość

L3 - szerokość całkowita

L4 - średnica wewnętrzna

a, b - strefa bezpieczeństwa

Salti 1

K431

H=0,41 m

HIC=0,46 m

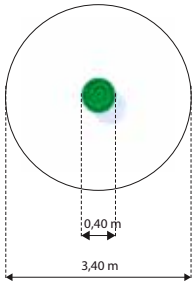

Salti 2

K432

H=0,43 m

HIC=0,46 m

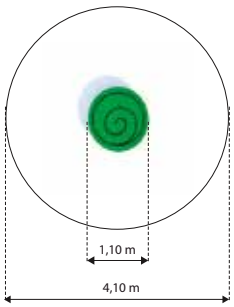

Sono 1

K821

Sono 3

K823

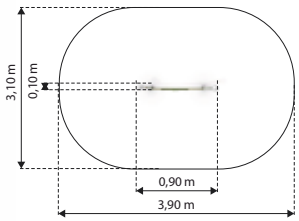

H=1,25 m

Edito 1

K811

Edito 2

K812

Edito 3

K813

Edito 4

K814

Transiro 20

K1101-20

H=4,50 m

HIC=0,99 m

Transiro 25

K1101-25

H=4,65 m

HIC=0,99 m

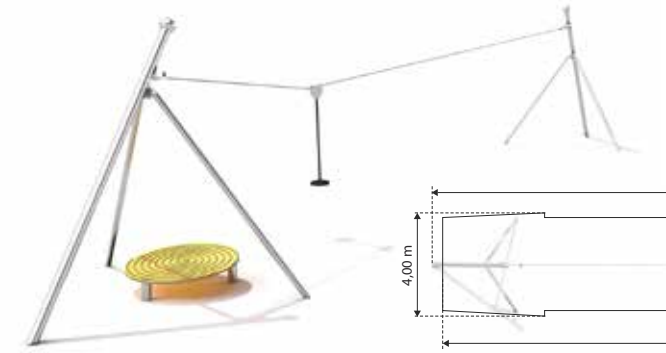

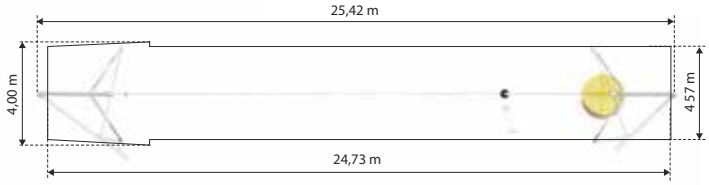

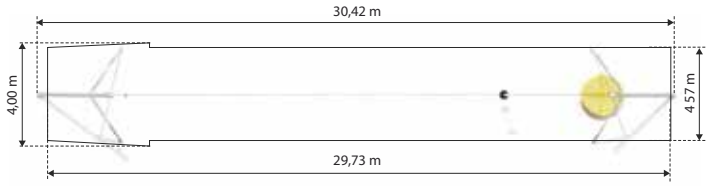

Voco

K1151

H=1,29 m

Tablo

K930

H=1,87 m

Sego 1

K901

H=0,83 m

Sego 2

K902

H=1,05 m

Rubo

K920

H=1,05 m

Stativo

K940

H=1,25 m

STILARIUM

seria FABRYKA WODY

Zabawki z robinii akacjowej, klejonej i laminowanej – piękno drewna, wytrzymałość stali.

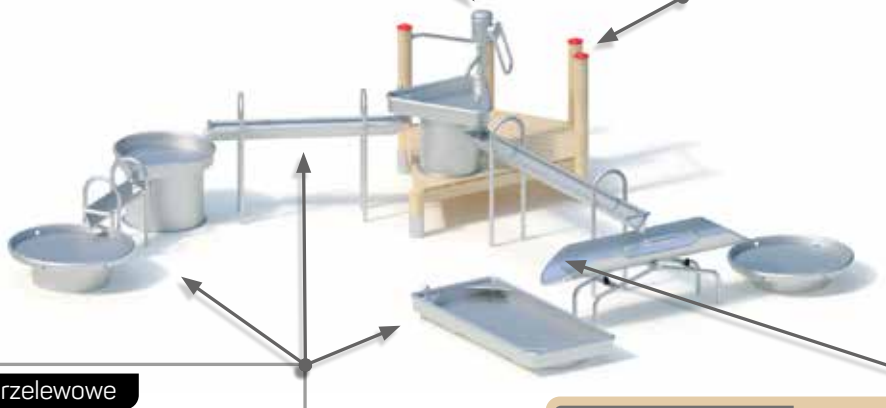

Pompa ssąco-tłocząca

Podaje wodę do zestawu. Pompowanie reguluje ilość zużywanej wody oraz zmusza dzieci do wysiłku.

Konstrukcja

Wykonana z laminowanego, klejonego drewna z robinii akacjowej.
Gwarantuje brak pęknięć oraz najwyższą odporność na wilgoć.

Rynny przelewowe

Z grubej stali nierdzewnej, są niezawodne i długowieczne. Transportują wodę oraz dzięki zastawkom dają możliwość jej spiętrzania.

Elementy ruchome

Śruba Archimedesa, perskie koło, młyńskie koło, wagi wodne. W zestawach wodnych uatrakcyjnią zabawę oraz pobudzą wyobraźnię dzieci.

Robinia klejona laminowana

Drewno robinii akacjowej jest bogate w naturalne oleje, które konserwują i chronią przed szkodliwymi czynnikami atmosferycznymi oraz światłem UV. Nie gnije oraz jest odporne na różnego rodzaju szkodniki. Dodatkowo jest to materiał wyjątkowo bezpieczny dla użytkowników, pozyskiwany wyłącznie ze sprawdzonych źródeł, bez szkód dla środo-

Stal nierdzewna

Stal nierdzewna to podstawowy materiał, z którego są wykonane nasze zabawki. Zastosowanie tego rozwiązania poprawia bezpieczeństwo podczas zabawy oraz znacznie wydłuża okres jego użytkowana. Niewątpliwie zabawki wykonane ze stali nierdzewnej charakteryzują się także nowoczesnym i estetycznym wyglądem.

Metalowe kapturki

Drewniane słupy konstrukcyjne są zabezpieczone metalowymi kapturkami. Ich stożkowy kształt zabezpiecza przed wodą i śniegiem.
Drewno dłużej pozostaje w dobrej kondycji.

Fabryka Wody – personalizowane zestawy do zabawy z wodą

Stwórz własny zestaw korzystając z elementów takich jak pompy, krany, rynny, zastawki oraz elementy ruchome.

Wykorzystanie żywiołu, jakim jest woda, podczas zabawy to świetny pomysł na rozwijanie wyobraźni i kreatywności u dzieci. Woda, tak jak i piasek, umożliwia zabawę sensoryczną, pobudza wszystkie zmysły i dostarcza wiele radości. Nieskończone możliwości konstrukcyjne **Fabryki Wody** sprawiają, iż z łatwością można stworzyć własny zestaw, dopasowując go do posiadanego terenu.

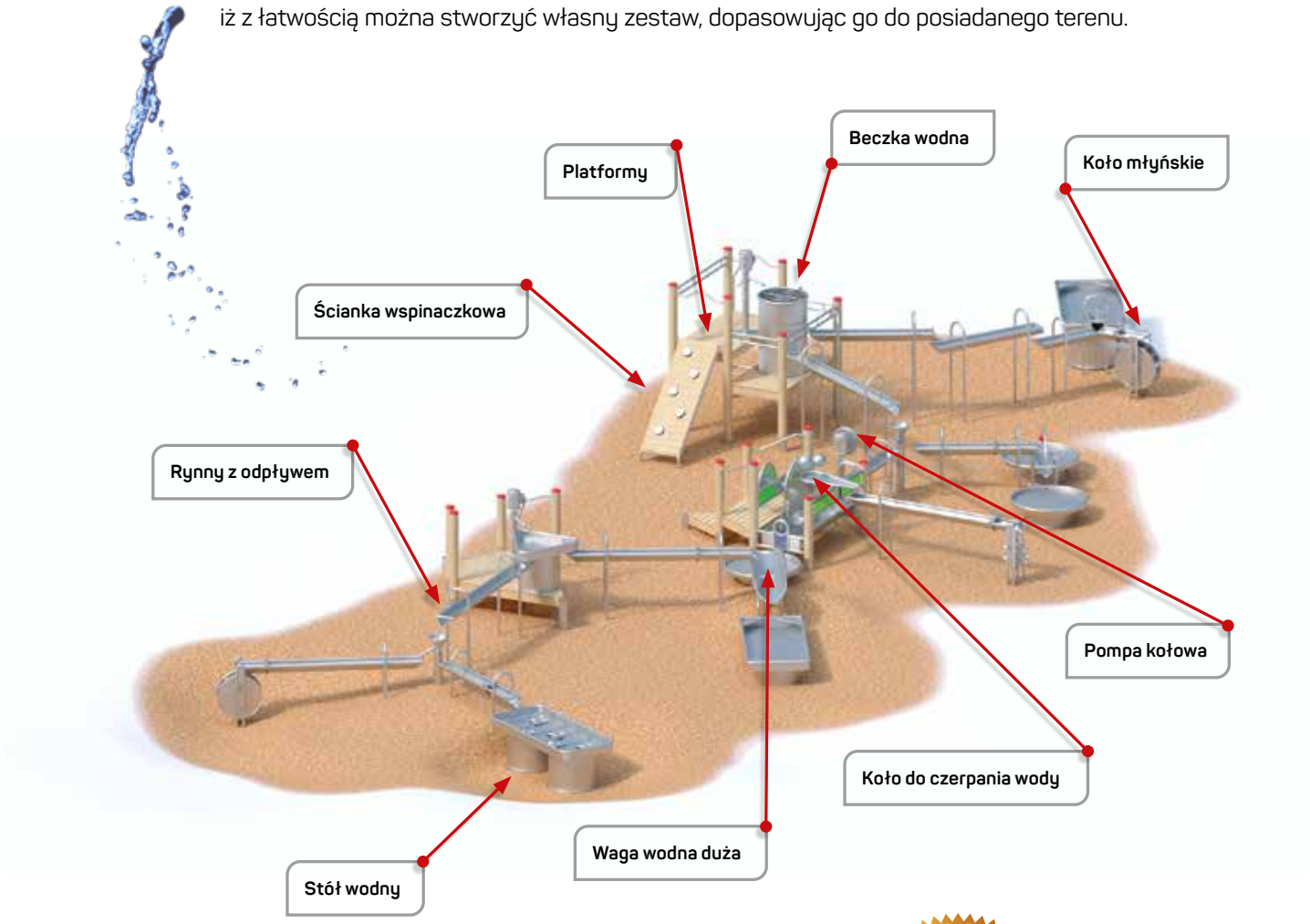

GWARANCJA 30 LAT GWARANCJA

Zestaw 1

KK-FW-001

H=0,70 m

HIC=0,40 m

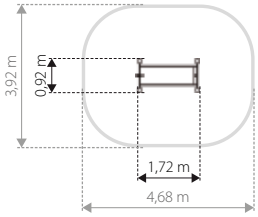

Zestaw 2

KK-FW-003

H=1,17 m

HIC=0,55 m

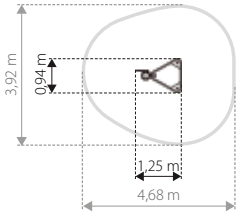

Zestaw 3

KK-FW-004

H=1,05 m

HIC=1,05 m

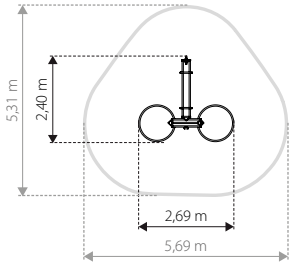

Zestaw 4

KK-FW-005

H=1,05 m

HIC=0,50 m

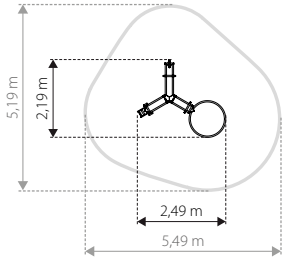

Zestaw 5

KK-FW-006

H=1,00 m

HIC=0,25 m

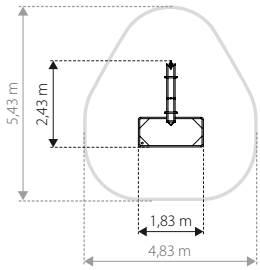

Zestaw 6

KK-FW-007

H=1,25 m

HIC=0,25 m

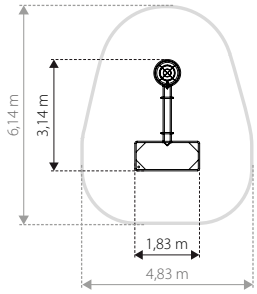

Zestaw 7

KK-FW-008

H=1,40 m

HIC=0,85 m

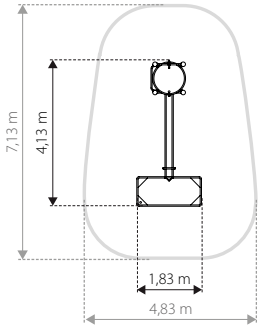

Zestaw 8

KK-FW-010

H=1,40 m

HIC=0,95 m

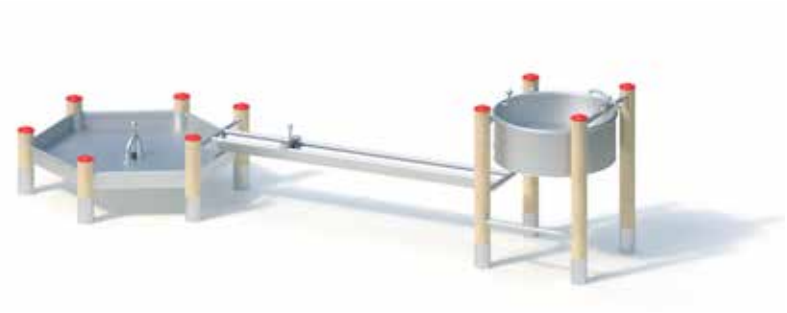

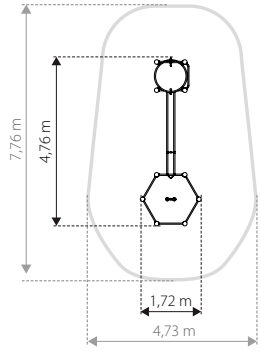

Zestaw 10

KK-FW-014

H=1,60 m

HIC=0,40 m

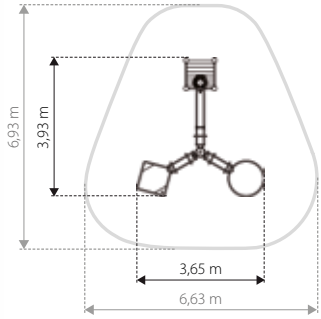

Zestaw 11

KK-FW-016

H=1,60 m

HIC=0,85 m

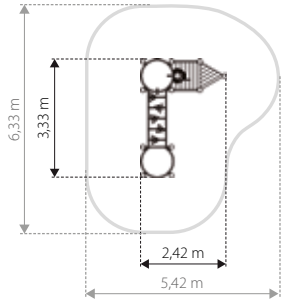

Zestaw 12

KK-FW-018

H=1,70 m

HIC=1,25 m

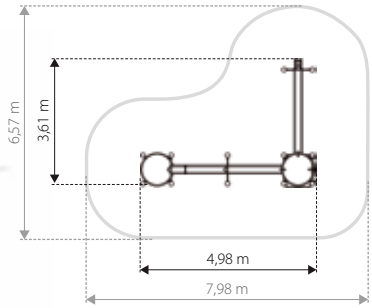

Zestaw 13

KK-FW-020

H=2,00 m

HIC=0,90 m

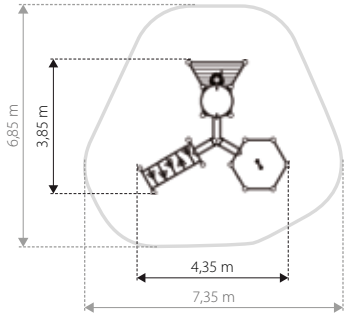

Zestaw 14

KK-FW-022

H=1,60 m

HIC=0,90 m

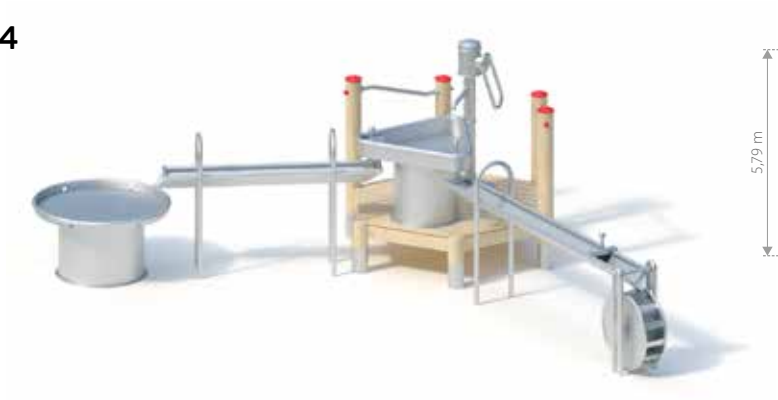

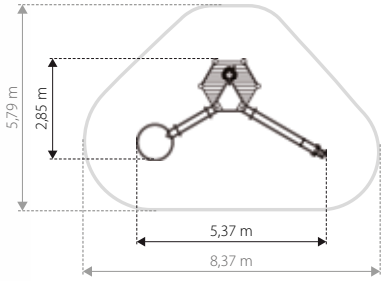

Zestaw 15

KK-FW-024

H=3,00 m

HIC=1,20 m

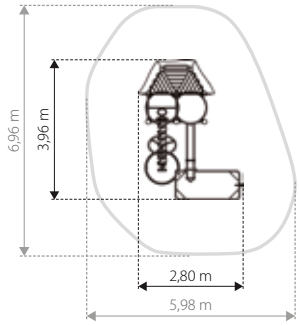

Zestaw 16

KK-FW-026

H=1,65 m

HIC=0,75 m

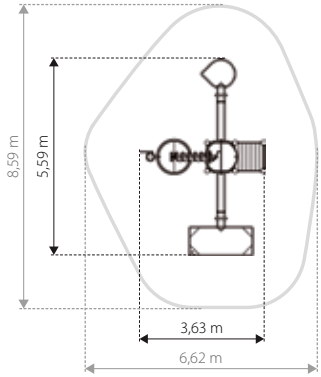

Zestaw 17

KK-FW-028

H=1,60 m

HIC=0,90 m

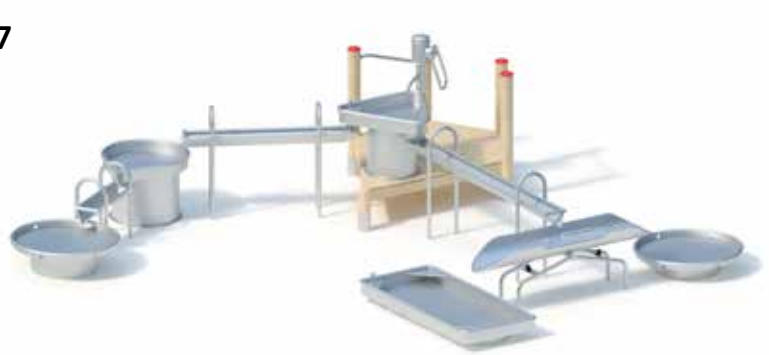

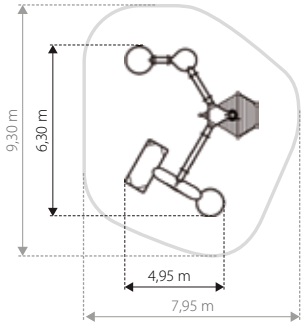

Zestaw 18

KK-FW-030

H=4,80 m

HIC=1,80 m

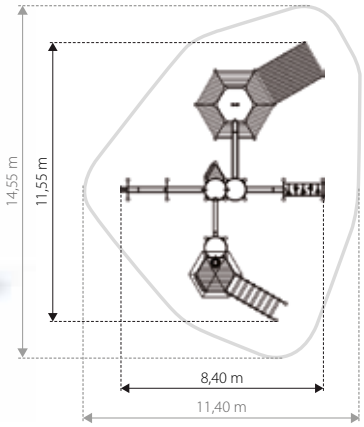

Kran z przyciskiem
KK-FW-032

Pompa ręczna
KK-FW-033

Pompa kołowa
KK-FW-034

Podest z pompą ręczną
KK-FW-035

Zadaszony podest z pompą ręczną
KK-FW-037

Metalowa wylewka
(fi 33,7) KK-FW-039
(fi 38) KK-FW-040

Zespół zaworów
KK-FW-041

Śruba Archimedesa 1,5 m
KK-FW-042

Śruba Archimedesa 2,0 m
KK-FW-043

Śruba Archimedesa 2,5 m
KK-FW-044

Śruba Archimedesa 3,0 m
KK-FW-045

Zbiornik wodny
KK-FW-046

Zbiornik wodny z zaworem spustowym
KK-FW-047

Perskie koło z lejkiem
KK-FW-048

Perskie koło z rynną
KK-FW-049

Młyńskie koło
(fi 0,6 m) KK-FW-050
(fi 0,8 m) KK-FW-051

Koło do czerpania wody
KK-FW-052

Rynna z odpływem bocznym 0,8 m
KK-FW-053

Rynna z odpływem bocznym 1,6 m
KK-FW-054

Rynna z odpływem bocznym 2,4 m
KK-FW-055

Rynna z odpływem dolnym 1,3 m
KK-FW-056

Rynna z odpływem dolnym 2,1 m
KK-FW-057

Rynna z odpływem dolnym 2,9 m
KK-FW-058

Tama podnoszona
KK-FW-061

Tama obracana
KK-FW-062

Odpływ z korkiem
KK-FW-063

Beczka wodna z zaworem spustowym
KK-FW-064

Beczka wodna z dwoma zaworami spustowymi
KK-FW-065

Stół wodny łezka 0,25 m
KK-FW-066

Stół wodny łezka 0,50 m
KK-FW-067

Stół wodny półkole 0,25 m
KK-FW-068

Stół wodny półkole 0,50 m
KK-FW-069

Stół wodny kwadratowy 0,25 m
KK-FW-070

Stół wodny kwadratowy 0,50 m
KK-FW-071

Stół wodny prostokątny 0,25 m
KK-FW-072

Stół wodny prostokątny 0,50 m
KK-FW-073

Stół wodny okrągły 0,25 m
KK-FW-074

Stół wodny okrągły 0,50 m
KK-FW-075

Zbiornik wodny z blatem 1.0 m
KK-FW-076

Zbiornik wodny z blatem 2.0 m
KK-FW-077

Stół wodny trójkątny 0,50 m
KK-FW-078

Stół wodny trójkątny 0,75 m
KK-FW-079

Waga wodna mała
KK-FW-080

Waga wodna duża
KK-FW-081

integrado

seria INTEGRADO

integrado

SAFETY SYSTEM

PIĘCIOSTOPNIOWY SYSTEM BEZPIECZEŃSTWA

1 2 3 4 5

Huśtawka integracyjna
SATURN

1
Amortyzatory tłumiące, zapobiegają zbyt mocnemu rozbujaniu huśtawki.

2
Obręcz zapobiega otwarciu wjazdu podczas kołysania.

3
Stabilizator gondoli, który unieruchamia gondolę i sprawia że wjazd wózka inwalidzkiego jest bezpieczny.

4
Elastyczny zderzak, który chroni osoby znajdujące się w strefie bezpieczeństwa.

5
Specjalny system zamykania na klucz, który pozwala na całkowite unieruchmienie gondoli i chroni przed korzystaniem osób nieupoważnionych.

Stabilizator gondoli w kształcie płozy.

System zamykania na klucz.

SAFETY SYSTEM

CZTEROSTOPNIOWY SYSTEM BEZPIECZEŃSTWA

1 2 3 4

Karuzele integracyjne
YUGO

1
Zamknięcie wszystkich bramek umożliwia obracanie się karuzeli. Hamulce zostają odblokowane.

4
Otwarcie bramki podczas obracania się karuzeli powoduje jej zatrzymanie.

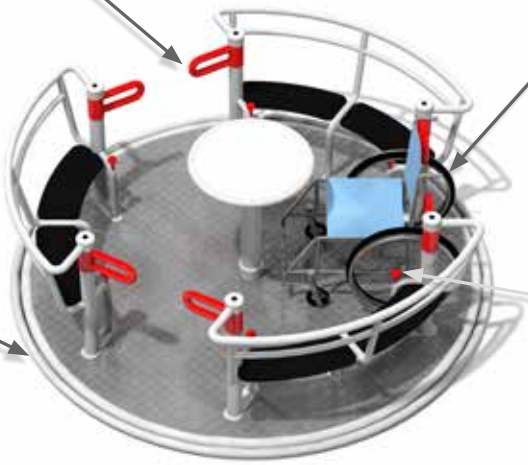

2
Hamulec odśrodkowy zapobiega przed zbyt szybkim kręceniem się karuzeli.

3
Przekręcenie czerwonych gałek umożliwia otwieranie bramek.

Saturn

GM1611

H=2,66 m
HIC=1,13 m

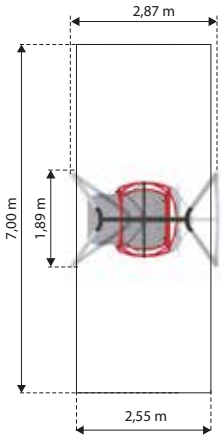

Yugo 3

GM0621

H=0,79 m
HIC=1,0 m

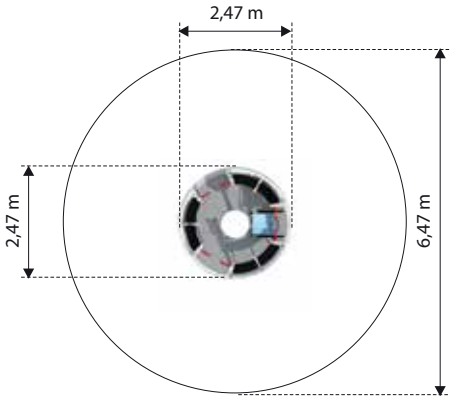

Yugo 2

GM0622

H=0,79 m
HIC=1,0 m

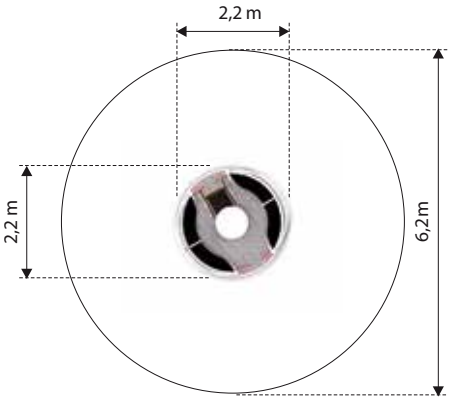

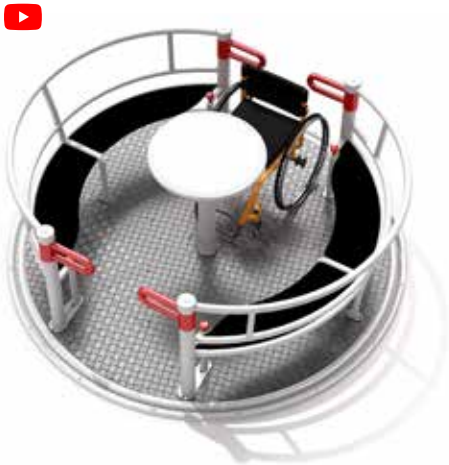

Orta-I 150 x 200

MA-SA-41-I

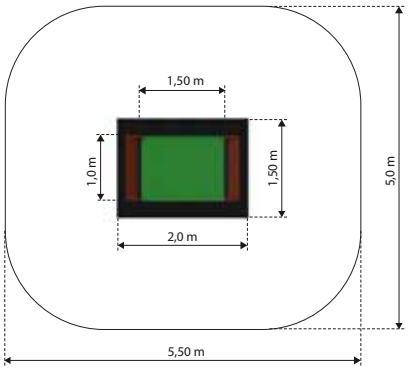

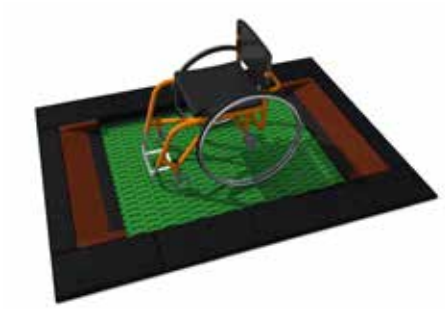

Orta-I 150 x 250

MA-SA-43-I

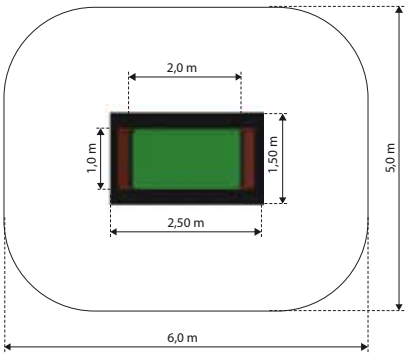

Orta-I 150 x 300

MA-SA-46-I

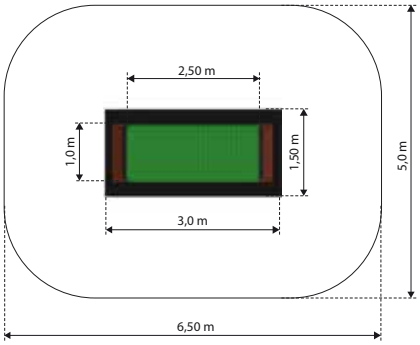

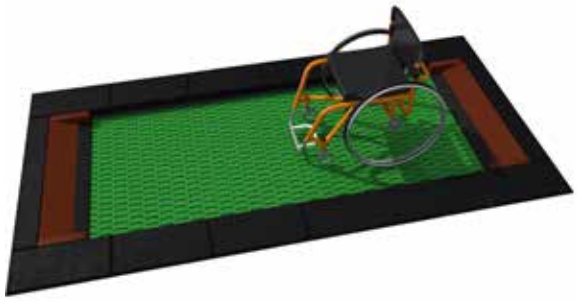

Orta-I 150 x 500

MA-SA-47-I

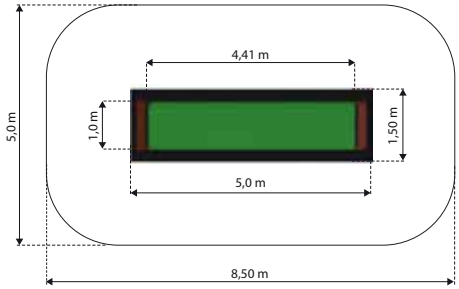

Centaur

GM495503

H=2,30 m
HIC=1,2 m

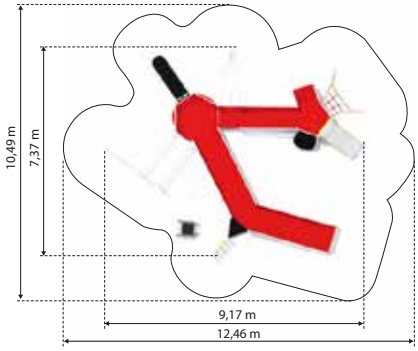

Dragon

GM495506

H=3,16 m
HIC=2,0 m

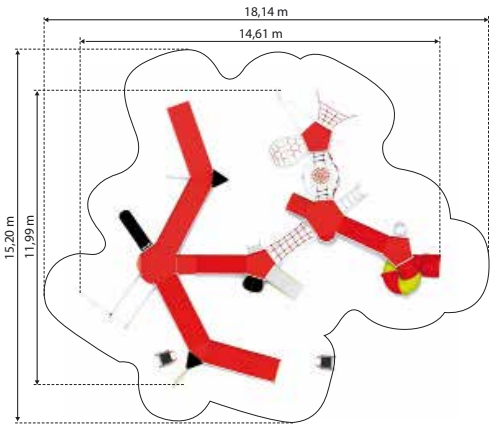

Digo-I

ks-in-01

H=0,88 m
HIC=1,0 m

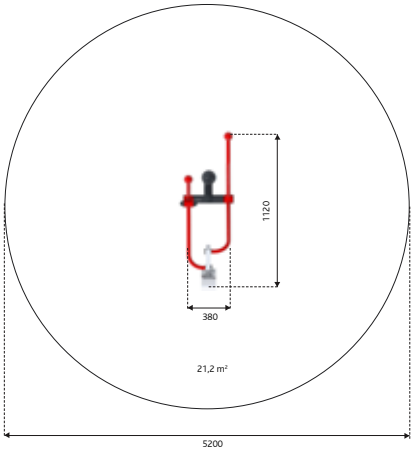

Kajo 1

K1001

H=2,25 m
HIC=0,55 m

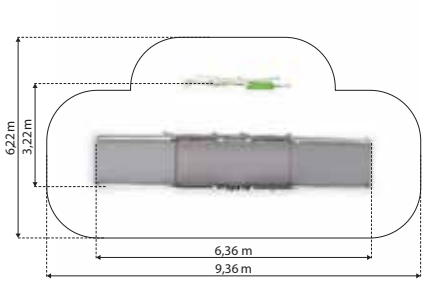

Kajo 2

K1002

H=2,25 m
HIC=0,55 m

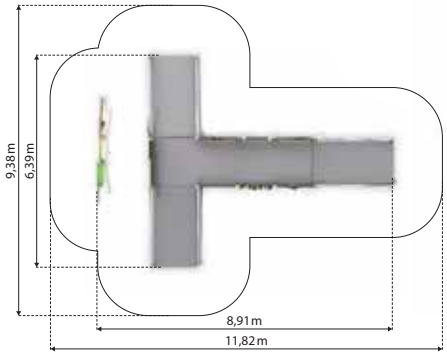

Kajo 3

K1003

H=2,24 m
HIC=0,59 m

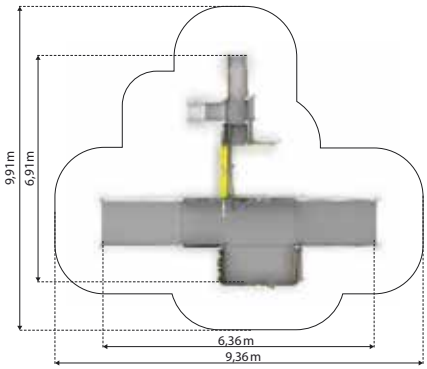

Pogo

K305

H=2,27 m
HIC=1,3 m

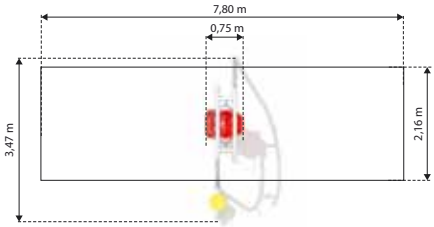

Mercury

GK-IN-301

H=2,29 m
HIC=1,3 m

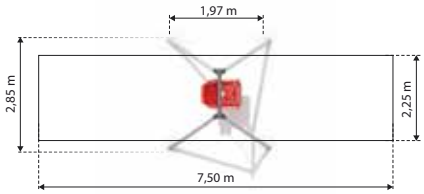

Pionizator duży

GK-IN-303

H=2,10 m

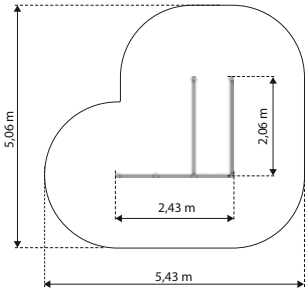

Pionizator mały

GK-IN-302

H=2,10 m

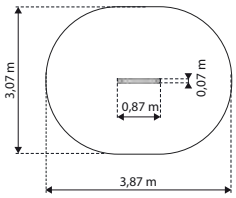

Somero 1

CT-IN-01

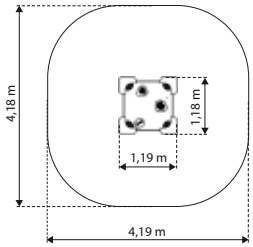

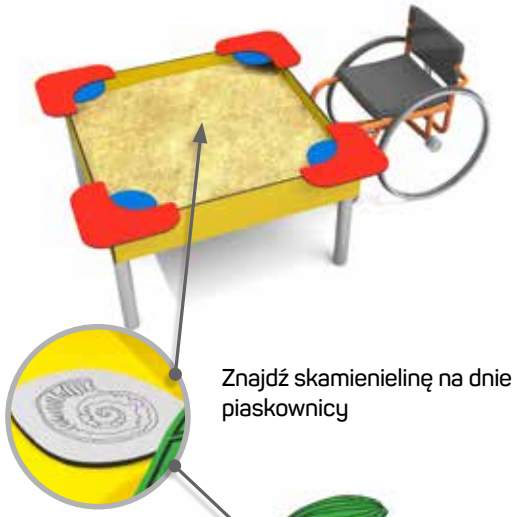

Somero 2

CT-IN-02

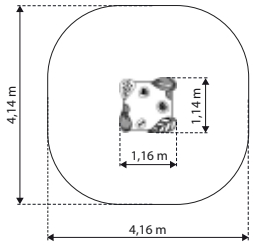

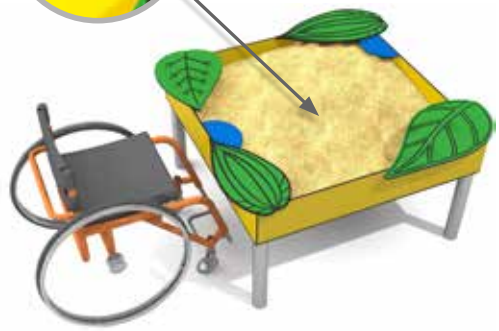

Somero 3

CT-IN-03

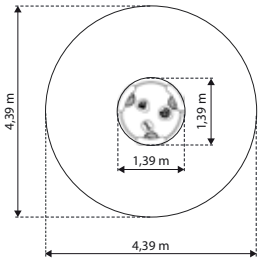

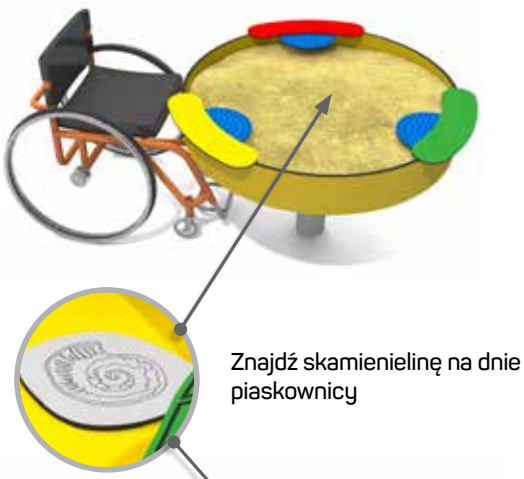

Somero 4

CT-IN-04

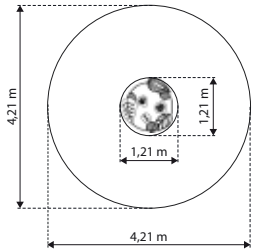

Zmieszaj piasek z wodą baw się świetnie

WZROK DOTYK SŁUCH

Koto 1a, 1b

CT-IN-05, CT-IN-06

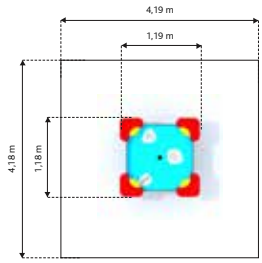

Koto 2a, 2b

CT-IN-07, CT-IN-08

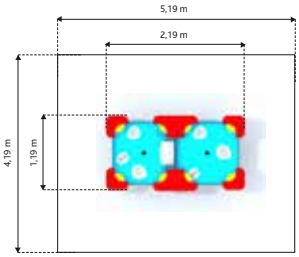

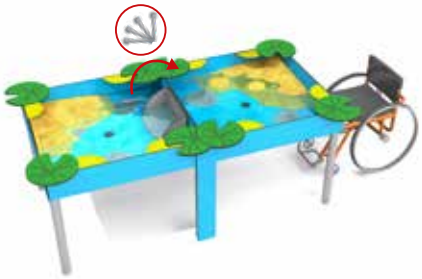

Koto 3a, 3b

CT-IN-09, CT-IN-10

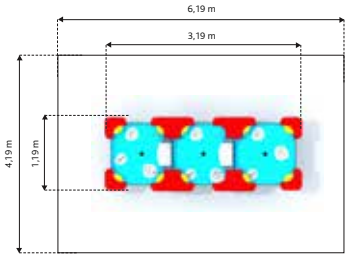

Koto 4a, 4b

CT-IN-11, CT-IN-12

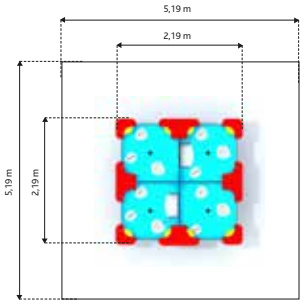

Tablice sensoryczne elektroniczne

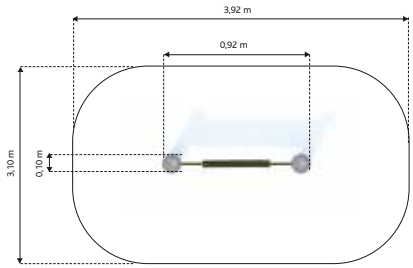

Sono 1a
FR-IN-01

Sono 3a
FR-IN-02

Tablice sensoryczne akustyczne

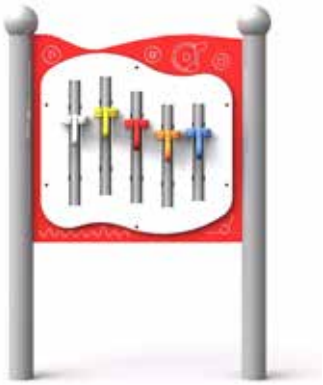

Akustiko 1
FR-IN-03

Akustiko 2
FR-IN-04

Akustiko 3
FR-IN-05

Tablice sensoryczne

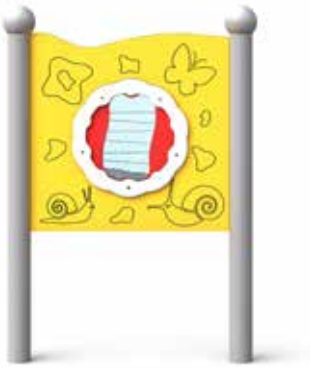

Sensa 1
FR-IN-06

Sensa 2
FR-IN-07

Sensa 3
FR-IN-08

Sensa 4
FR-IN-09

Sensa 5
FR-IN-10

Sensa 6
FR-IN-11

Sensa 7
FR-IN-12

Sensa 8
FR-IN-13

Sensa 9
FR-IN-14

Sensa 10
FR-IN-15

Sensa 11
FR-IN-16

Paro 1
FR-IN-17

Paro 2
FR-IN-18

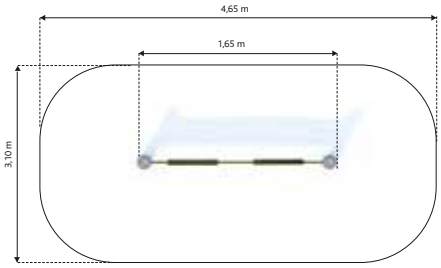

Paro 3
FR-IN-19

Paro 4
FR-IN-20

Paro 5
FR-IN-21

Paro 6
FR-IN-22

Paro 7
FR-IN-23

Paro 8
FR-IN-24

Paro 9
FR-IN-25

Paro 10
FR-IN-26

Paro 11
FR-IN-27

Paro 12
FR-IN-28

Paro 13
FR-IN-29

Mutaj 3A
FR-IN-30

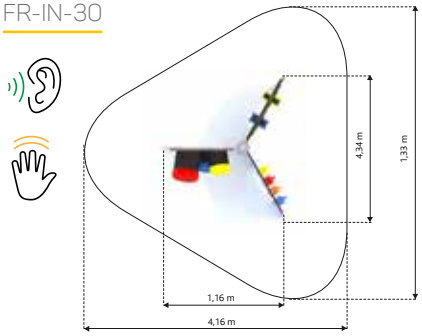

Mutaj 3B
FR-IN-31

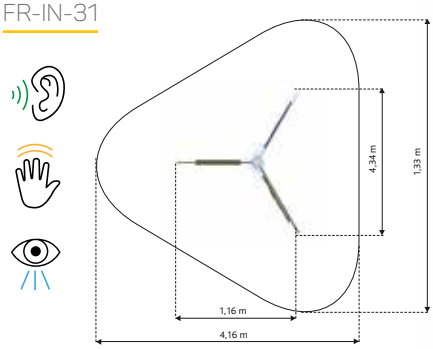

Mutaj 4A
FR-IN-32

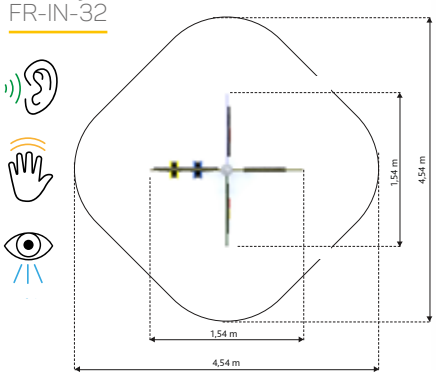

Mutaj 4B
FR-IN-33

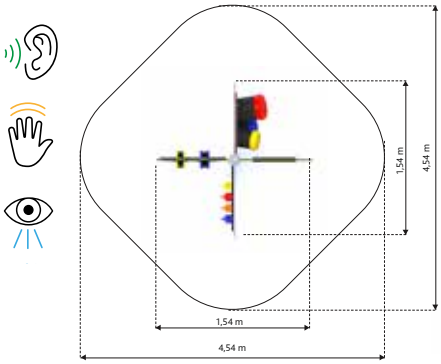

Linarium

seria LINARIUM

Linarium

LINARIUM to seria niezwykle atrakcyjnych urządzeń sprawnościowych przeznaczonych na place zabaw oraz obiekty rekreacyjno-sportowe. Produkty tej serii są nie tyko gwarancją świetnej zabawy, ale rozwijają koordynację ruchową i pomagają inicjować aktywność fizyczną.

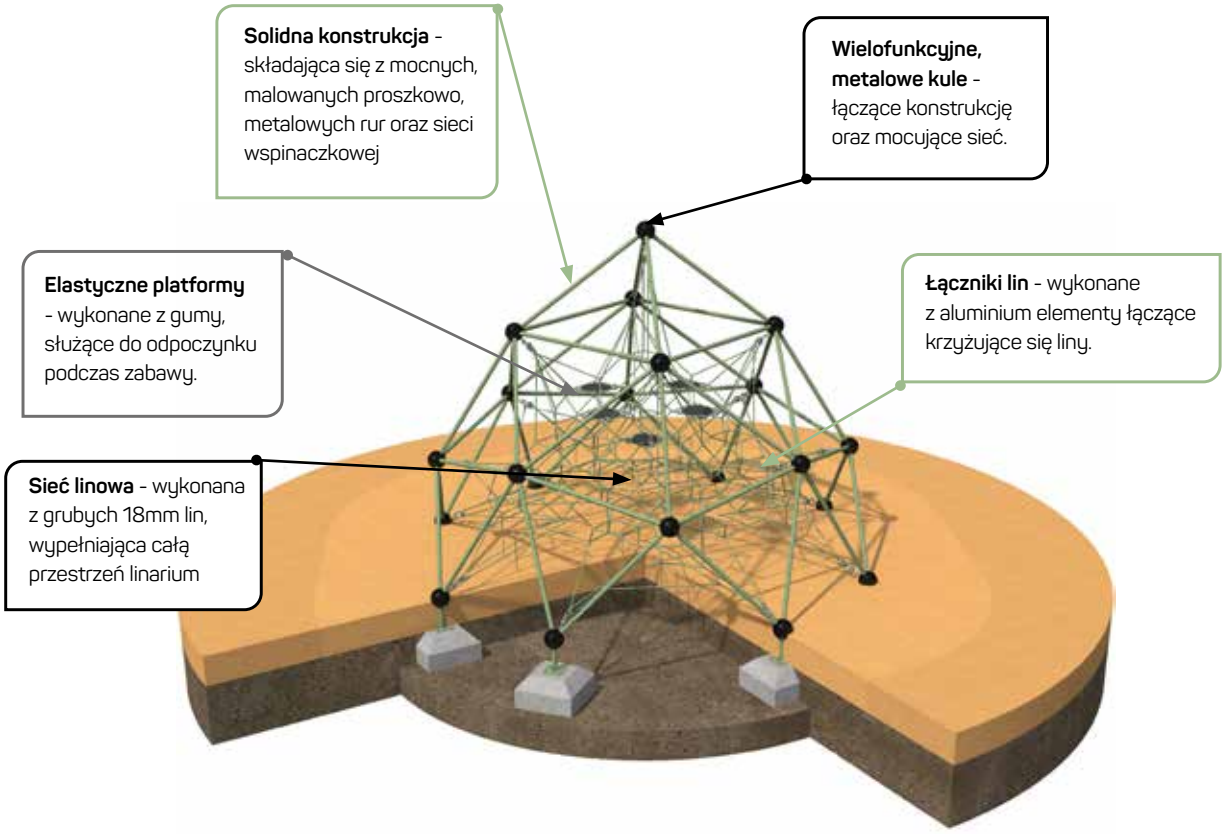

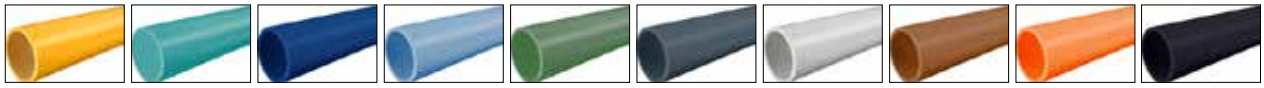

RAL1003 | RAL 5018 | RAL 5001 | RAL 5024 | RAL 6011 | RAL7026 | RAL 9006 | RAL 8002 | RAL 2008 | RAL 9005

Stalowa konstrukcja

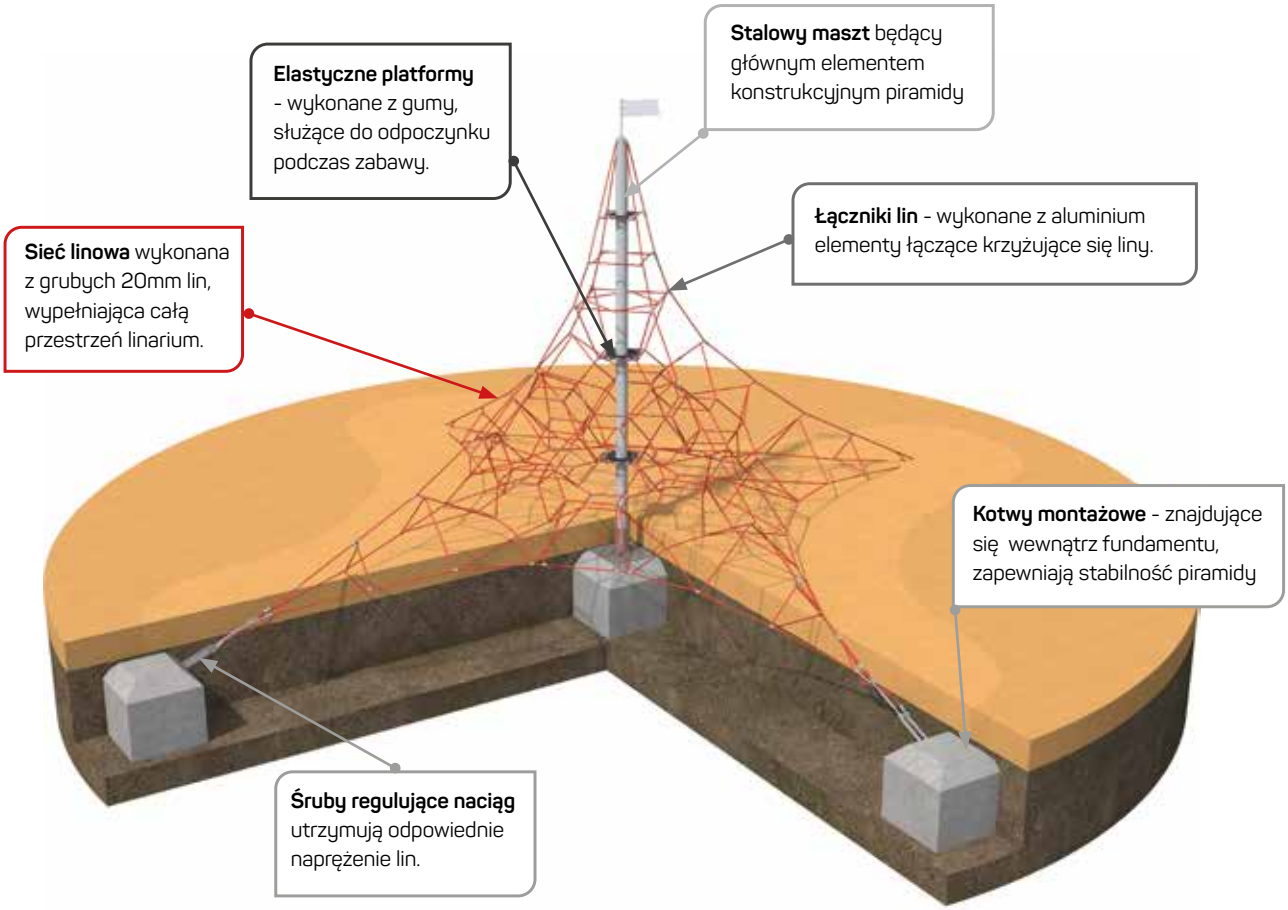

Szary | Czerwony | Niebieski | Brązowy | Zielony | Czarny

Mocna lina o grubości 20mm

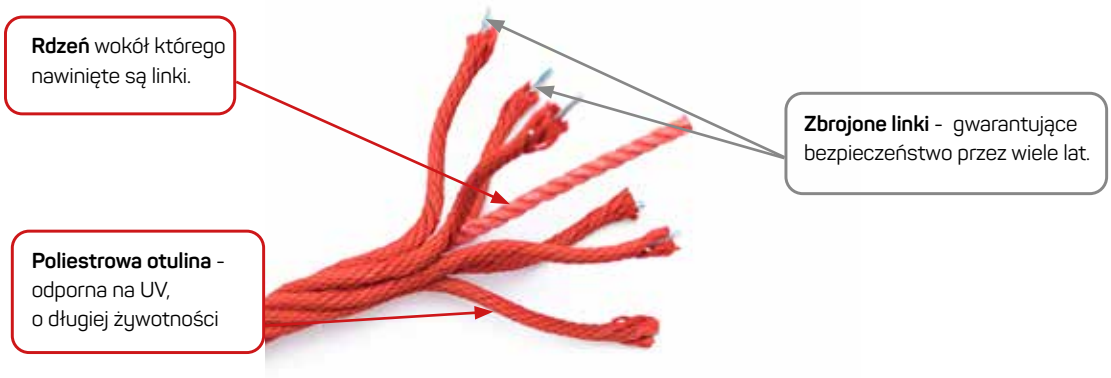

Triglav

Standard SB-DI-001

H=3,00 m

HIC=3,00 m

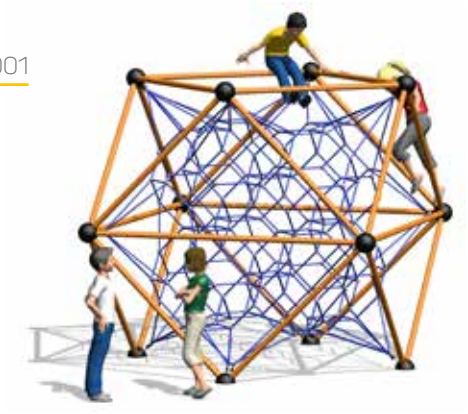

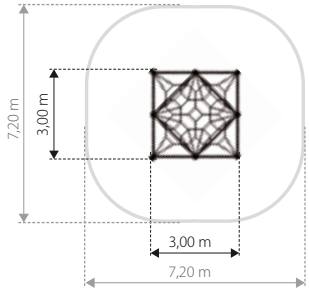

Monte Bianco

Standard SB-DI-005

Triangulum SB-DI-006

H=4,35 m

HIC=1,50 m

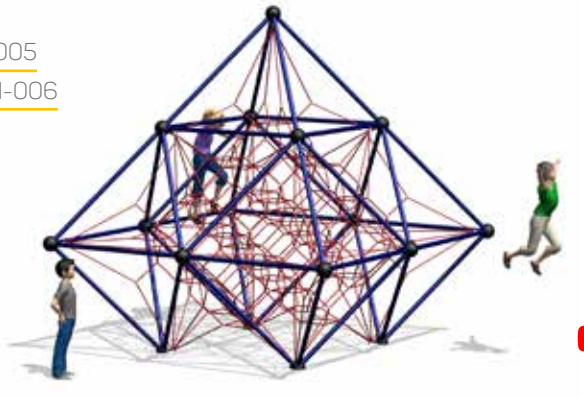

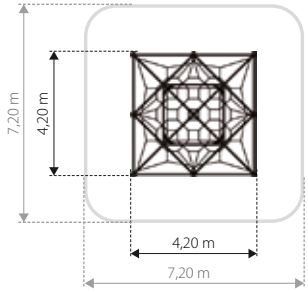

Monte Bianco 1

Standard SB-DI-008

Triangulum SB-DI-009

H=4,35 m

HIC=1,50 m

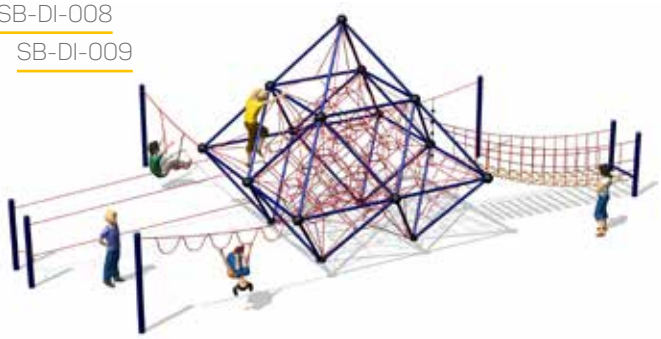

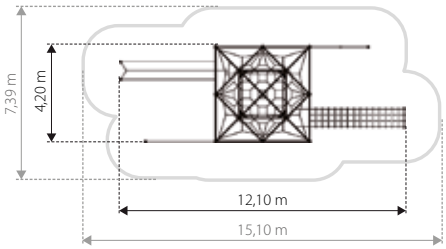

Monte Bianco 2

Standard SB-DI-010

Triangulum SB-DI-011

H=4,35 m

HIC=1,50 m

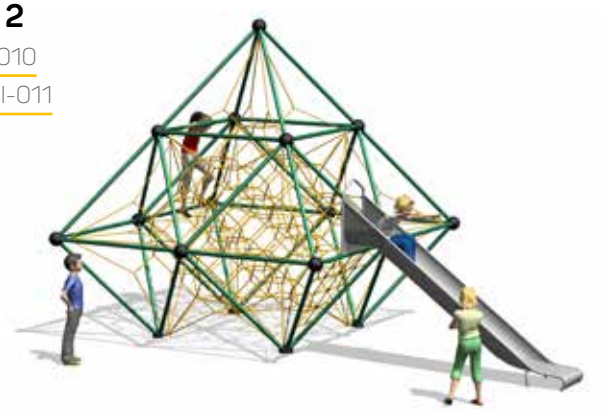

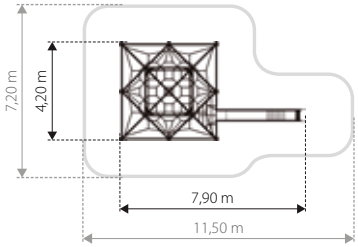

Monte Bianco 3

Standard SB-DI-012

H=4,35 m

HIC=1,50 m

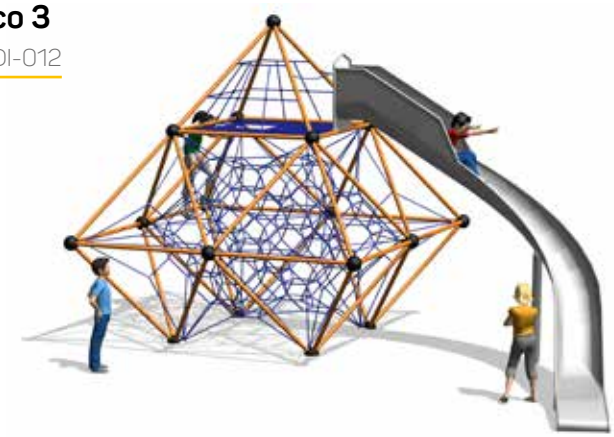

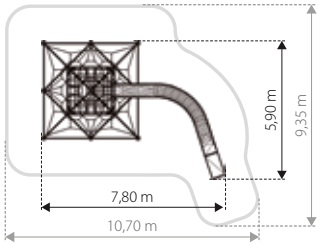

Monte Bianco 4

Standard SB-DI-013
Triangulum SB-DI-014

H=4,35 m
HIC=1,63 m

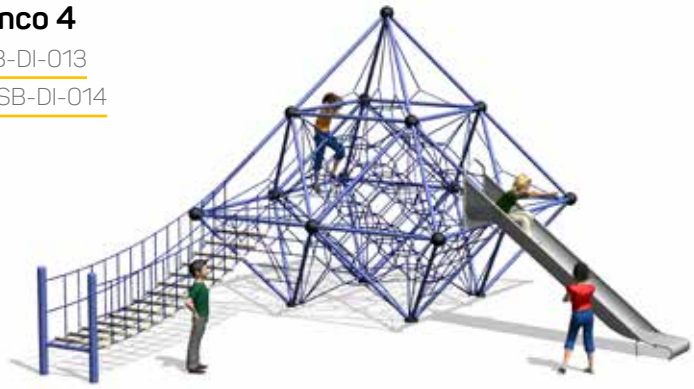

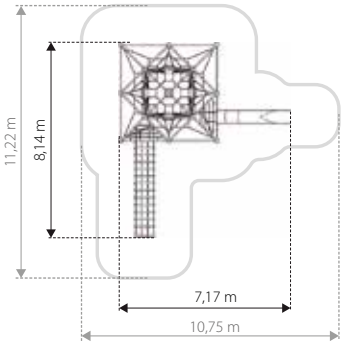

Monte Bianco 5

Standard SB-DI-015

H=4,3 m
HIC=2,69 m

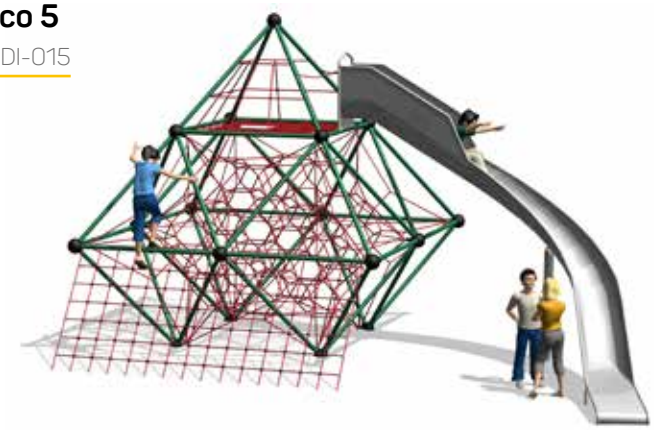

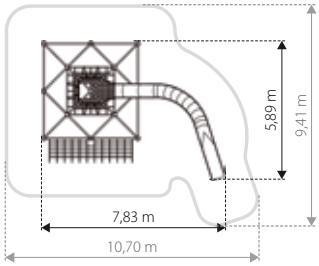

Mount Logan

Standard SB-DI-016
Triangulum SB-DI-017

H=5,50 m
HIC=1,90 m

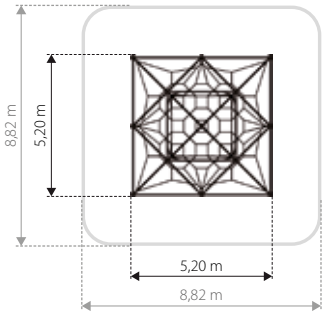

Mount Logan 1

Standard SB-DI-019
Triangulum SB-DI-020

H=5,50 m
HIC=1,90 m

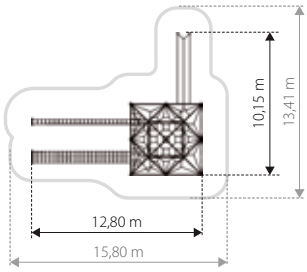

Mount Logan 2

Standard SB-DI-021

H=5,50 m

HIC=1,90 m

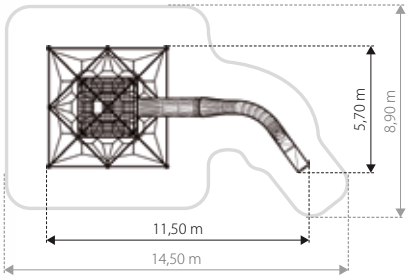

Mount Logan 3

Standard SB-DI-022

Triangulum SB-DI-023

H=5,50 m

HIC=1,90 m

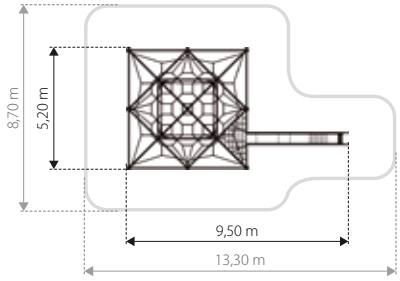

Mount Logan 4

Standard SB-DI-024

H=5,50 m

HIC=1,90 m

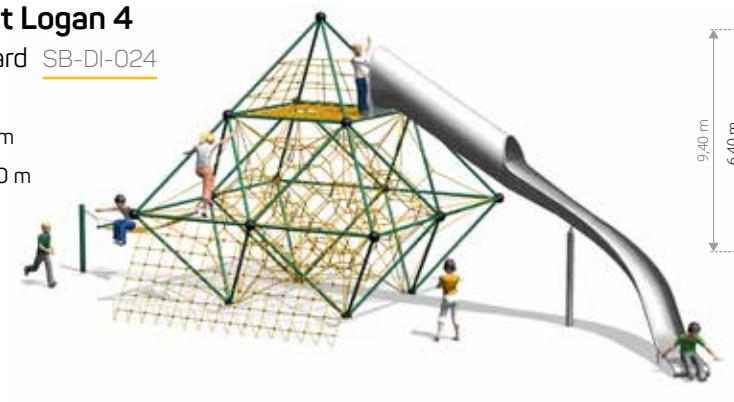

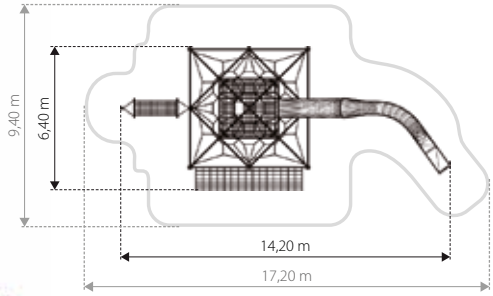

Mount Logan 5

Standard SB-DI-025

Triangulum SB-DI-026

H=5,50 m

HIC=1,90 m

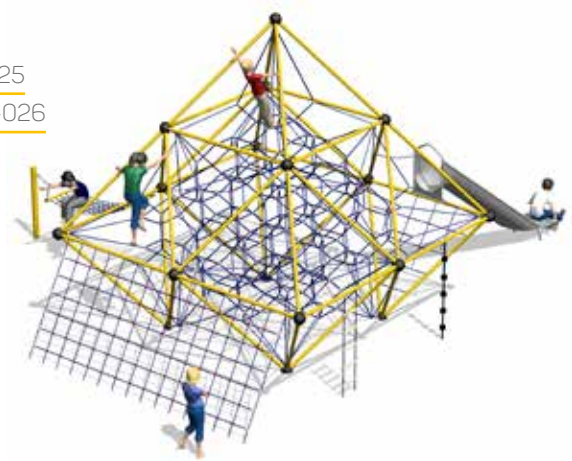

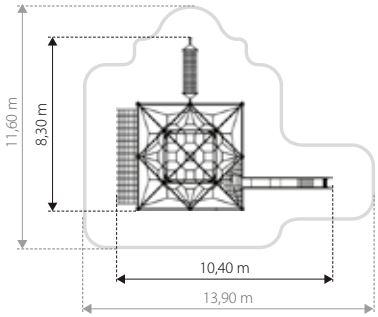

Mount Logan 6

Standard SB-DI-027

Triangulum SB-DI-028

H=5,50 m

HIC=1,90 m

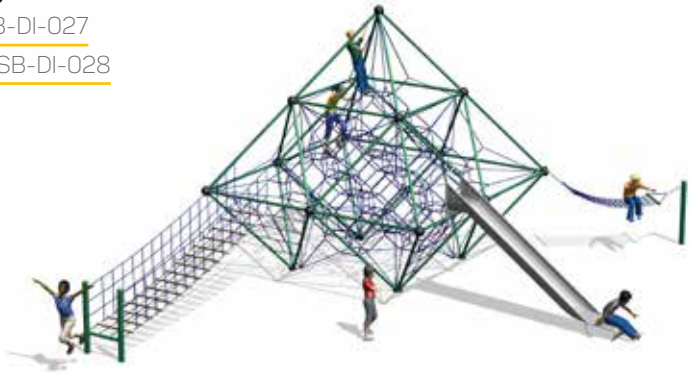

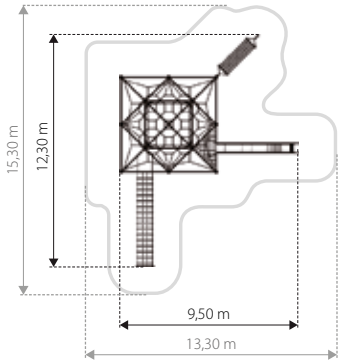

Mount Logan 7

Standard SB-DI-029

Triangulum SB-DI-030

H=5,50 m

HIC=1,90 m

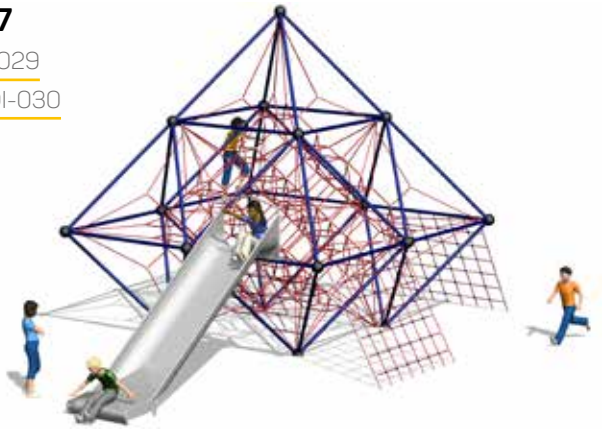

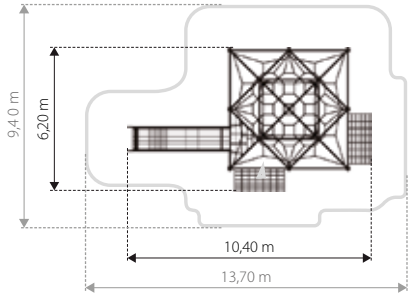

Mount Logan 8

Standard SB-DI-031

H=5,50 m

HIC=1,90 m

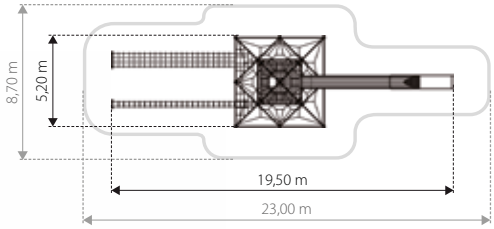

Sirius

SB-BL-001

H=3,48 m

HIC=2,80 m

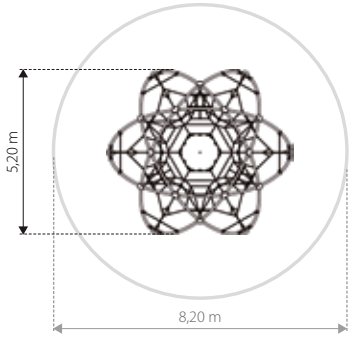

Sirius 1

SB-BL-001a

H=3,48 m

HIC=2,80 m

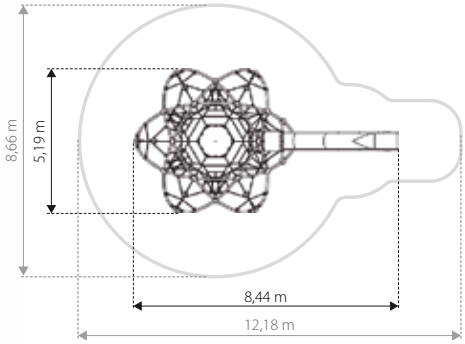

Sirius 2

SB-BL-001b

H=3,48 m

HIC=2,80 m

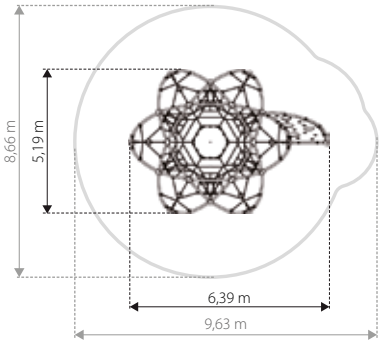

Sirius 3

SB-BL-001c

H=3,48 m

HIC=2,80 m

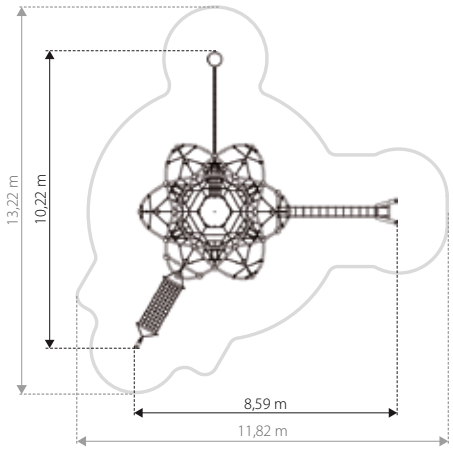

Sirius 4

SB-BL-001d

H=3,48 m

HIC=2,80 m

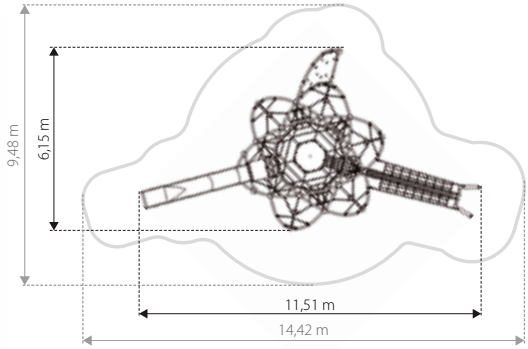

Sirius 5

SB-BL-001e

H=3,48 m

HIC=2,80 m

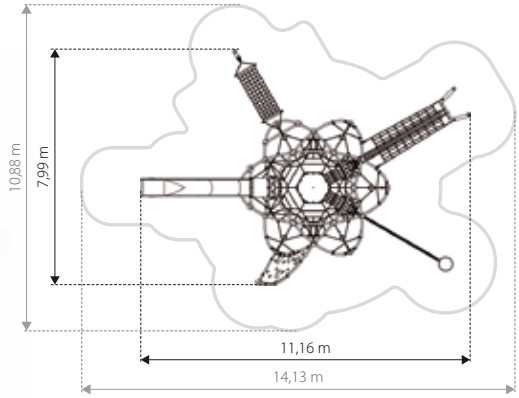

Mollehoj

SB-BL-002

H=1,50 m

HIC=1,54 m

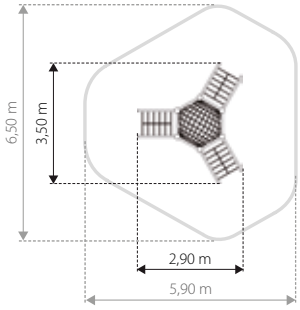

Mollehoj 1

SB-BL-003

H=1,50 m

HIC=1,54 m

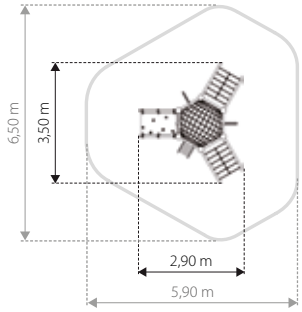

Kekes

SB-BL-004

H=1,90 m

HIC=1,95 m

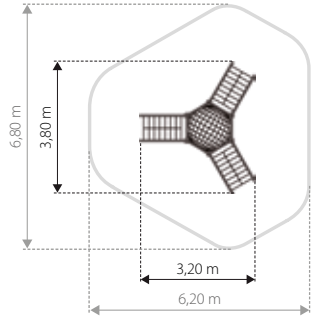

Kekes 1

SB-BL-005

H=1,90 m

HIC=1,90 m

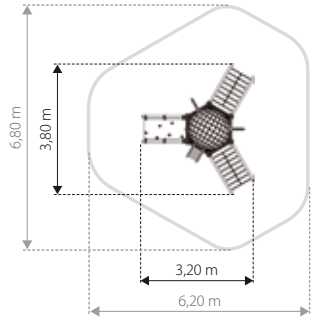

Carrantuohill

SB-BL-006

H=2,97 m

HIC=1,50 m

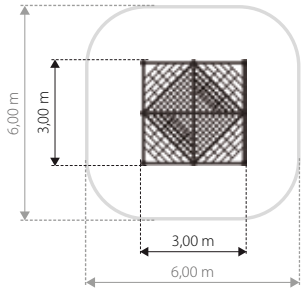

Carrantuohill 2

SB-BL-007

H=2,97 m

HIC=1,50 m

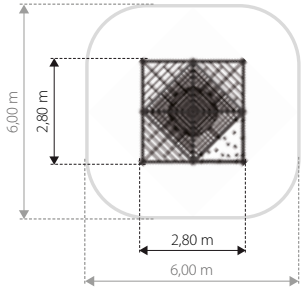

Carrantuohill 1

SB-BL-008

H=2,97 m

HIC=1,50 m

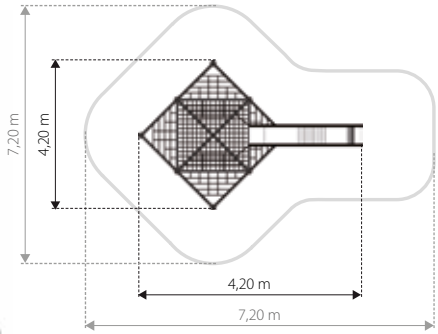

Har Meron

SB-BL-009

H=4,20 m

HIC=2,30 m

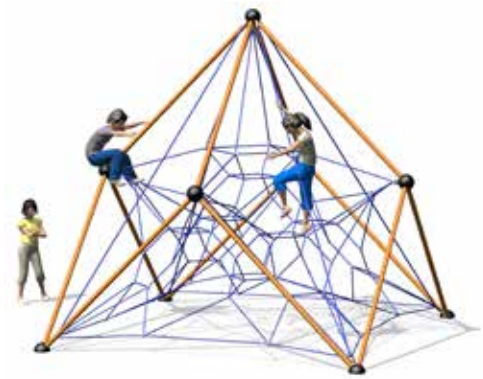

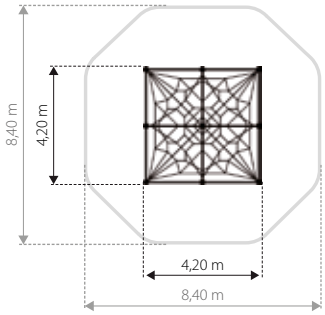

Har Meron 2

SB-BL-010

H=4,20 m

HIC=2,30 m

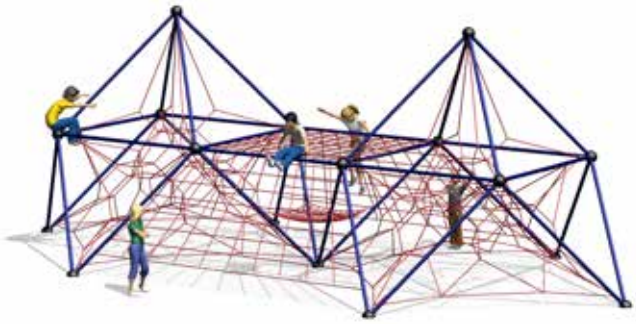

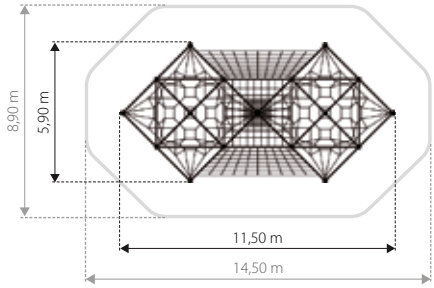

Dufourspitze

SB-BL-011

H=4,45 m

HIC=1,90 m

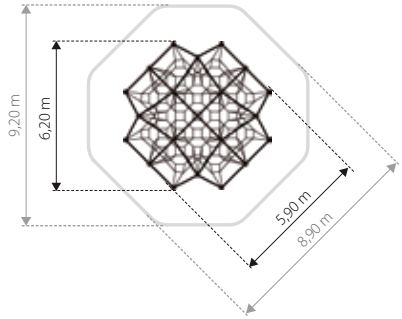

Dufourspitze 1

SB-BL-012

H=4,45 m

HIC=1,90 m

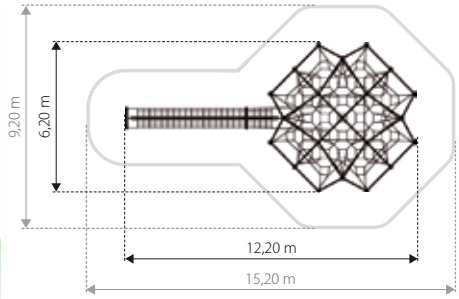

Dufourspitze 3

SB-BL-013

H=4,45 m

HIC=1,95 m

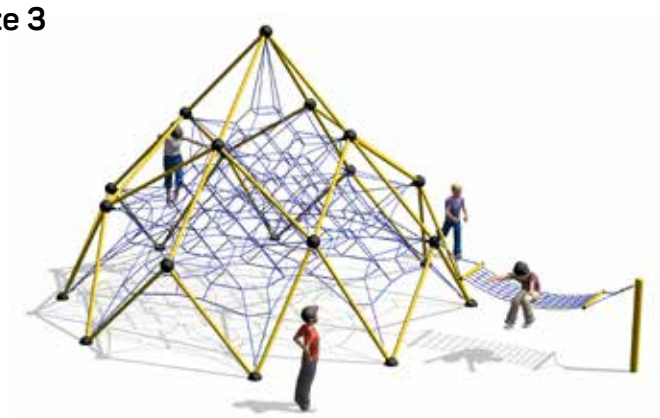

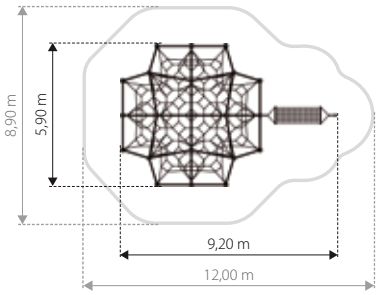

Dufourspitze 4

SB-BL-014

H=4,45 m

HIC=2,20 m

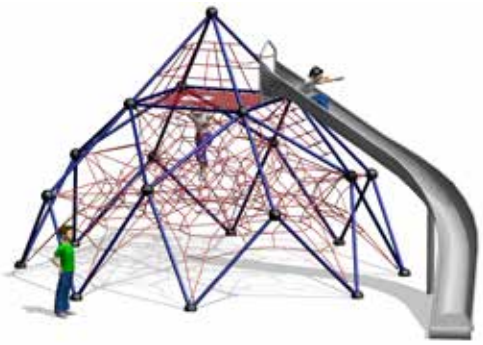

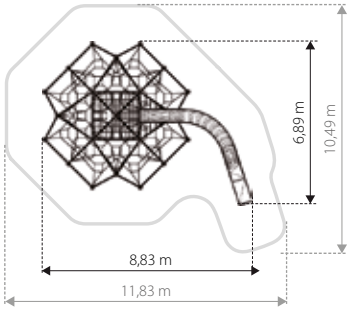

Dufourspitze 5

SB-BL-015

H=4,45 m

HIC=2,20 m

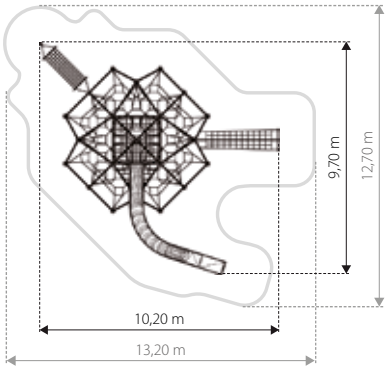

Mont Blanc

SB-BL-016

H=5,48 m

HIC=2,40 m

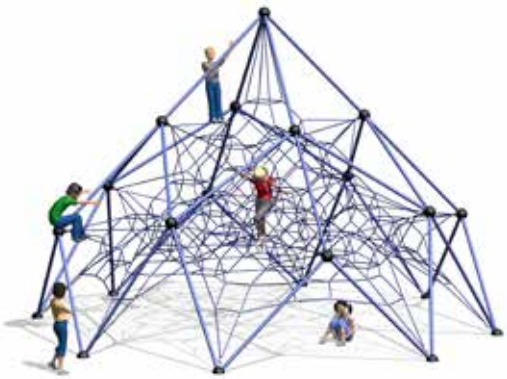

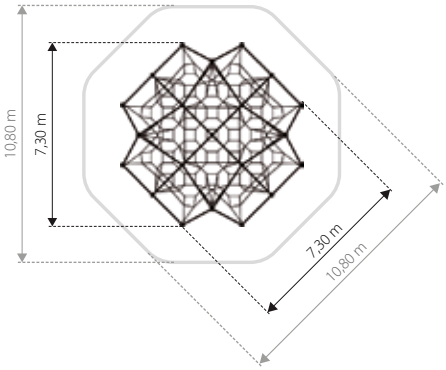

Mont Blanc 1

SB-BL-017

H=5,48 m

HIC=2,40 m

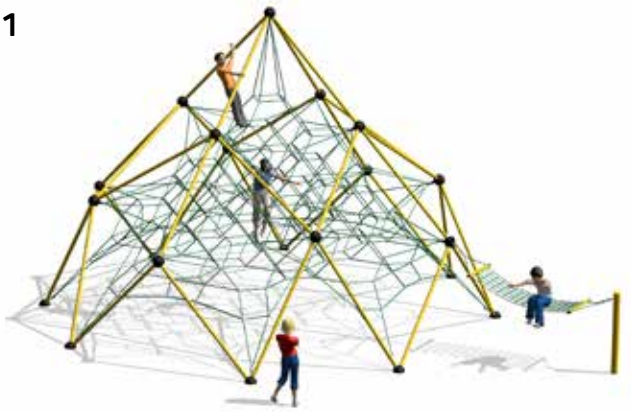

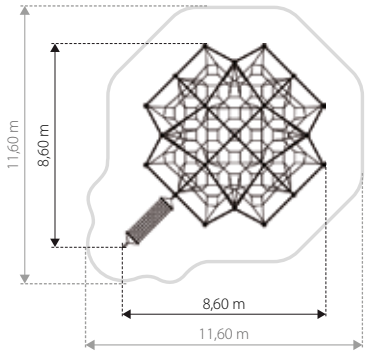

Mont Blanc 3

SB-BL-018

H=5,48 m

HIC=2,40 m

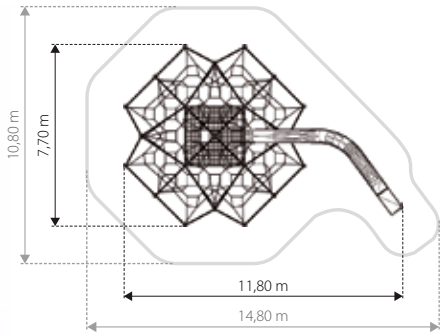

Mont Blanc 5

SB-BL-019

H=5,48 m

HIC=2,40 m

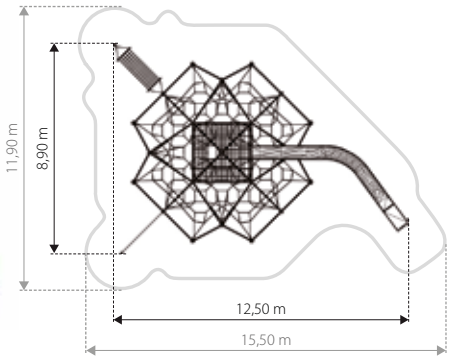

Skyclimber

SB-CL-001

H=4,90 m

HIC=2,50 m

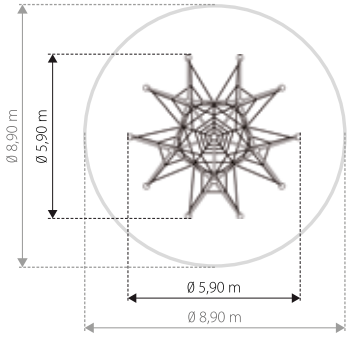

Skyclimber 1

SB-CL-002

H=4,90 m

HIC=2,50 m

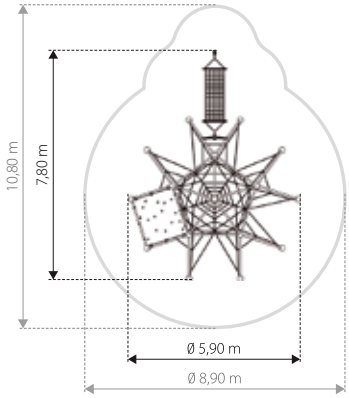

Skyclimber 2

SB-CL-003

H=4,90 m

HIC=2,50 m

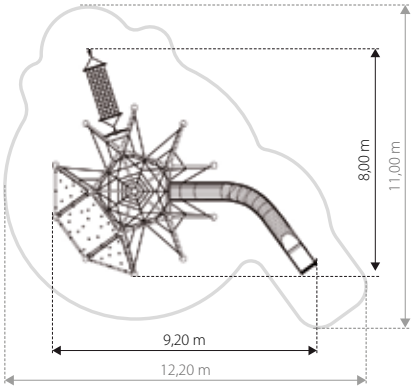

Skyclimber 3

SB-CL-004

H=4,90 m

HIC=2,50 m

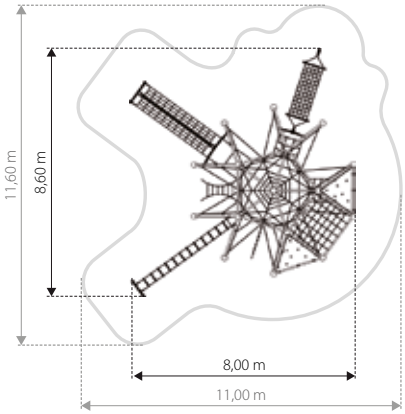

Piramido T35

CR-LI-PT35

H=3,50 m
HIC=0,30 m

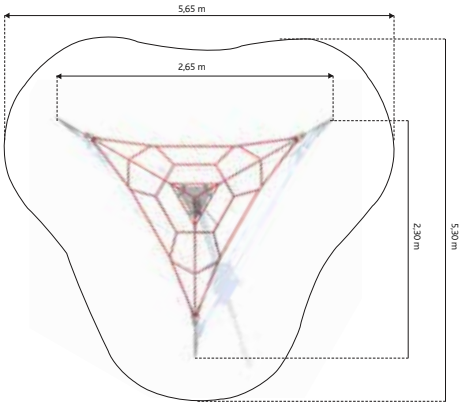

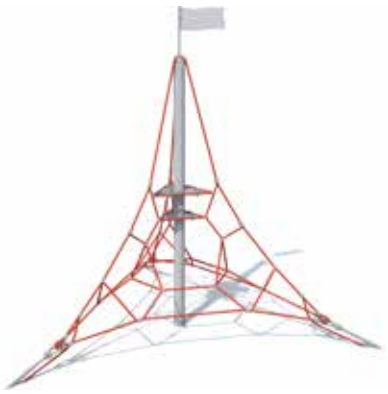

Piramido Q35

CR-LI-PQ35

H=3,50 m
HIC=0,30 m

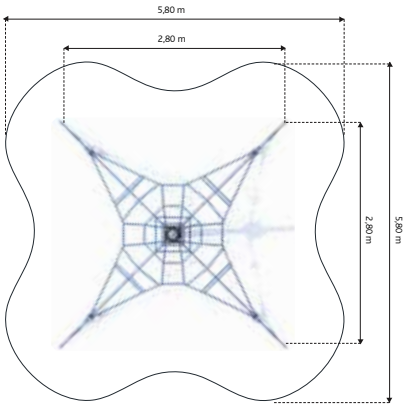

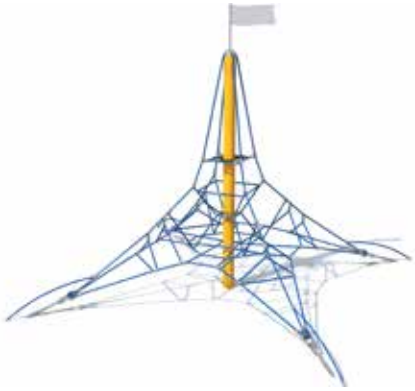

Piramido Q40

CR-LI-PQ40

H=4,00 m
HIC=0,45 m

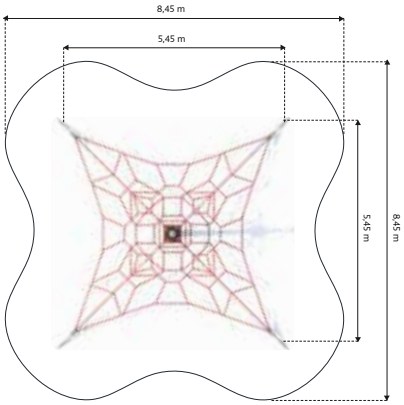

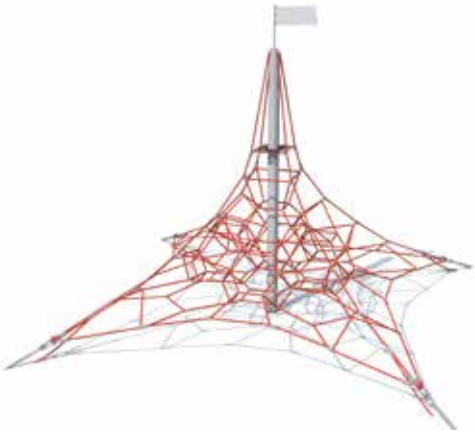

Piramido Q45

CR-LI-PQ45

H=4,50 m
HIC=0,45 m

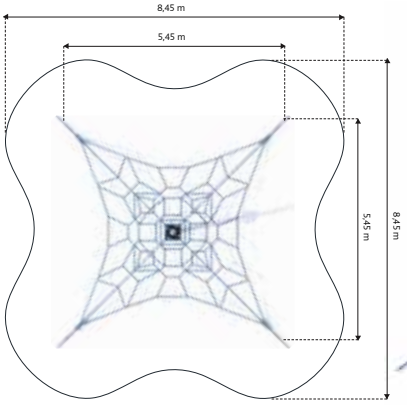

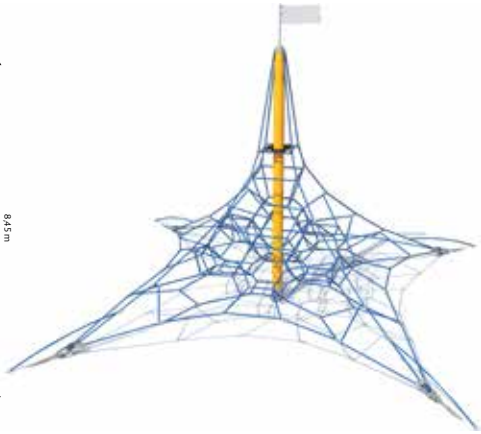

Piramido Q55

CR-LI-PQ55

H=5,50 m
HIC=0,50 m

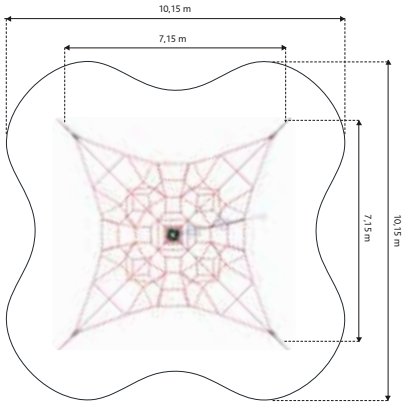

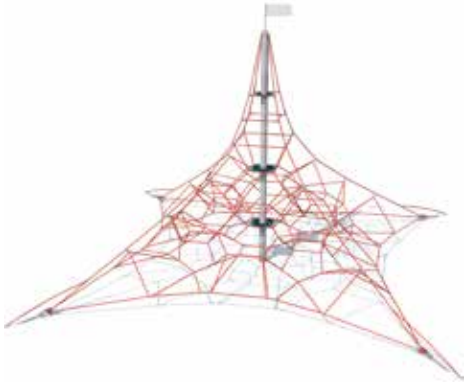

Piramido Q65

CR-LI-PQ65

H=6,50 m
HIC=0,80 m

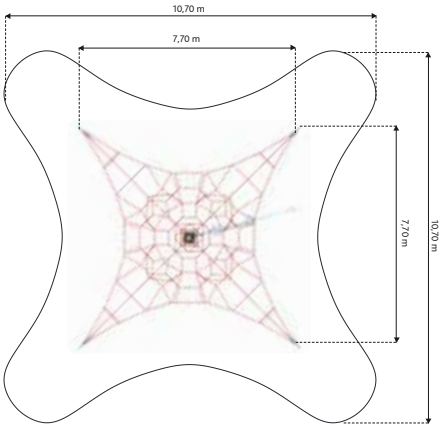

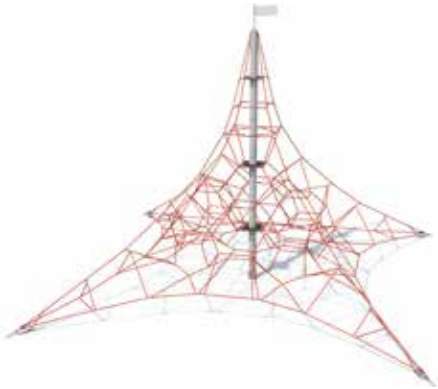

Piramido Q75

CR-LI-PQ75

H=7,50 m
HIC=1,20 m

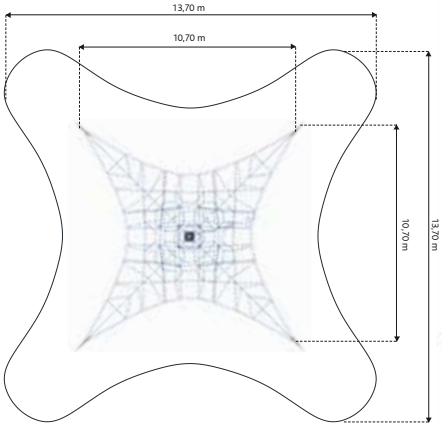

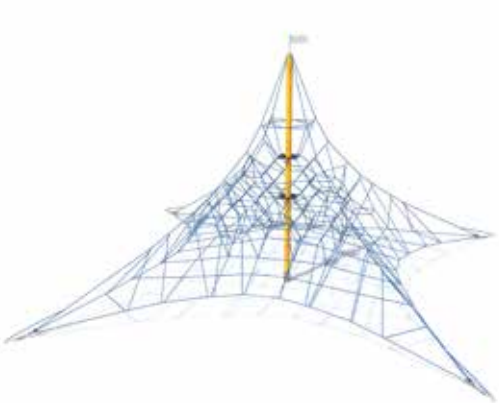

Piramido Q85

CR-LI-PQ85

H=8,50 m
HIC=1,30 m

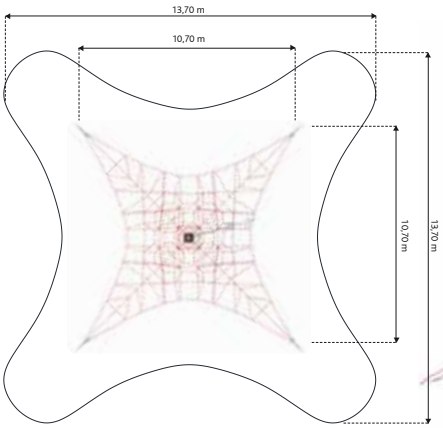

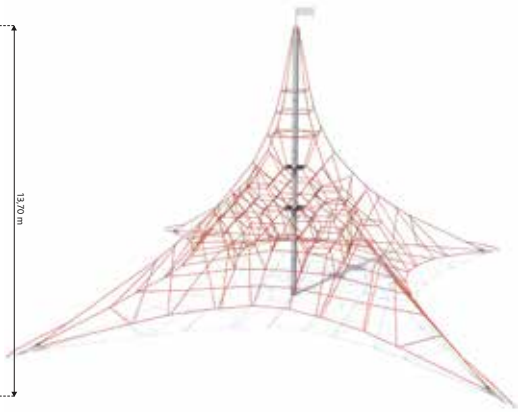

Piramido P50

CR-LI-PP50

H=5,00 m
HIC=0,20 m

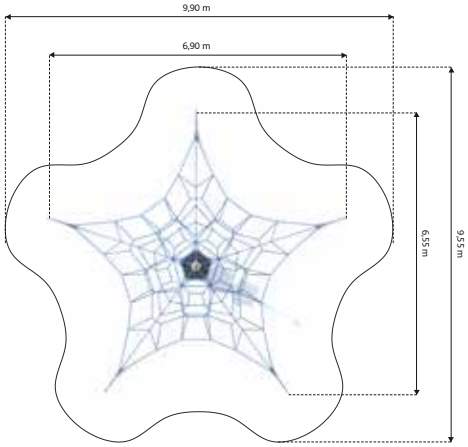

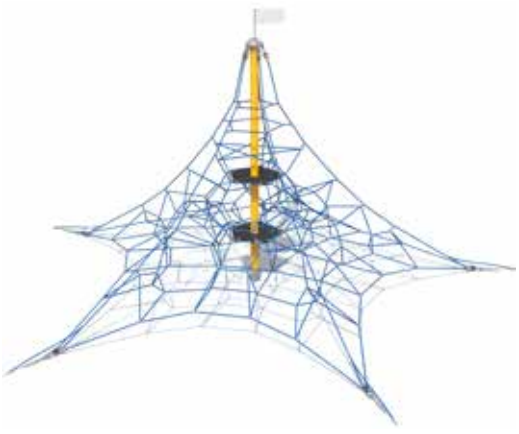

Piramido P65

CR-LI-PP65

H=6,50 m
HIC=0,45 m

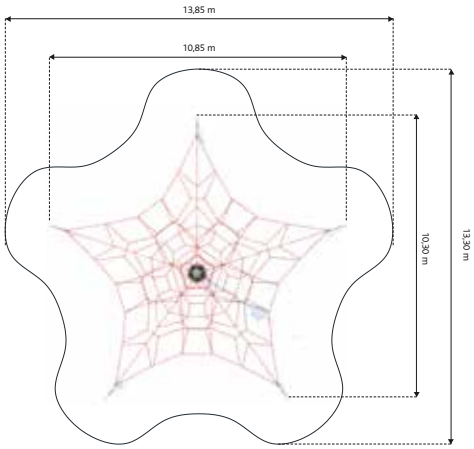

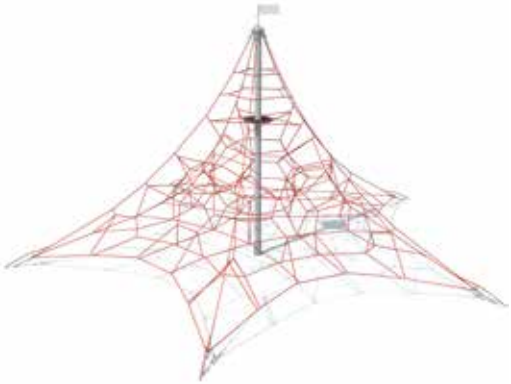

Piramido S55

CR-LI-PS55

H=5,50 m
HIC=0,35 m

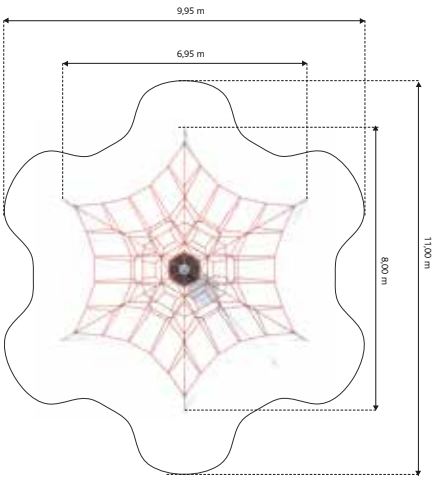

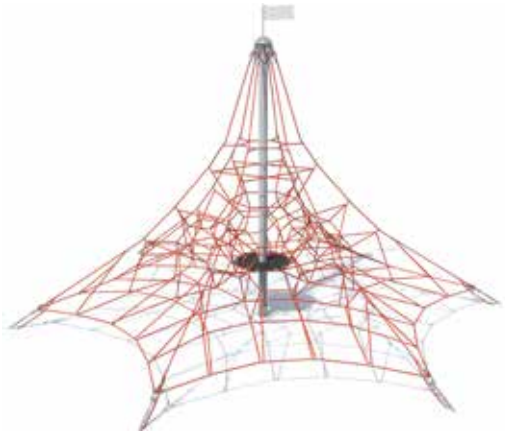

Piramido S65

CR-LI-PS65

H=6,50 m
HIC=0,45 m

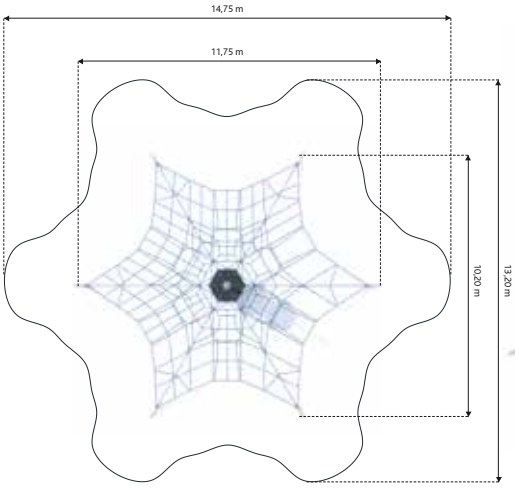

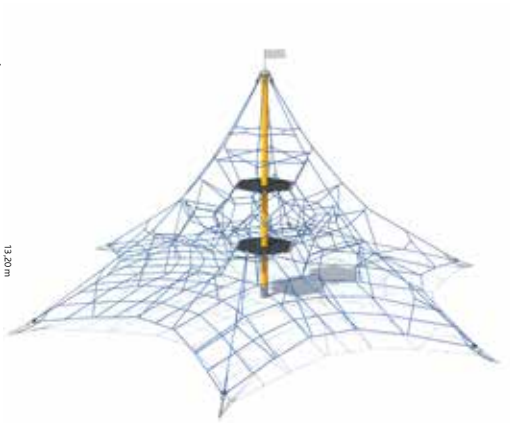

Piramido S85

CR-LI-PS85

H=8,50 m
HIC=0,45 m

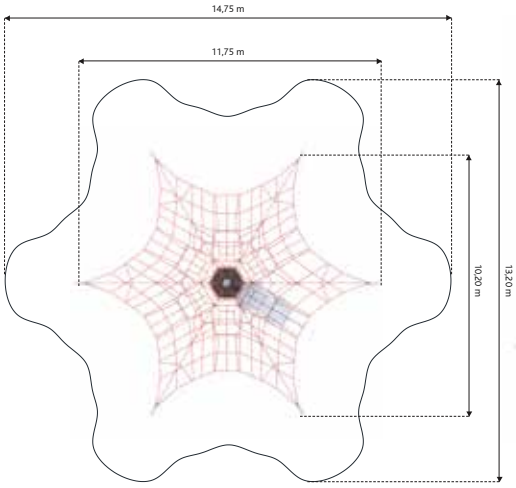

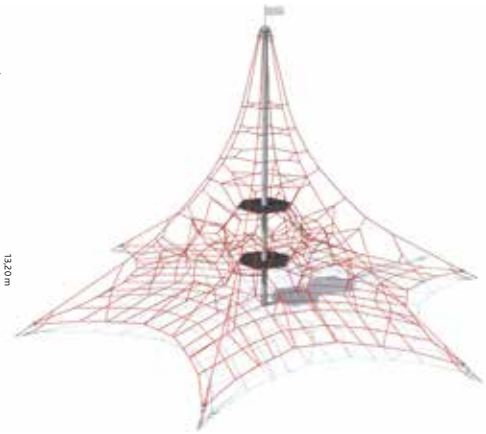

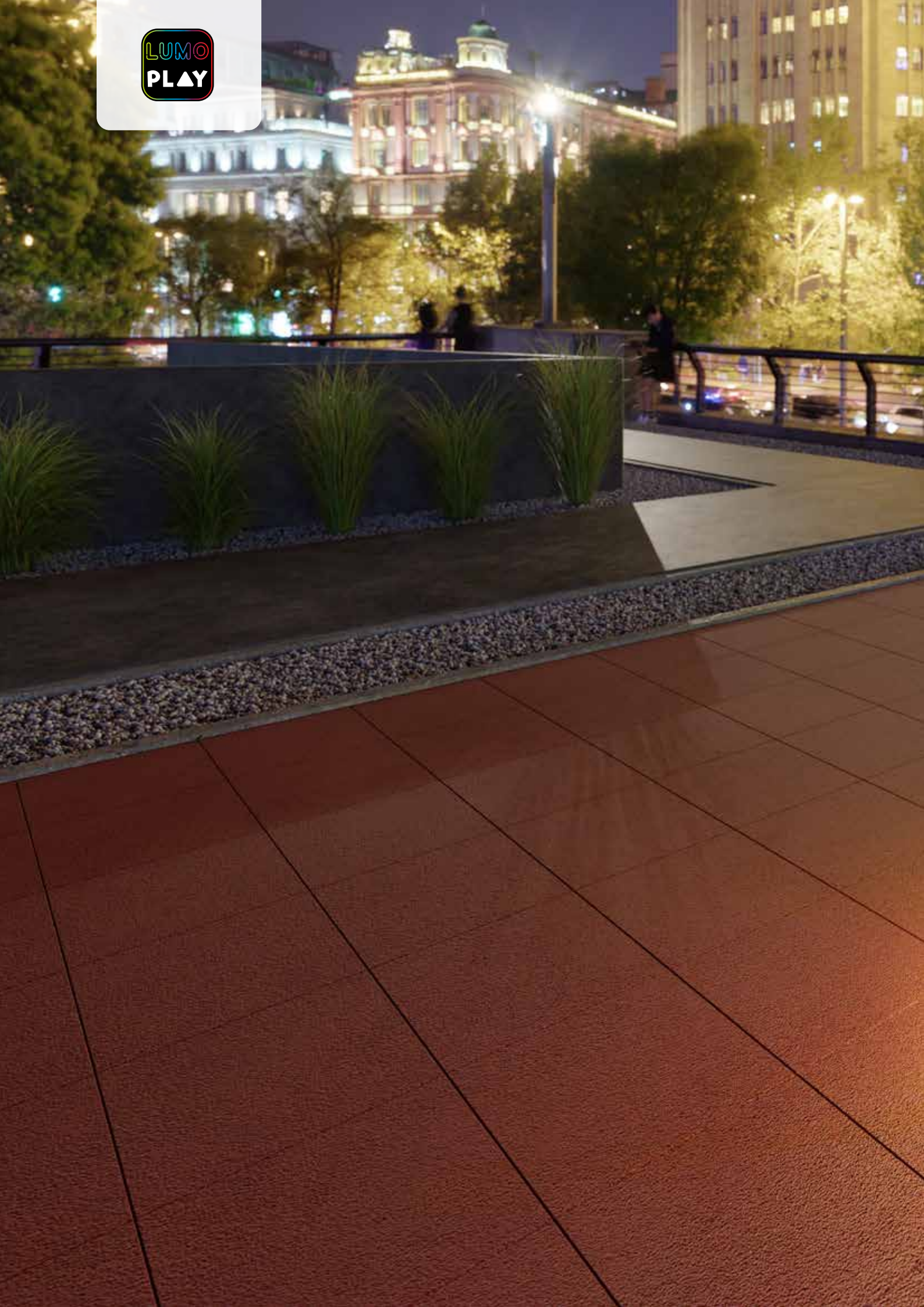
LUMO
PLAY

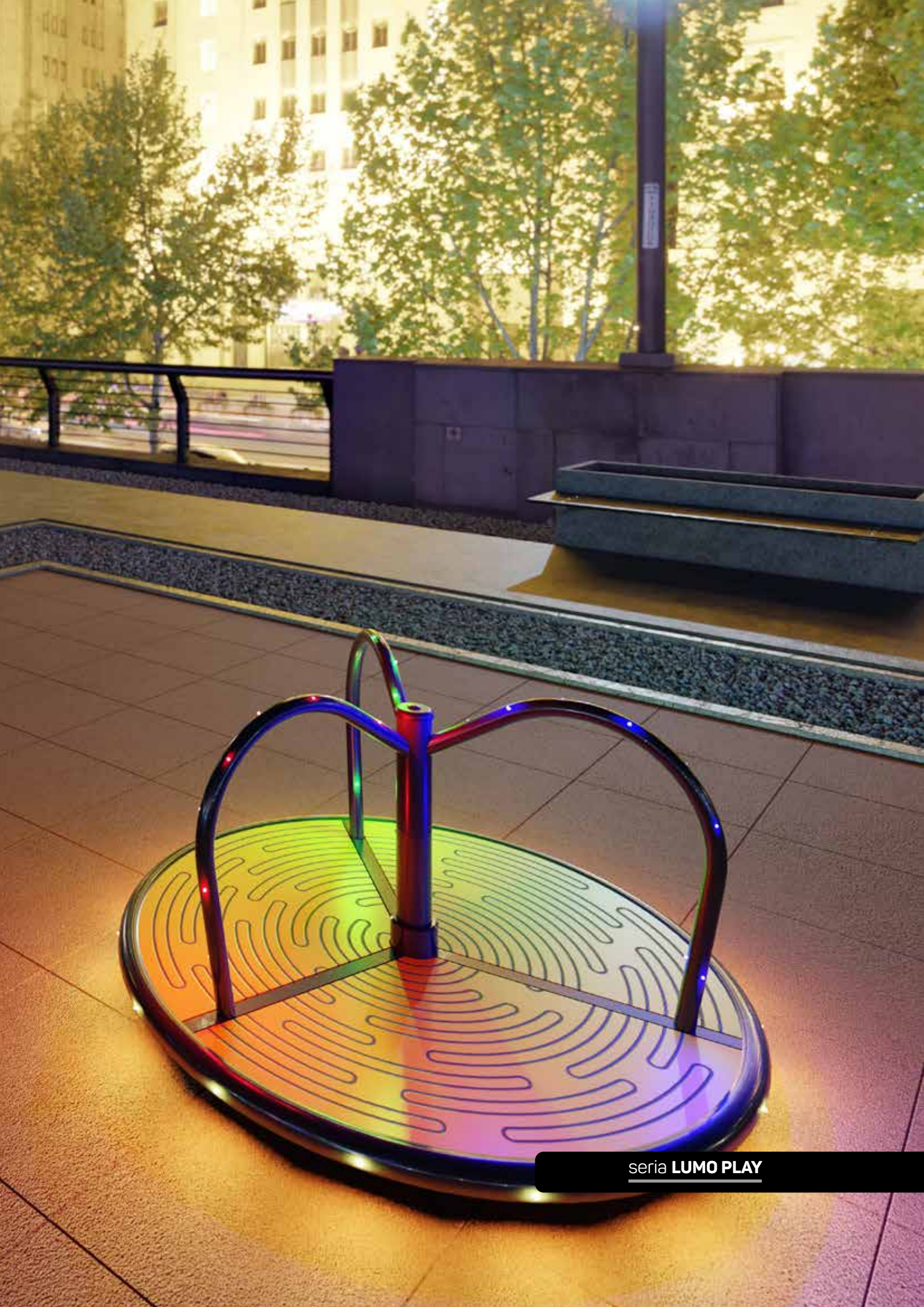

seria **LUMO PLAY**

ŚWIATŁO I DŹWIĘK

Funkcja LUMO PLAY to unikalny system opracowany przez nas na potrzeby instalacji w zabawkach na place zabaw. Zabawka sama generuje prąd który jest zamieniany na światło i dźwięk.

Światło

Po wprowadzeniu zabawki w ruch zabawka rozbłyśnie kolorowymi światełkami LED.

Muzyka

Po wprowadzeniu zabawki w ruch usłyszysz muzykę. Wbudowane głośniki zapewnią odpowiednią jakość dźwięku.

Własna muzyka

Dzięki aplikacji LUMO PLAY możesz puszczać własną, ulubioną muzykę.

Aplikacja

Pobierz aplikację LUMO PLAY z Google Play lub AppSpere i zarządzaj muzyką i światłem.

Prąd

Prąd jest generowany podczas zabawy. W związku z tym zabawki nie wymagają baterii ani podłączenia zewnętrznego.

Administrator

Aplikacja umożliwia nadrzędne ustawienia muzyki i światła. W zależności od pory dnia modyfikuj ustawienia głośności lub ON/OFF

APLIKACJA LUMO PLAY

1 → 2 → 3 → 4

Norte Lumo Play

GK-RO-201-LP

H=0,74 m
HIC=1,00 m

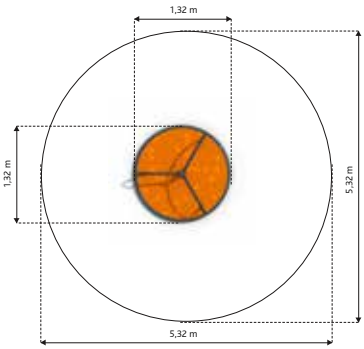

Tornado Lumo Play

GM0147-1p-LP

H=0,73 m
HIC=1,00 m

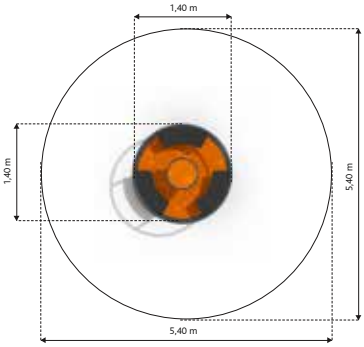

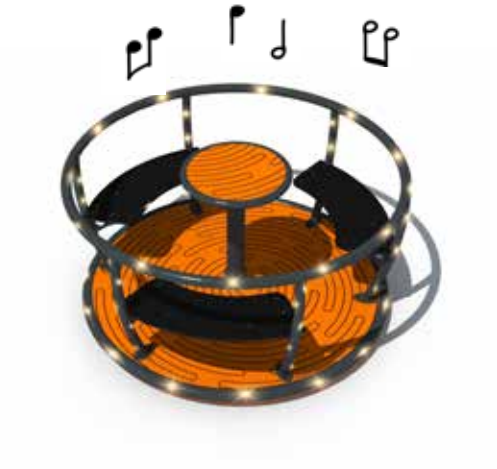

Snake Lumo Play

GM1652-LP

H=0,8 m
HIC=0,86 m

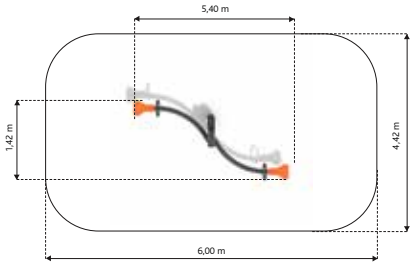

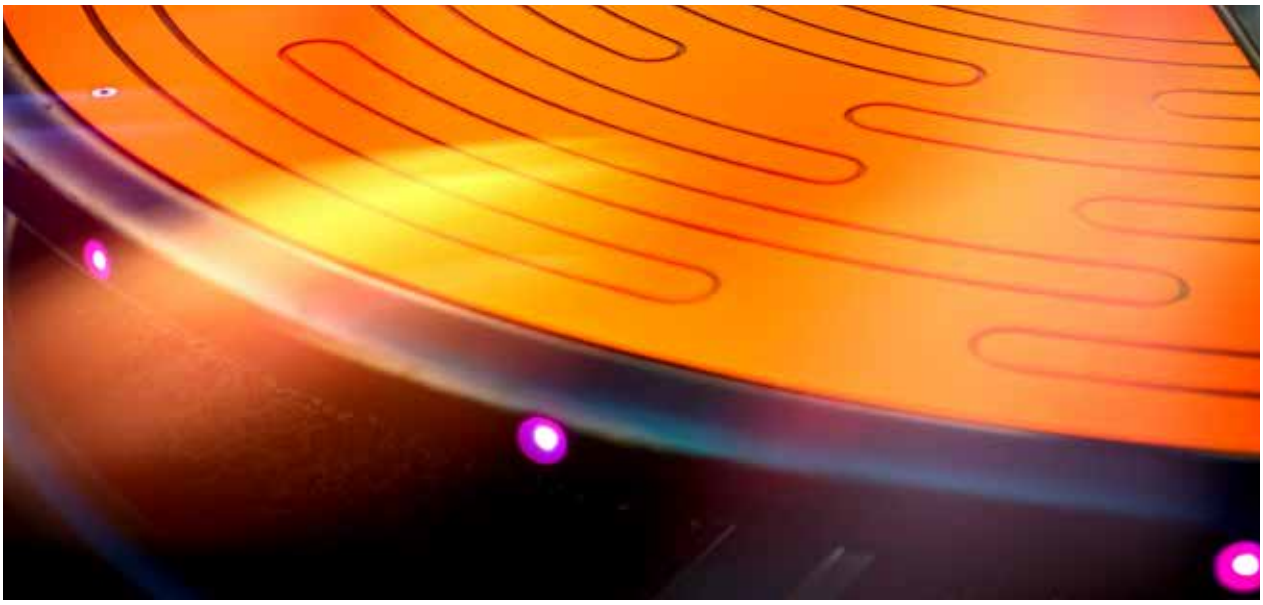

STILARIUM

seria **ACTIO**

Actio 110

0-27110-001

Actio 120

0-27120-001

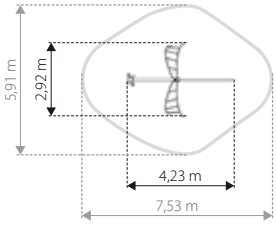

H=2,93 m

HIC=1,99 m

Actio 128

0-27128-001

Actio 131

0-27131-001

Actio 134

0-27134-001

Actio 140

0-27140-001

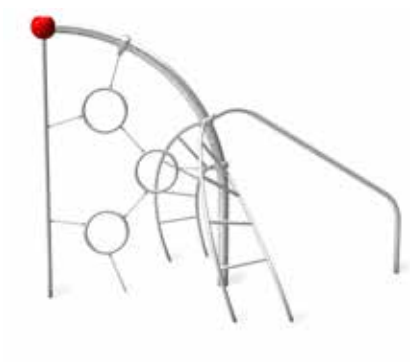

Actio 115

0-27115-001

H=2,93 m

HIC=1,39 m

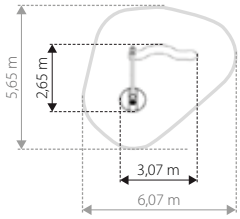

Actio 125

0-27125-001

H=2,93 m

HIC=1,99 m

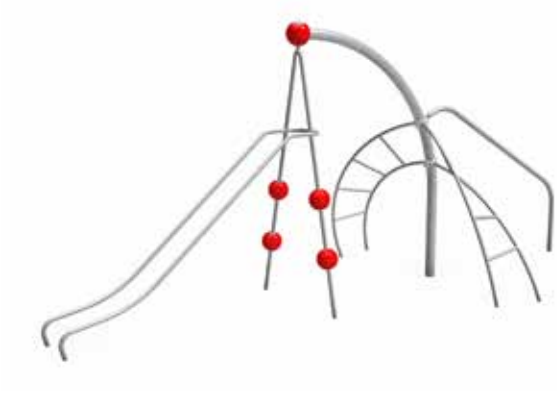

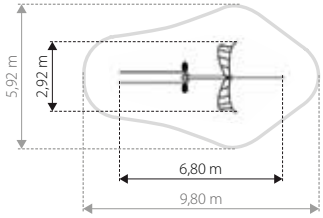

Actio 127

0-27127-000

H=2,93 m

HIC=2,86 m

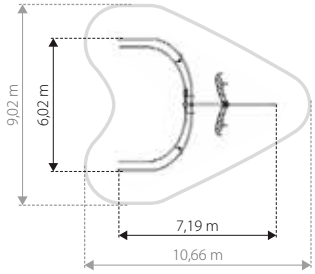

Actio 160

0-27160-000

Actio 162

0-27162-000

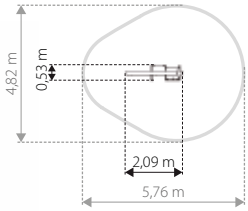

H=2,93 m

HIC=2,86 m

Actio 164

0-27164-000

H=2,93 m

HIC=2,86 m

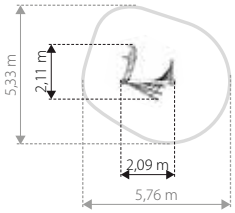

Actio 166

0-27166-000

Actio 168

0-27168-000

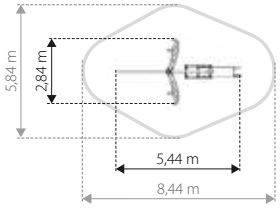

H=2,93 m

HIC=2,86 m

Actio 202

0-27202-001

H=2,93 m

HIC=0,86 m

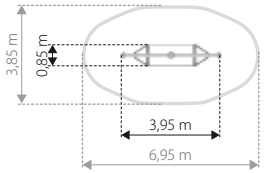

Actio 220

0-27220-001

H=2,93 m

HIC=0,86 m

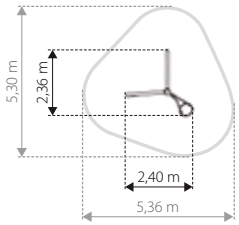

Actio 222

0-27222-001

H=2,93 m

HIC=2,86 m

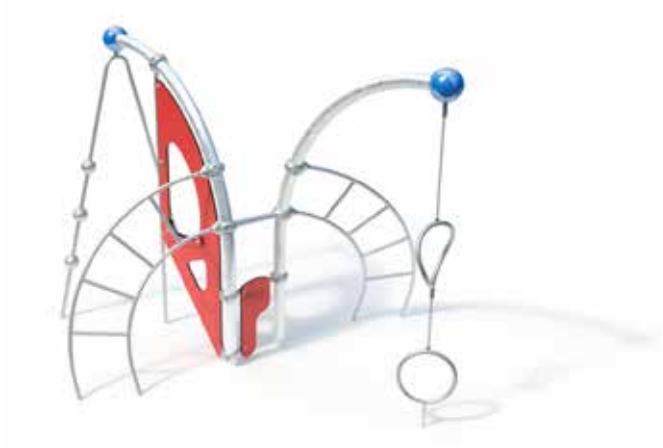

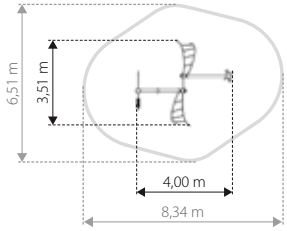

Actio 225

0-27225-000

H=2,93 m

HIC=0,53 m

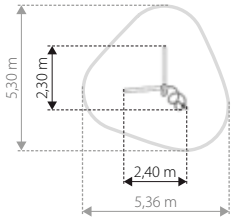

Actio 228

0-27228-001

H=2,93 m

HIC=2,86 m

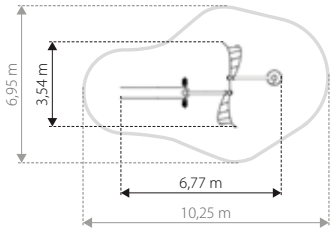

Actio 230
0-27230-001

Actio 231
0-27231-001

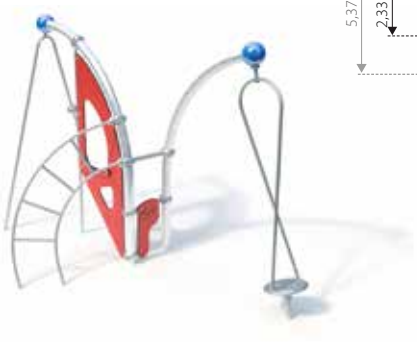

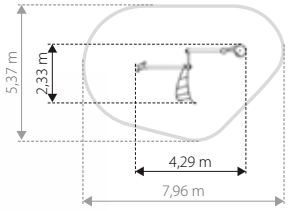

H=2,93 m

HIC=1,86 m

Actio 232
0-27232-001

H=2,93 m

HIC=2,86 m

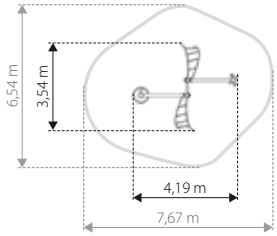

Actio 235
0-27235-001

Actio 237
0-27237-001

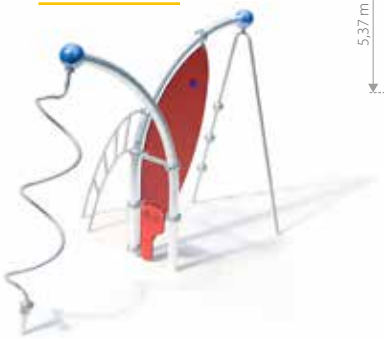

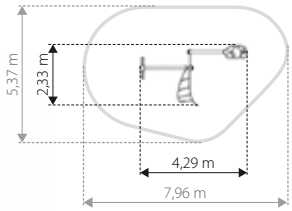

H=2,93 m

HIC=2,86 m

Actio 238
0-27238-001

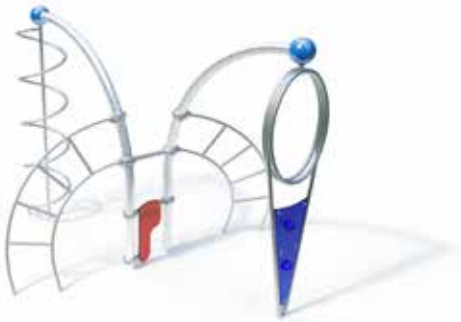

Actio 253
0-27253-001

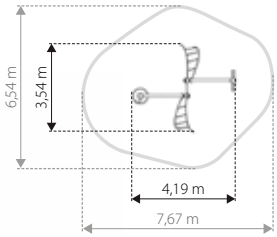

H=2,96 m

HIC=2,83 m

Actio 241

0-27241-001

Actio 248

0-27248-001

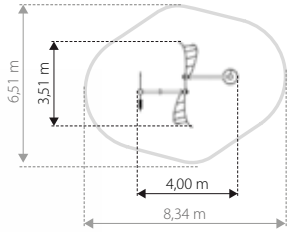

H=2,93 m

HIC=2,86 m

Actio 251

0-27251-001

Actio 255

0-27255-001

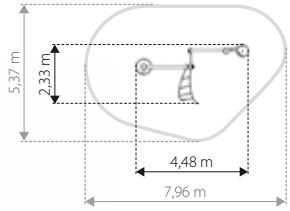

H=2,93 m

HIC=2,86 m

Actio 265

0-27265-001

H=2,93 m

HIC=1,83 m

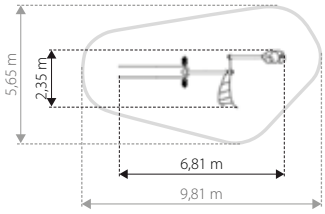

Actio 275

0-27275-001

H=2,93 m

HIC=2,86 m

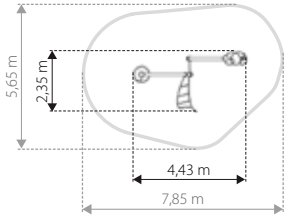

Actio 285

0-27285-001

H=2,89 m

HIC=1,38 m

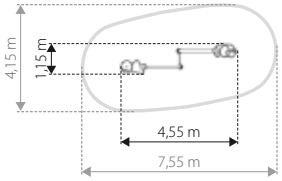

Actio 287

0-27287-000

H=2,93 m

HIC=2,86 m

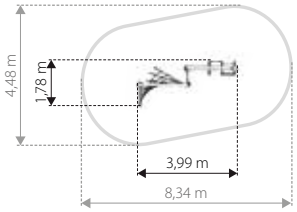

Actio 288

0-27288-000

H=2,93 m

HIC=2,86 m

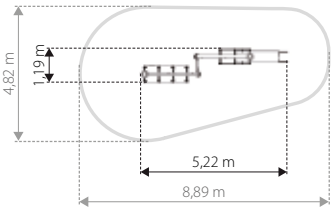

Actio 289

0-27289-000

H=2,93 m

HIC=2,86 m

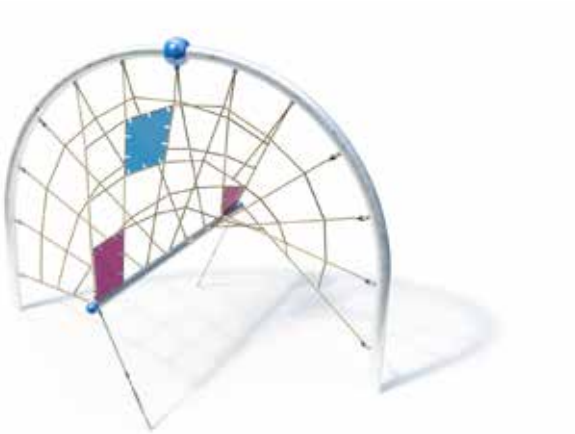

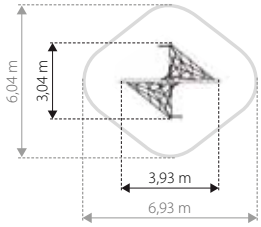

Actio 290

0-27290-000

H=2,93 m

HIC=2,86 m

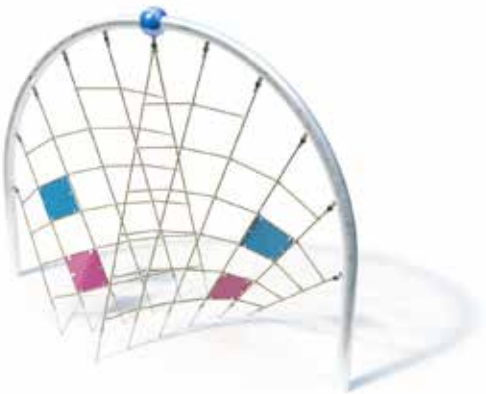

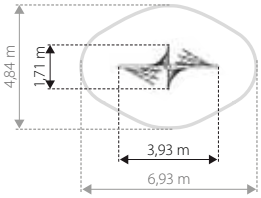

Actio 291

0-27291-000

H=2,93 m

HIC=2,86 m

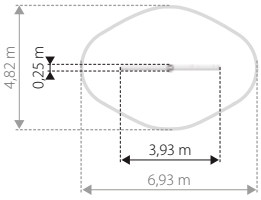

Actio 292

0-27292-000

Actio 293

0-27293-000

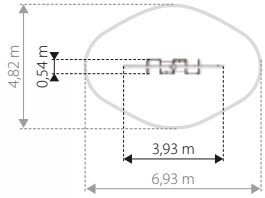

H=2,93 m

HIC=2,86 m

Actio 301

0-27301-001

H=2,93 m

HIC=2,86 m

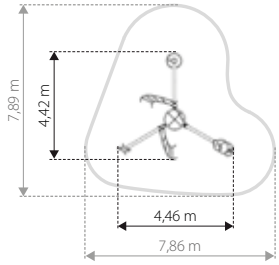

Actio 303

0-27303-001

H=2,93 m

HIC=2,86 m

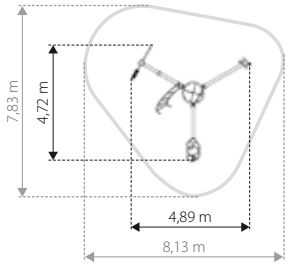

Actio 307

0-27307-001

H=2,93 m

HIC=2,86 m

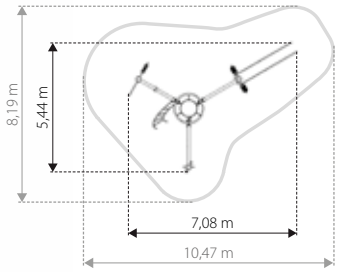

Actio 309

0-27309-001

H=2,93 m

HIC=2,86 m

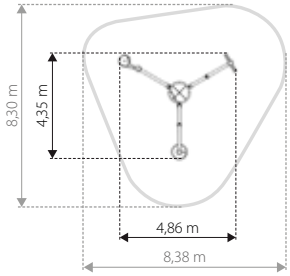

Actio 311

0-27311-001

H=2,93 m

HIC=2,86 m

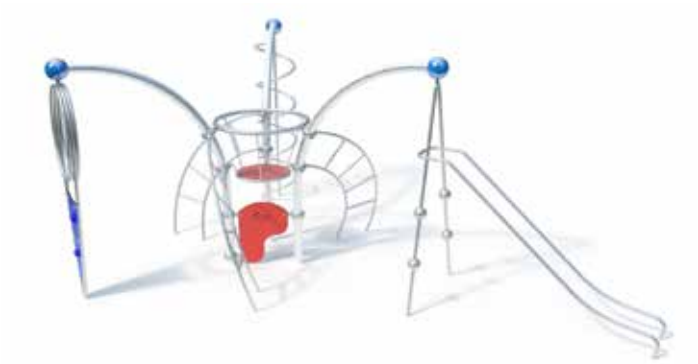

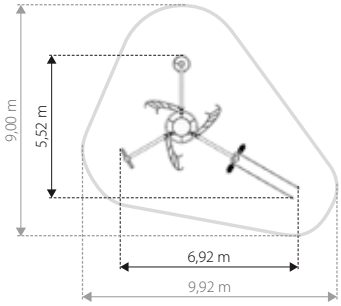

Actio 315

0-27315-001

H=2,93 m

HIC=2,86 m

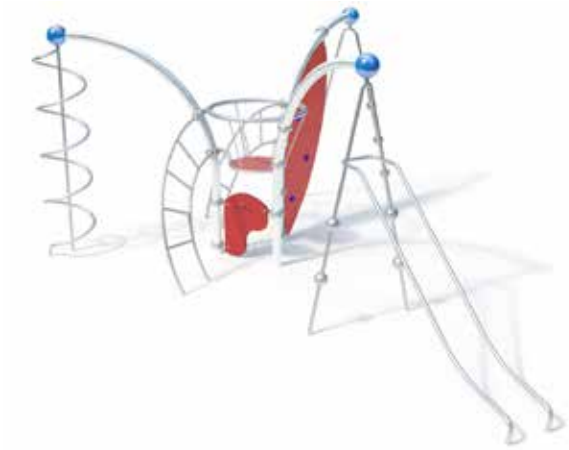

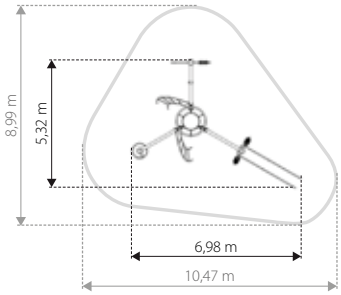

Actio 319

0-27319-001

H=2,93 m

HIC=2,86 m

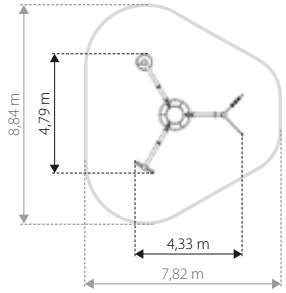

Actio 350

0-27350-000

H=2,93 m

HIC=2,86 m

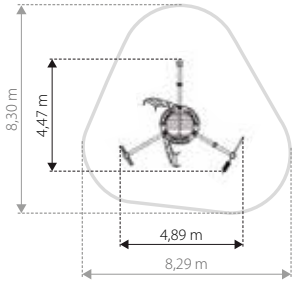

Actio 352

0-27352-000

H=5,35 m

HIC=2,86 m

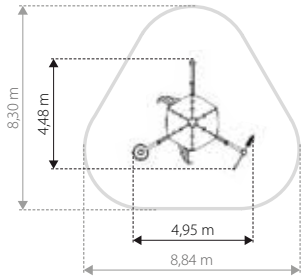

Actio 360

0-27360-000

H=2,93 m

HIC=2,86 m

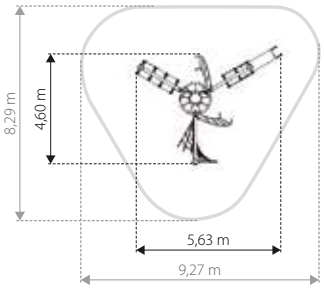

Actio 362

0-27362-000

H=2,93 m

HIC=2,86 m

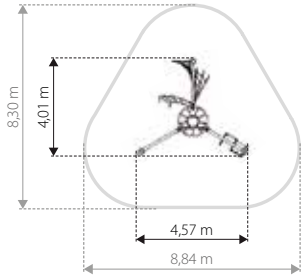

Actio 364

0-27364-000

H=2,93 m

HIC=2,86 m

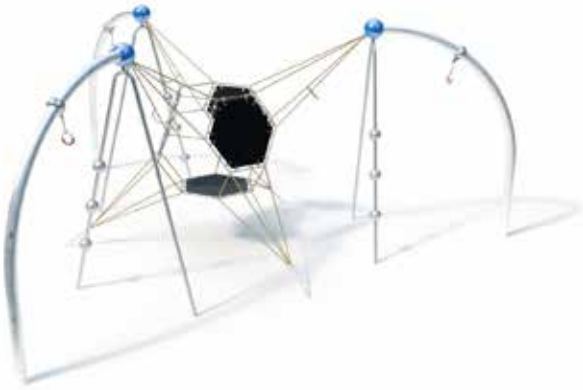

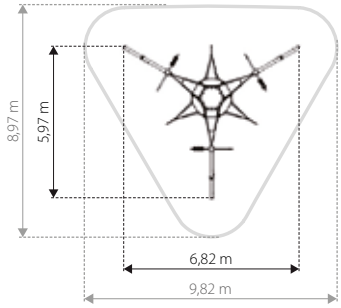

Actio 366

0-27366-000

H=2,93 m

HIC=2,86 m

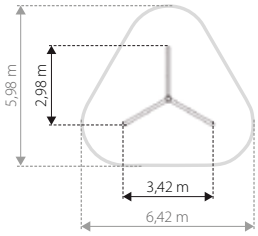

Actio 401

0-27401-001

H=2,93 m

HIC=2,86 m

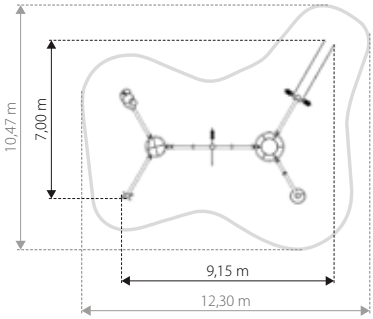

Actio 441

0-27441-001

H=2,93 m

HIC=2,86 m

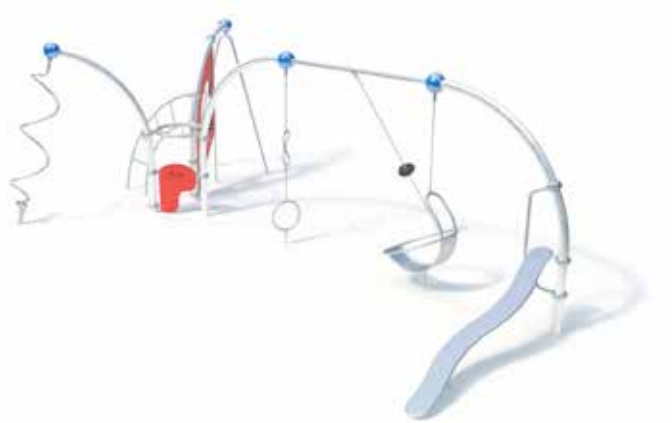

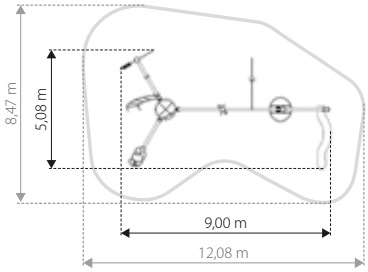

Actio 461

0-27461-001

H=2,93 m

HIC=2,86 m

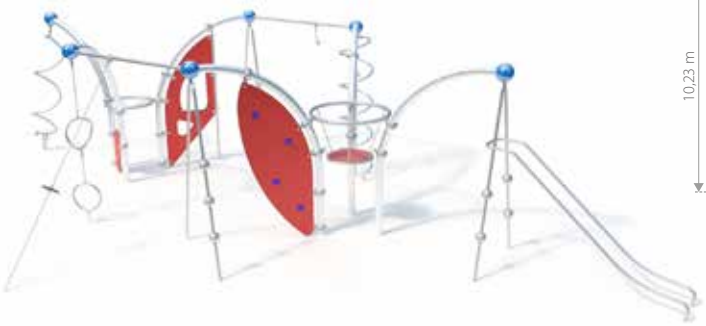

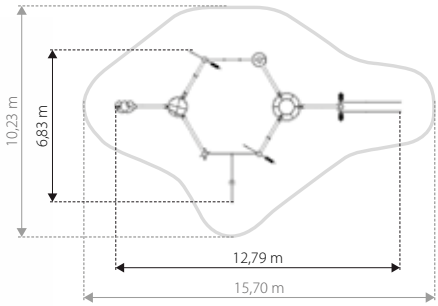

Actio 481

0-27481-001

H=2,93 m

HIC=2,86 m

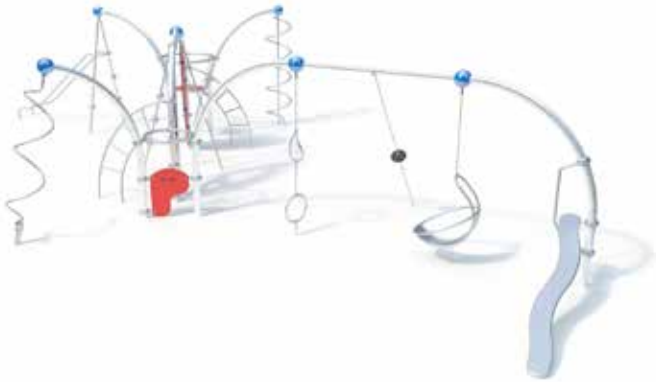

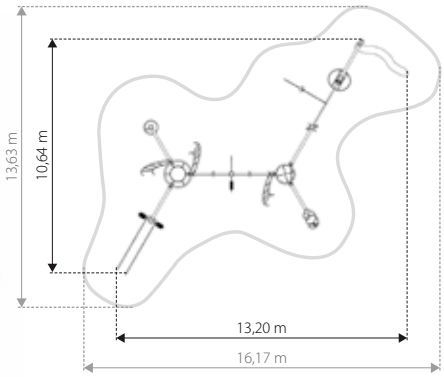

Actio 485

0-27485-000

H=2,93 m

HIC=2,86 m

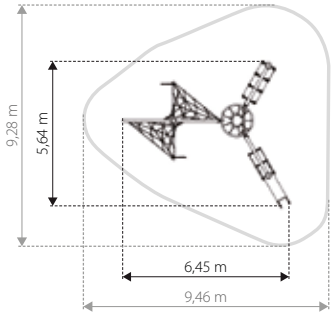

Actio 501

0-27501-000

H=2,93 m

HIC=2,86 m

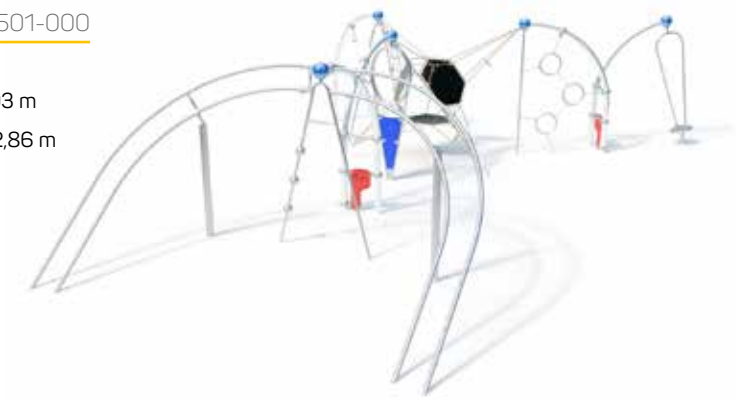

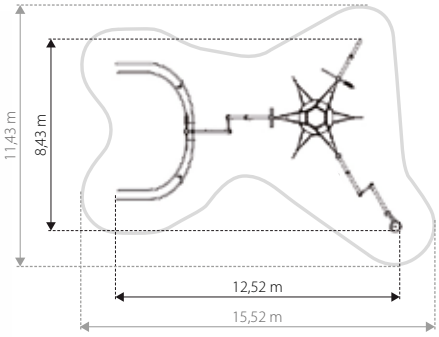

seria **MROWISKO**

Seria **MROWISKO** to zabawki pozwalające na wiele form zabawy.
Rozwijają wyobraźnię i koordynację ruchową u dzieci. Ich różnorodne formy i kolory pozytywnie wpływają na kreatywność oraz wszystkie zmysły, zapewniając różnorodną formę aktywności fizycznej, uwielbianej przez dzieci.

Zabawki wykonane przy użyciu polietylenu formowanego rotacyjnie. Produkowane w technice podwójnej ścianki o grubości między 4-6 mm.
Bardzo odporne na uszkodzenia mechaniczne i zmienne warunki atmosferyczne oraz promieniowanie UV.

Części metalowe zostały zrobione ze stali ocynkowanej, dzięki czemu są odporne na korozję oraz ekstremalne warunki pogodowe i światło UV.

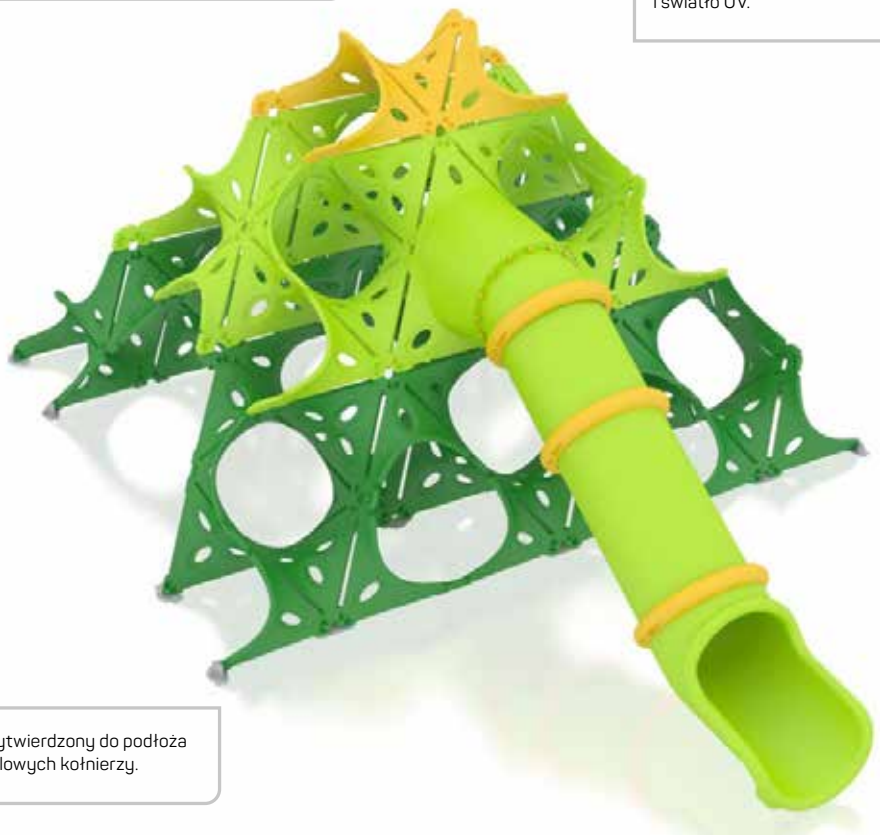

Produkt jest przytwierdzony do podłoża za pomocą metalowych kołnierzy.

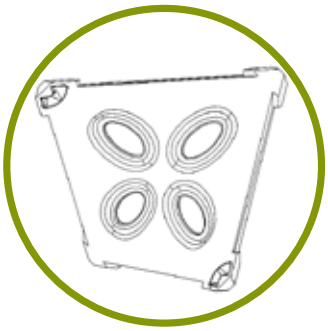

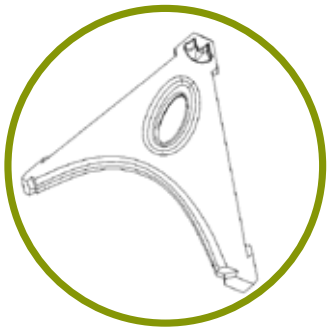

Zabawki **MROWISKO** składają się z połączonych ze sobą mniejszych elementów.

Mrowisko 1

CR-MR-001

H=2,80 m

HIC=2,80 m

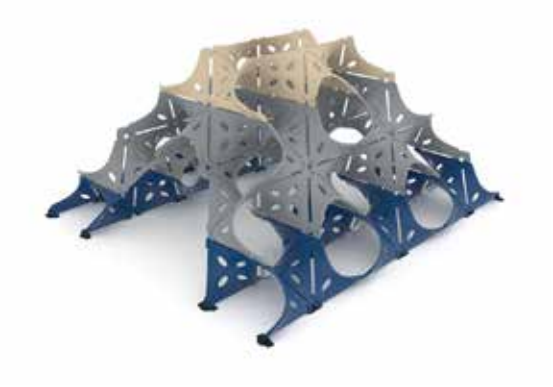

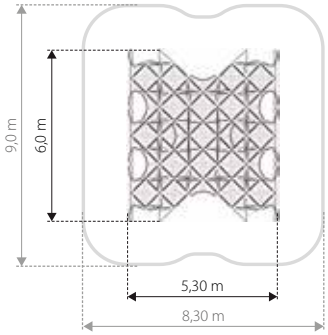

Mrowisko 8

CR-MR-008

H=2,10 m

HIC=2,10 m

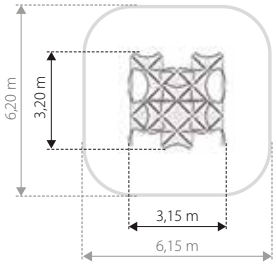

Mrowisko 10

CR-MR-010

H=2,30 m

HIC=2,30 m

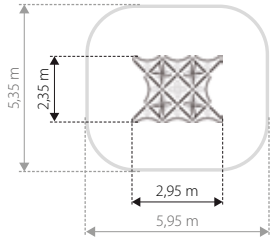

Mrowisko 12

CR-MR-012

H=1,55 m

HIC=1,50 m

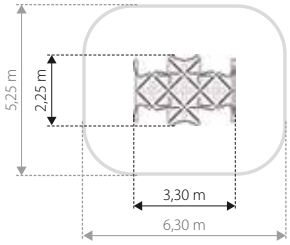

Mrowisko 13

CR-MR-013

H=2,80 m

HIC=2,80 m

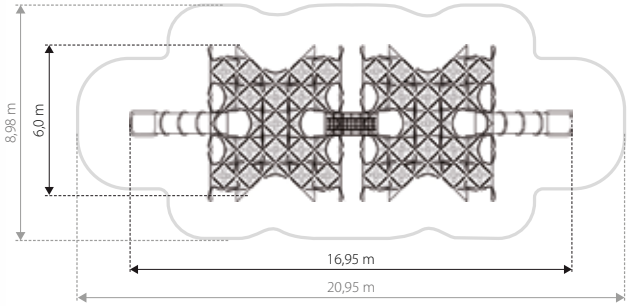

Mrowisko 15

CR-MR-015

H=2,10 m

HIC=2,10 m

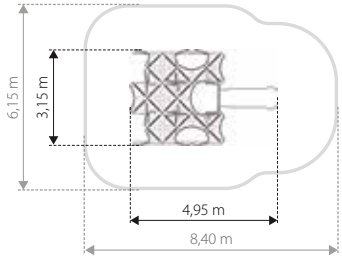

Mrowisko 19

CR-MR-019

H=3,50 m

HIC=3,00 m

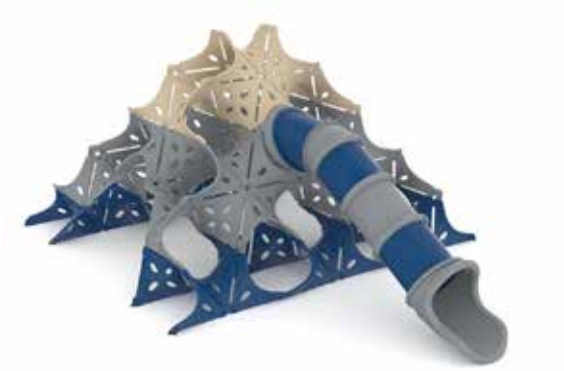

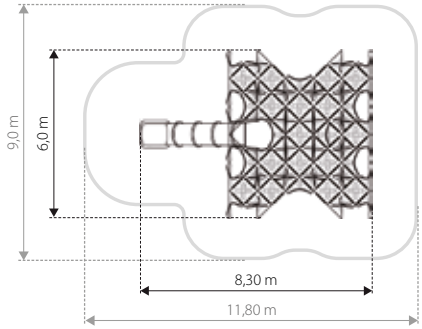

seria **KULA**

Zabawki z serii **KULA** posiadają idealne kształty i rozmiary, z myślą o najmłodszych użytkownikach.

Kolorystyka – dostępne warianty kolorystyczne.

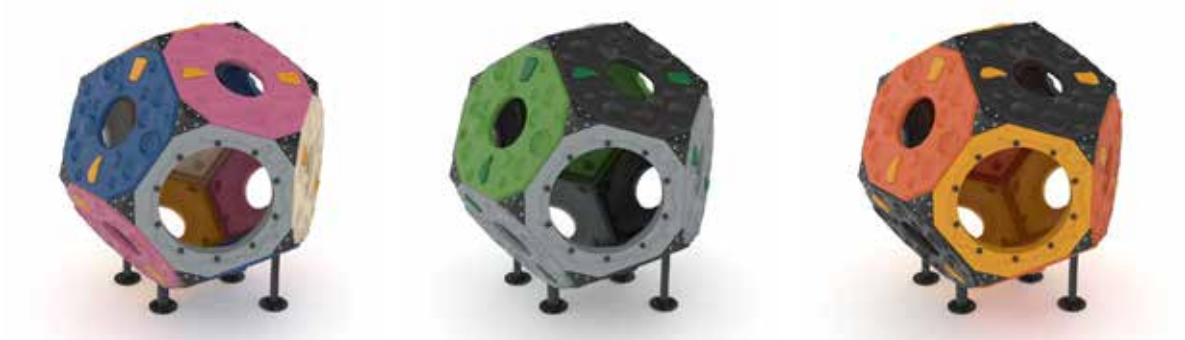

Wariant **1** Wariant **2** Wariant **3**

Zestaw Kula 1

CR-KU-01

H=1,35 m

HIC=1,35 m

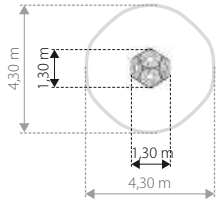

Zestaw Kula 2

CR-KU-02

H=2,35 m

HIC=2,35 m

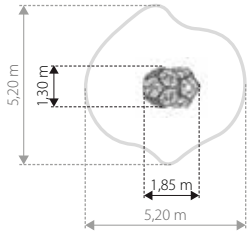

Zestaw Kula 3

CR-KU-03

H=2,35 m

HIC=2,35 m

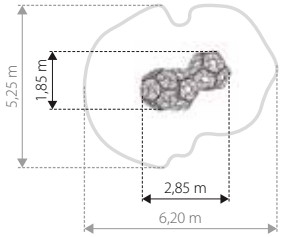

Zestaw Kula 4

CR-KU-04

H=2,35 m

HIC=2,35 m

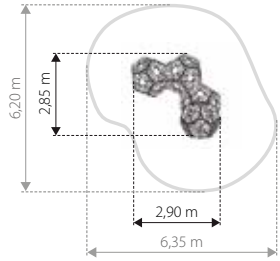

Zestaw Kula 5

CR-KU-05

H=2,35 m

HIC=2,35 m

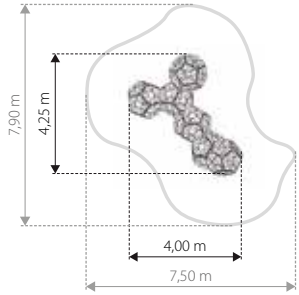

Zestaw Kula 11

CR-KU-11

H=1,35 m

HIC=1,35 m

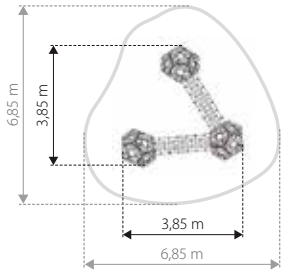

and You

seria **CZAROWNICE**

Ściany wykonane z wysokiej jakości paneli HPL, dodatkowo są frezowane, aby zapewnić gładką, delikatnie zaokrągloną, bezpieczną krawędź.

Kule łącznikowe z odlewu aluminiowego, pokryte powłoką antykorozyjną.

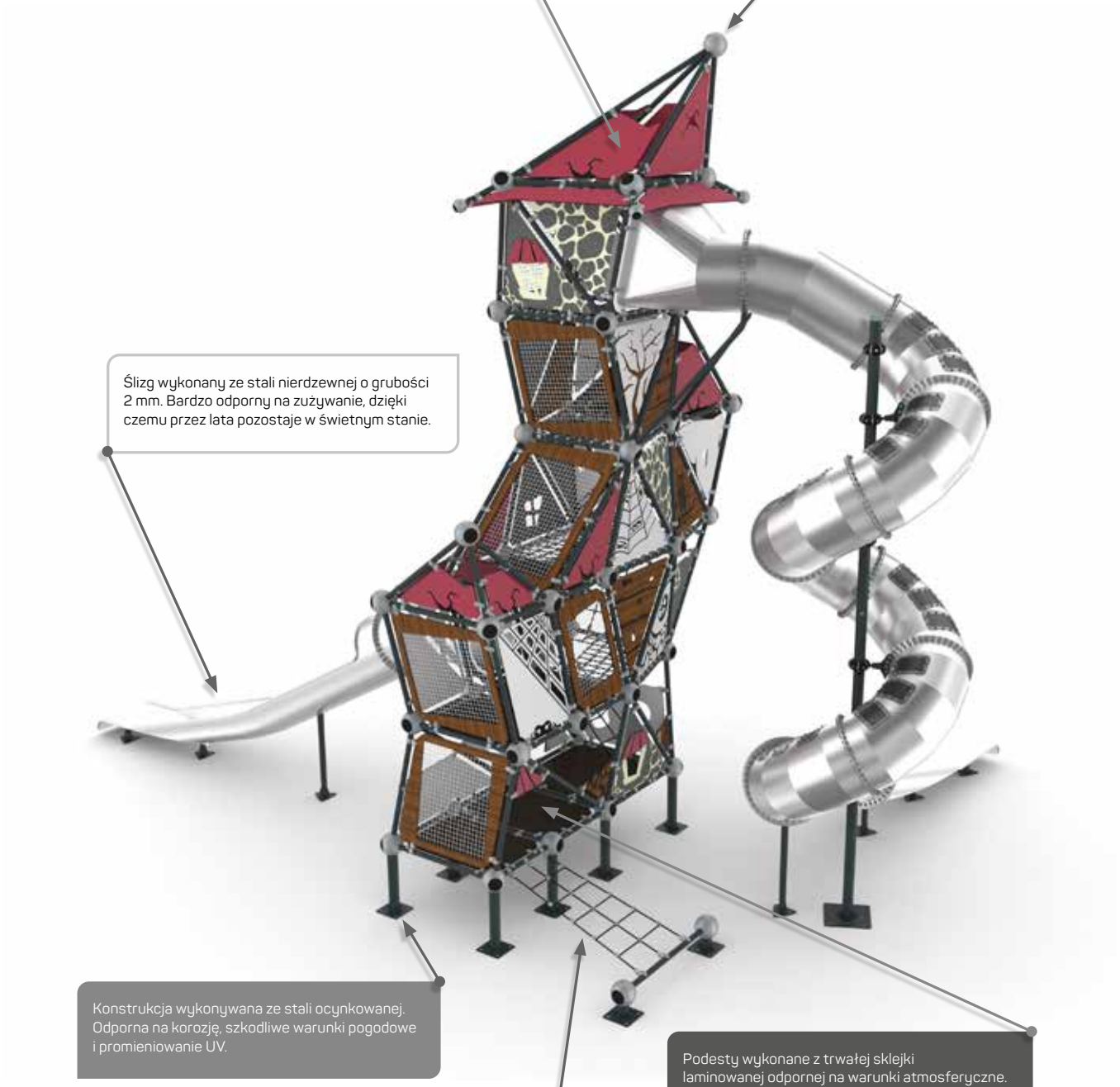

Ślizg wykonany ze stali nierdzewnej o grubości 2 mm. Bardzo odporny na zużywanie, dzięki czemu przez lata pozostaje w świetnym stanie.

Konstrukcja wykonywana ze stali ocynkowanej. Odporna na korozję, szkodliwe warunki pogodowe i promieniowanie UV.

Podesty wykonane z trwałej sklejki laminowanej odpornej na warunki atmosferyczne. Pokryte specjalną powłoką antypoślizgową, zwiększającą bezpieczeństwo użytkowników.

Liny składają się z 6 splotów z rdzeniem z ocynkowanych drutów. Każda jest ciasno pokryta poliestrem, dzięki czemu są bezpieczne i zyskują ochronę przed ścieraniem i wandalizmem. Odporne na promieniowanie UV, ognioodporne.

Domek Czarownicy 1

CR-DC-01

H=5,00 m

HIC=2,25 m

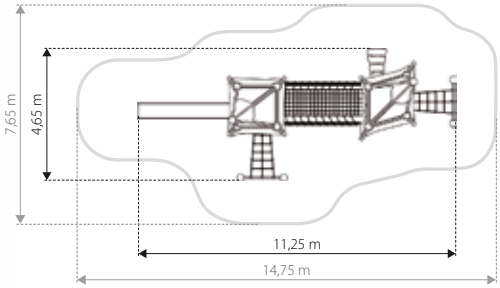

Domek Czarownicy 3

CR-DC-03

H=5,00 m

HIC=2,25 m

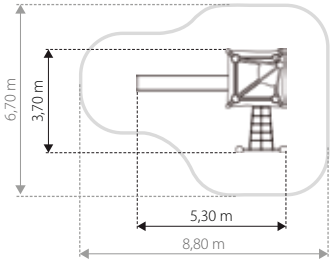

Domek Czarownicy 4

CR-DC-04

H=3,60 m

HIC=0,85 m

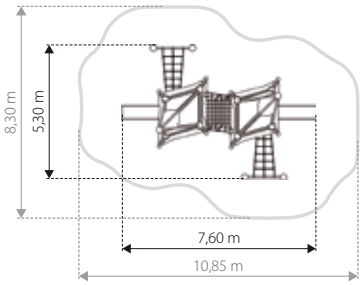

Domek Czarownicy 6

CR-DC-06

H=5,00 m

HIC=0,85 m

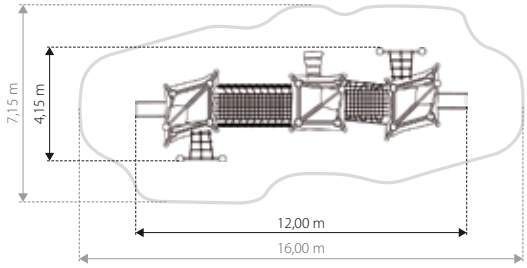

Domek Czarownicy 7

CR-DC-07

H=6,35 m

HIC=2,50 m

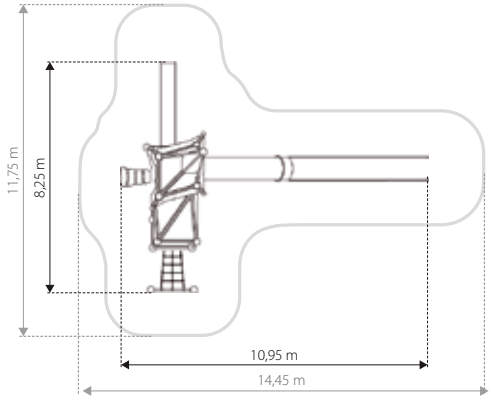

Domek Czarownicy 9

CR-DC-09

H=9,15 m

HIC=2,25 m

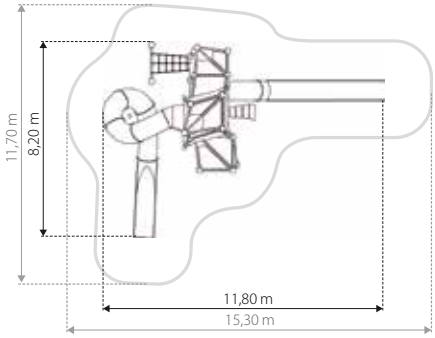

Domek Czarownicy 10

CR-DC-10

H=9,15 m

HIC=0,85 m

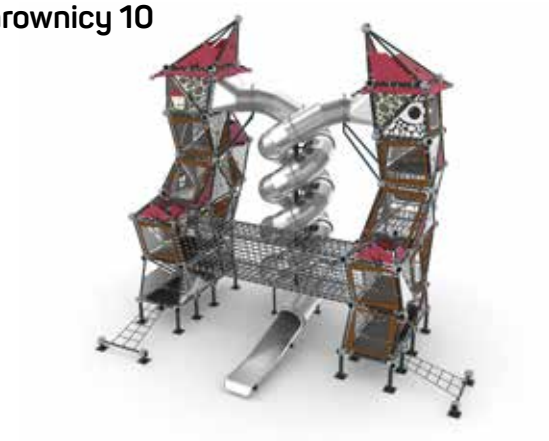

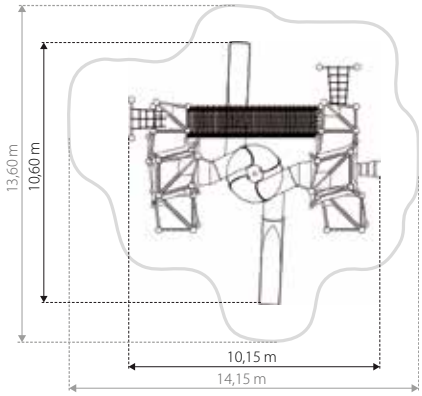

Pajak duży

CR-PA-02

H=1,85 m

HIC=1,30 m

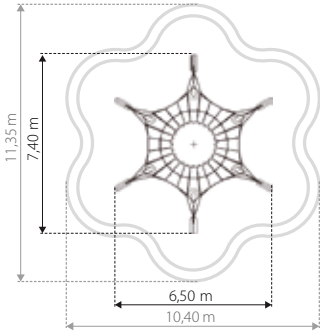

seria **WIOSKA INDIAŃSKA**

Kule łącznikowe z odlewu aluminiowego, pokryte powłoką antykorozyjną.

Ściany wykonane z wysokiej jakości paneli HPL, dodatkowo są frezowane, aby zapewnić gładką, delikatnie zaokrągloną, bezpieczną krawędź.

Liny składają się z 6 splotów z rdzeniem z ocynkowanych drutów. Każda jest ciasno pokryta poliestrem, dzięki czemu są bezpieczne i zyskują ochronę przed ścieraniem i wandalizmem. Odporne na promieniowanie UV, ognioodporne.

Podesty wykonane z trwałej sklejki laminowanej odpornej na warunki atmosferyczne. Pokryte specjalną powłoką antypoślizgową, zwiększając bezpieczeństwo użytkowników.

Konstrukcja wykonana ze stali ocynkowanej. Odporna na korozję, szkodliwe warunki pogodowe i promieniowanie UV.

Ślizg wykonany ze stali nierdzewnej o grubości 2 mm. Bardzo odporny na zużywanie, dzięki czemu przez lata pozostaje w świetnym stanie.

Domek Indiański 3

CR-WI-03

H=2,95 m

HIC=1,00 m

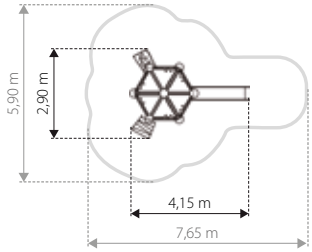

Domek Indiański 6

CR-WI-06

H=2,95 m

HIC=1,00 mm

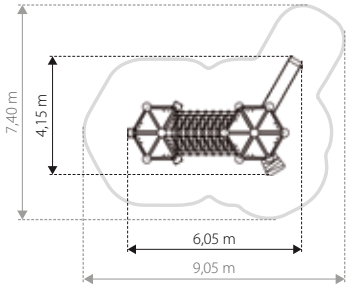

Domek Indiański 12

CR-WI-12

H=3,45 m

HIC=1,50 m

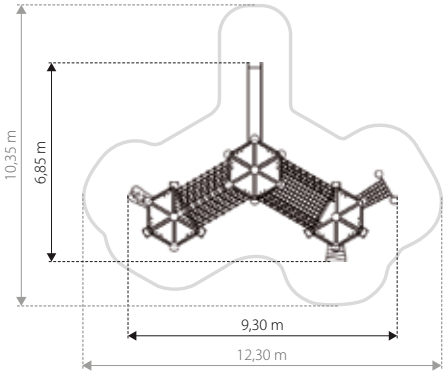

Domek Indiański 15

CR-WI-15

H=4,95 m

HIC=2,15 m

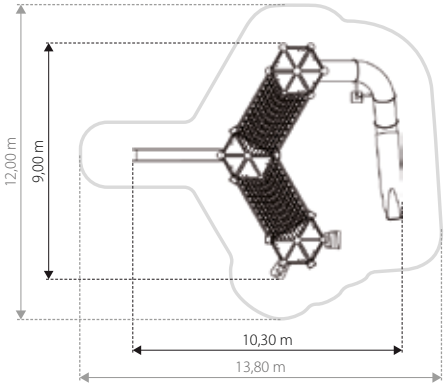

Domek Indiański 17

CR-WI-17

H=4,95 m

HIC=2,15 m

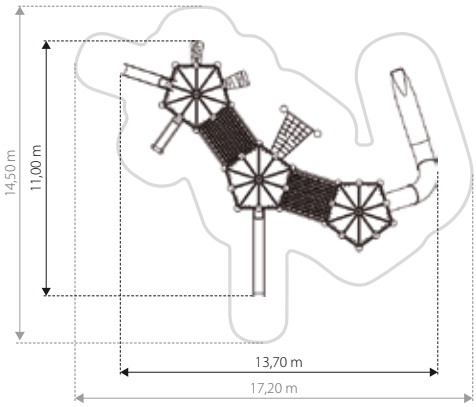

Domek Indiański 19

CR-WI-19

H=3,90 m

HIC=2,00 m

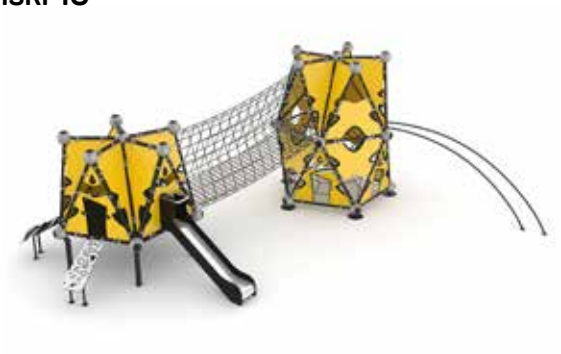

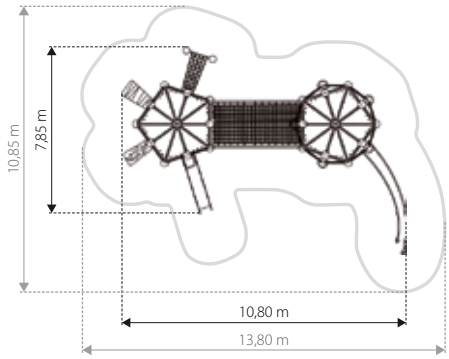

Domek Indiański 21

CR-WI-21

H=2,50 m

HIC=0,60 m

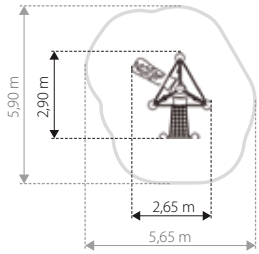

Domek Indiański 23

CR-WI-23

H=2,50 m

HIC=0,60 m

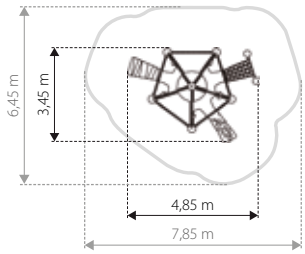

seria **AKRA**

AKRA

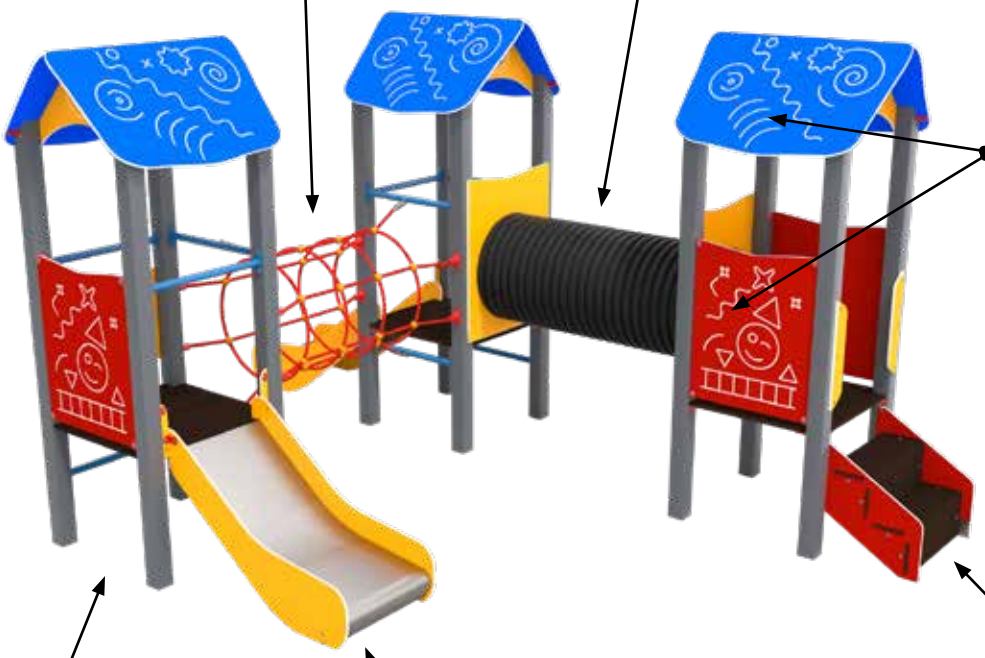

Mostki, i tunele linowe z trwałej liny poliamidowej

Połączenie w formie tunelu podnoszą atrakcyjność zabawki

Atrakcyjna grafika na daszkach i boczkach

Konstrukcja z stabilnych, metalowych profili

Kolorowe ślizgawki o łagodnych i bezpiecznych zjazdach

Podest i schodki z solidnego tworzywa HDPE z powłoką antypoślizgową

AVELO
dla dzieci w wieku 3-6 lat

PIRO
dla dzieci w wieku 0-3 lat

Avelo 4-2

BO-AK-542

H=3,11 m
HIC=1,94 m

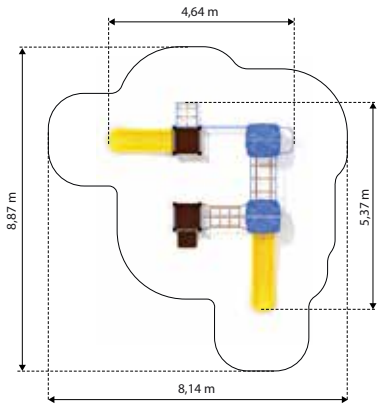

Avelo 4-3

BO-AK-543

H=3,11 m
HIC=1,94 m

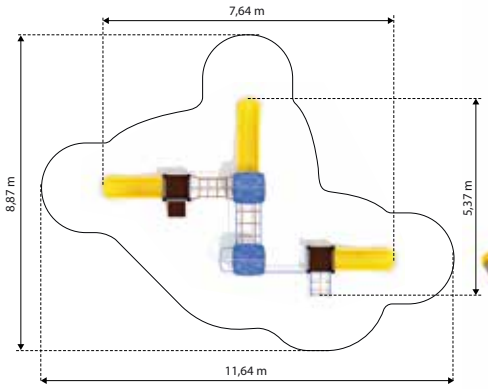

Avelo 3-5

BO-AK-535

H=3,11 m
HIC=1,20 m

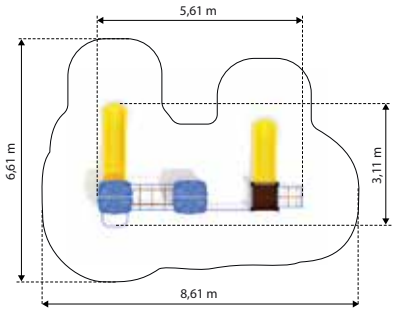

Avelo 3-3

BO-AK-533

H=3,11 m
HIC=1,20 m

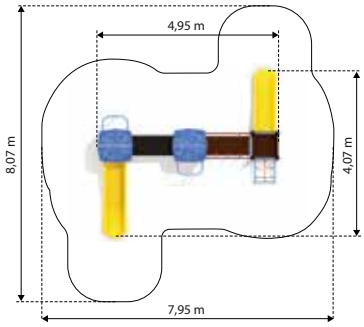

Avelo 3-4

BO-AK-534

H=3,11 m
HIC=1,20 m

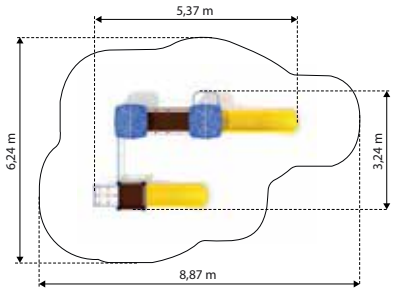

Avelo 2-4

BO-AK-524

H=3,11 m
HIC=1,20 m

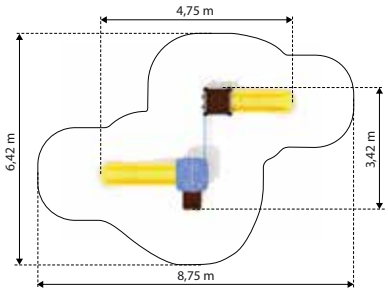

Avelo 2-3

BO-AK-523

H=3,11 m
HIC=1,94 m

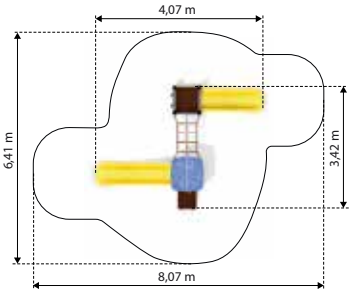

Avelo 2-5

BO-AK-525

H=3,11 m
HIC=1,20 m

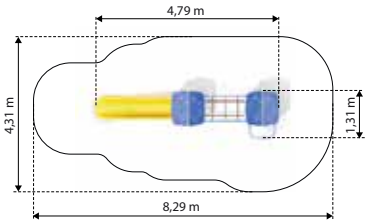

Avelo 1-2

BO-AK-512

H=1,72 m
HIC=0,9m

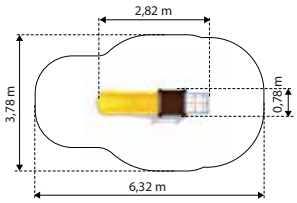

Avelo 1-3

BO-AK-513

H=3,11 m
HIC=1,20 m

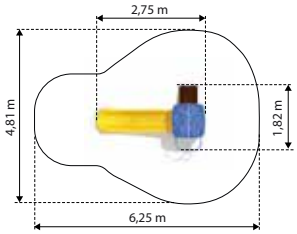

Piro 4-1

BO-AK-541

H=2,25 m
HIC=0,59 m

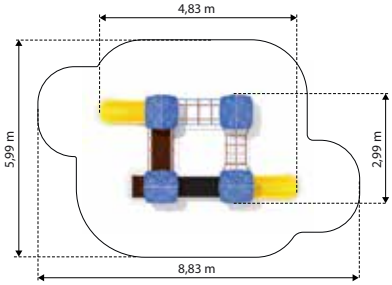

Piro 3-2

BO-AK-532

H=2,25 m
HIC=0,59 m

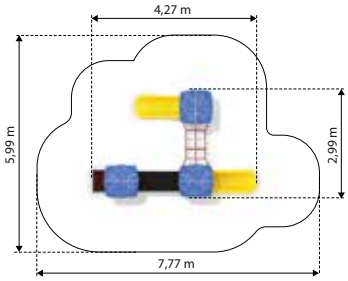

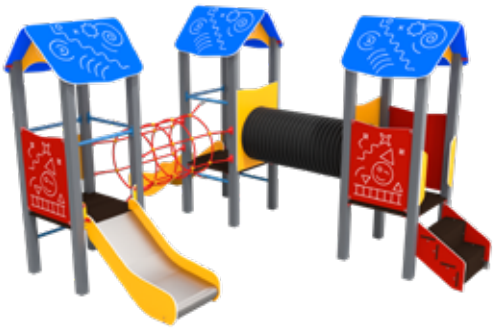

Piro 3-1

BO-AK-531

H=2,25 m
HIC=0,59 m

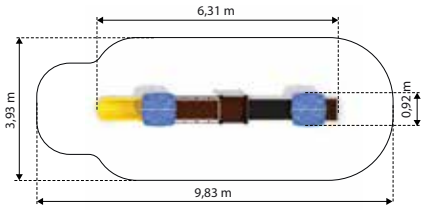

Piro 2-1

BO-AK-521

H=2,25 m
HIC=0,59 m

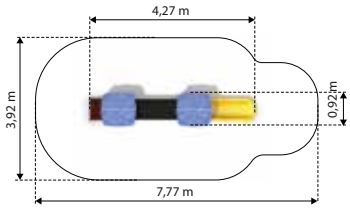

Piro 2-2

BO-AK-522

H=2,25 m
HIC=0,59 m

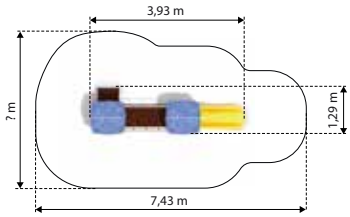

Piro 1-1

BO-AK-511

H=2,25 m
HIC=0,59 m

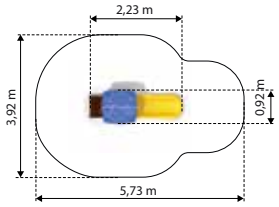

PARK

seria **PARK i ROTO**

PARK

Lekkie w formie place zabaw dają wiele możliwości zabawy.

Ściany wykonane są z płyt HDPE, które są odporne do intensywnego użytkowania i są łatwe w czyszczeniu. Ich żywe kolory podkreślić walory estetyczne placu zabaw.

Stal ocynkowana i malowana proszkowo odporna na rdzę.

Szybka i prosta instalacja

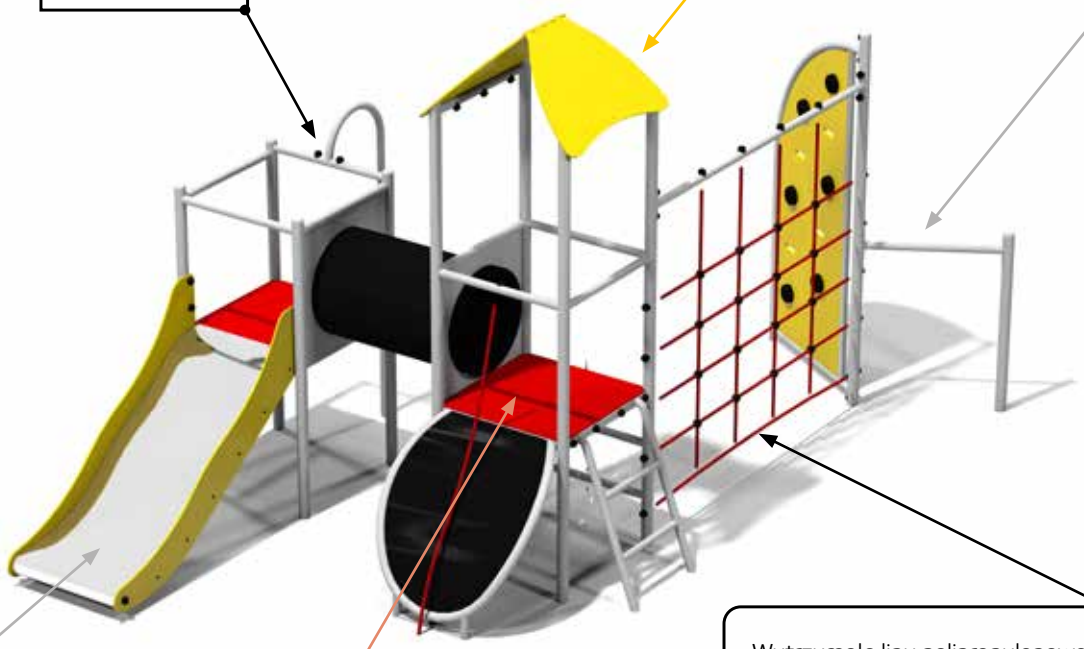

Wytrzymałe liny polipropylenowe wzmocnione stalowym rdzeniem zapewniają bezpieczeństwo podczas zabawy.

Falista zjeżdżalnia gwarantuje świetną zabawę.

Panele PE o antypoślizgowej strukturze zapewniają bezpieczeństwo i ograniczają możliwość niekontrolowanego poślizgnięcia się podczas zabawy

Zestawy zabawowe

Huśtawki

Linaria

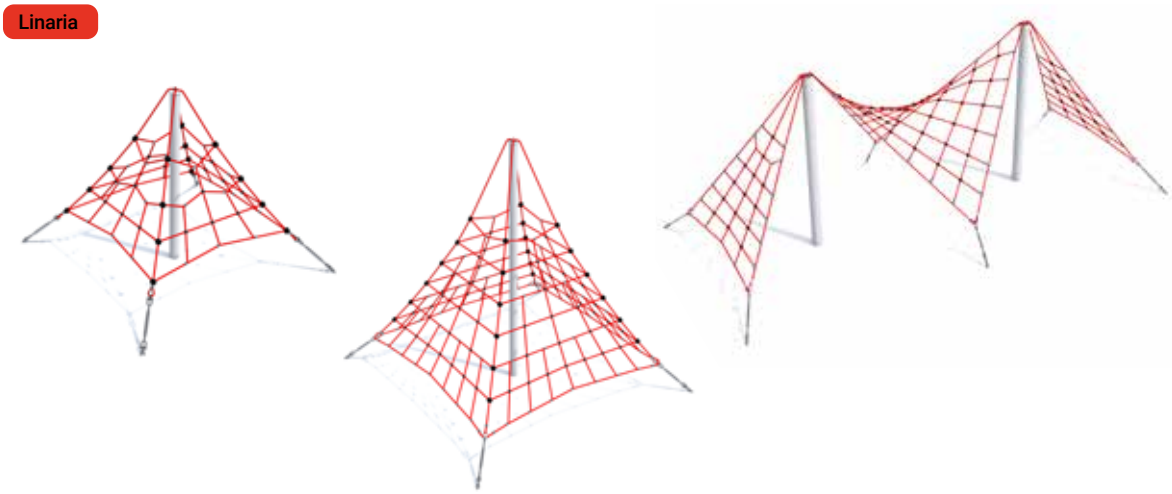

Cactus 1

GM41413-T

H=1,80 m
HIC=0,9 m

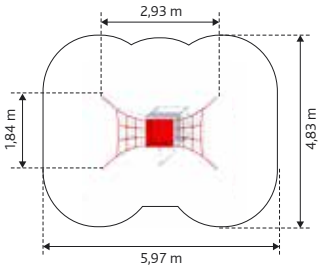

Cactus 2

GM41411-T

H=1,80 m
HIC=0,9 m

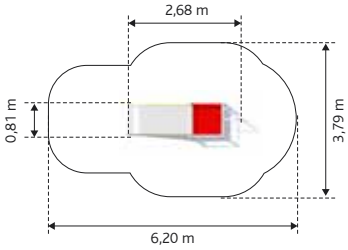

Cactus 3

GM41412-T

H=1,80 m
HIC=0,9 m

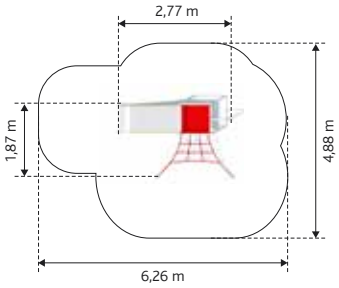

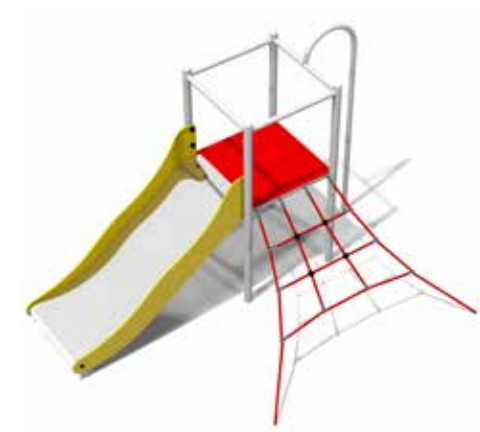

Jasmine

GM41423-T

H=1,80 m
HIC=1,8 m

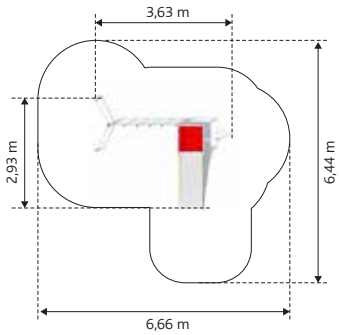

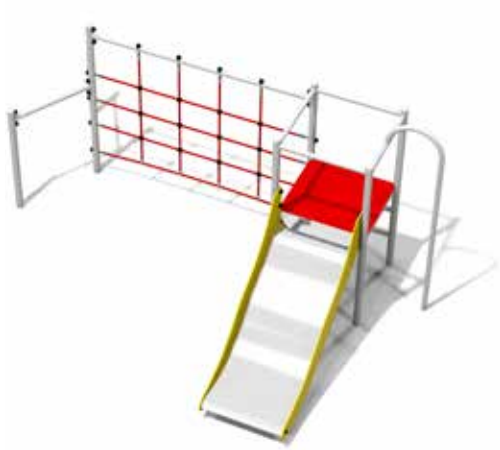

Daisy

GM424401-T

H=1,80 m
HIC=0,9 m

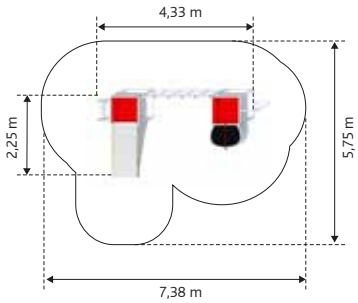

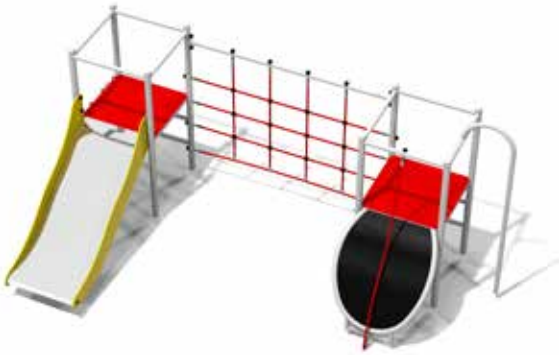

Bergamot
GK-PA-101

H=2,86 m
HIC=0,9 m

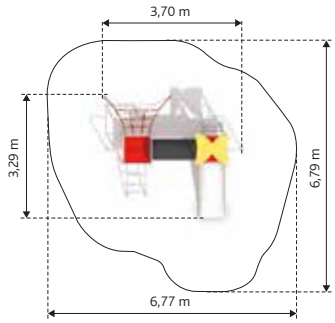

Marigold
GK-PA-102

H=2,86 m
HIC=1,26 m

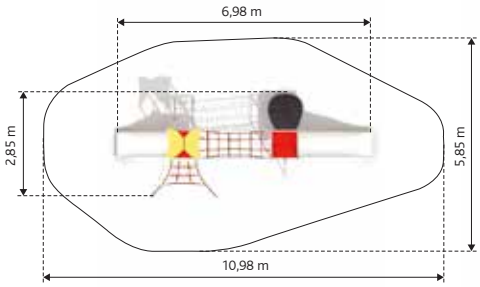

Bluebell
GK-PA-103

H=2,86 m
HIC=1,95 m

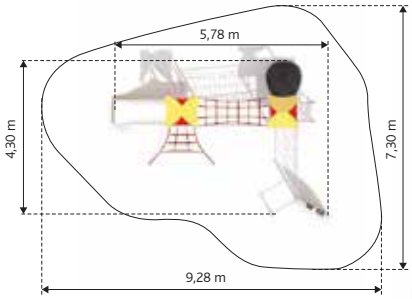

Poppy
GK-PA-104

H=2,86 m
HIC=1,5 m

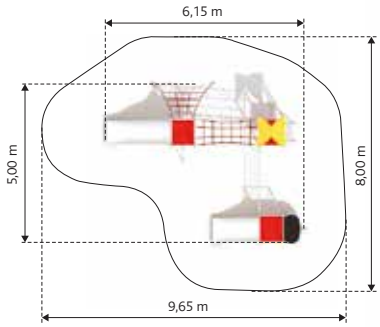

Lilac

GK-PA-105

H=3,22 m
HIC=1,95 m

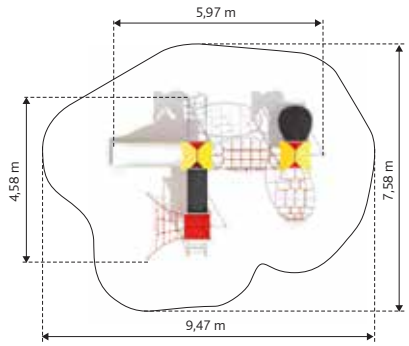

Pansy

GK-PA-106

H=2,86 m
HIC=1,95 m

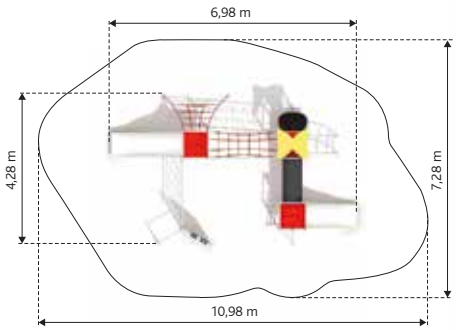

Petunia

GK-PA-107

H=3,22 m
HIC=1,95 m

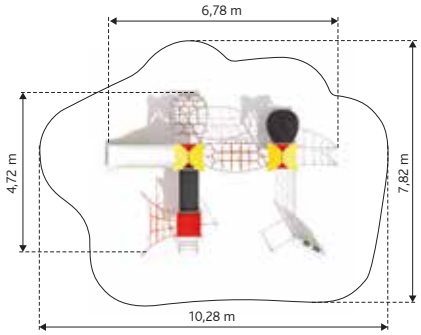

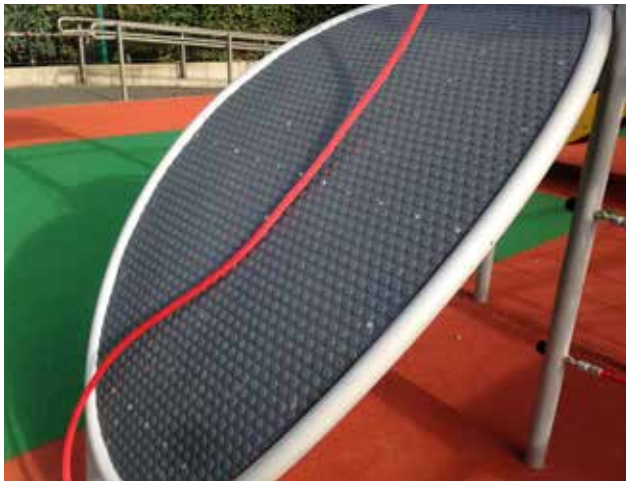

Camellia

GM424402-T

H=2,86 m
HIC=2,0 m

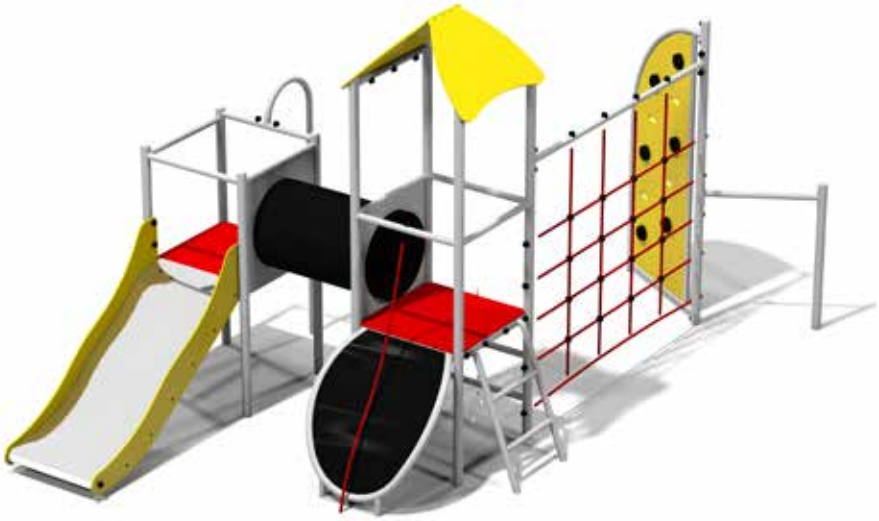

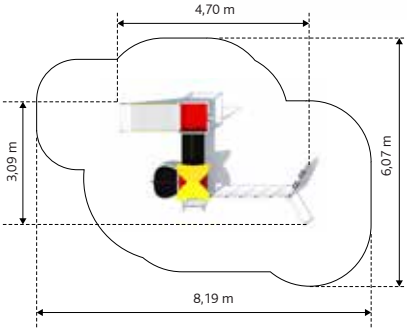

Gerbera

GM444401-T

H=3,22 m
HIC=2,0m

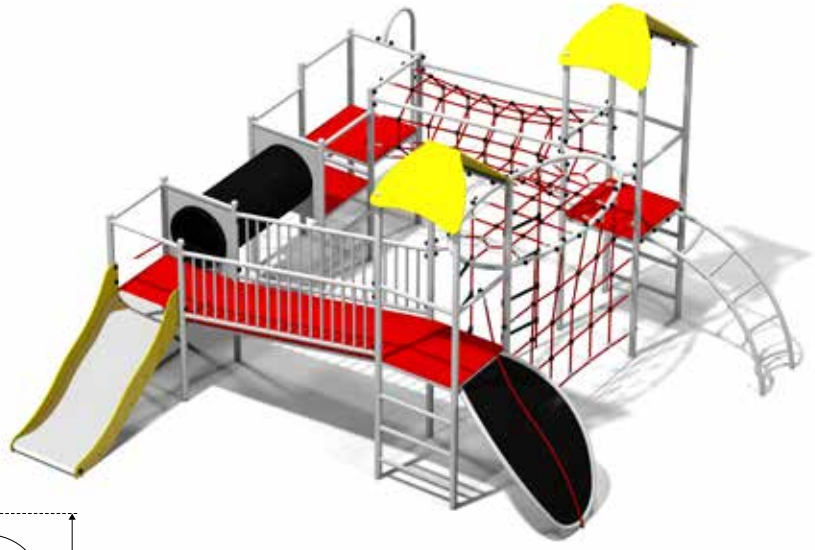

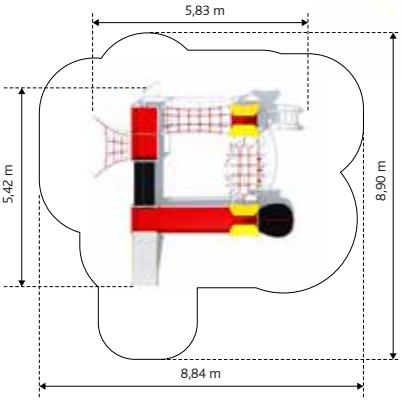

Aster

GM0701-T

H=2,0 m
HIC=1,33 m

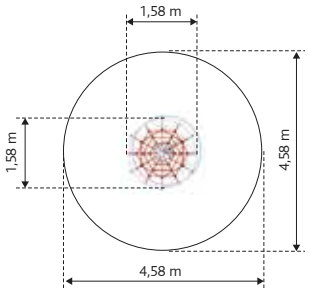

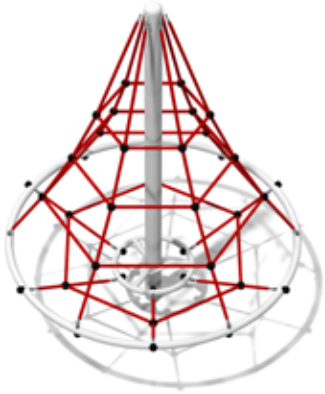

Mt. Mnich

W101

H=2,0 m
HIC=1,5 m

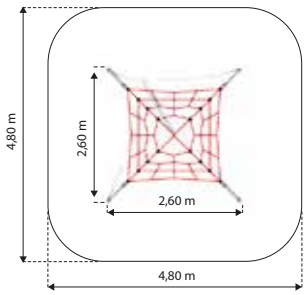

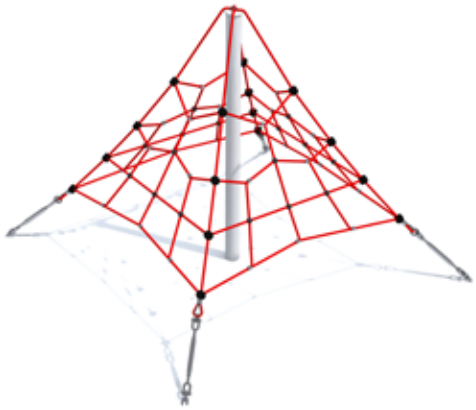

Mt. Gerlach

W102

H=2,7 m
HIC=1,9 m

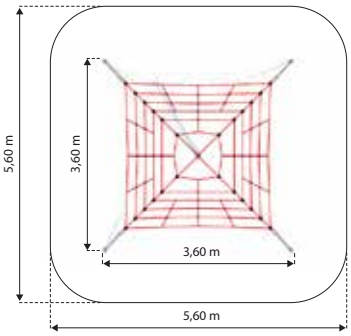

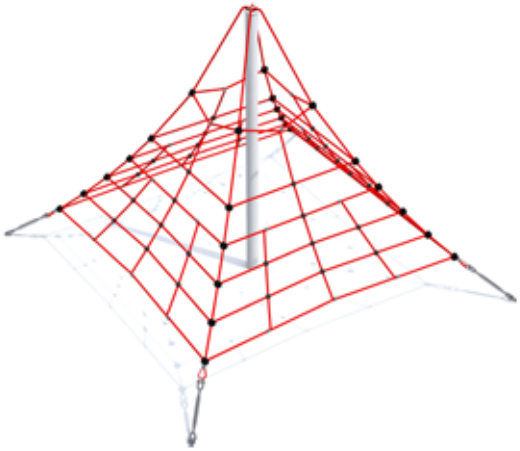

Mt. Rosa

W103

H=3,0 m
HIC=2,1 m

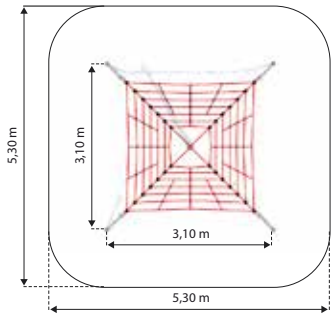

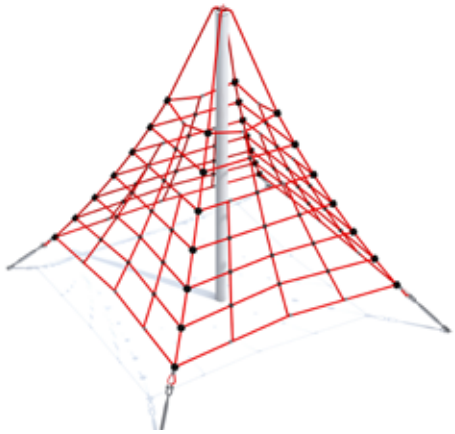

Mt. Elbrus

W104

H=3,5 m
HIC=2,55 m

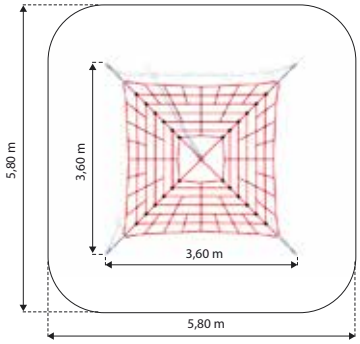

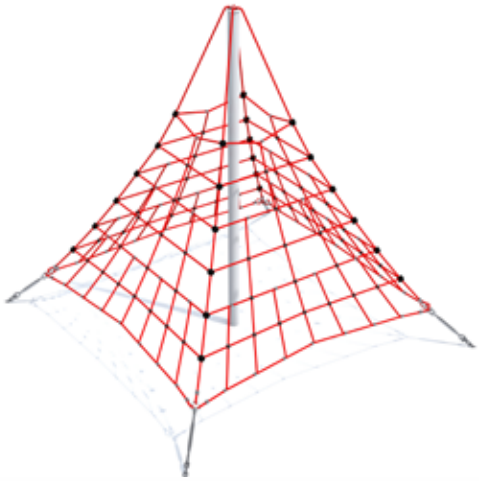

Mt. Rysy

W105

H=3,0 m
HIC=3,0 m

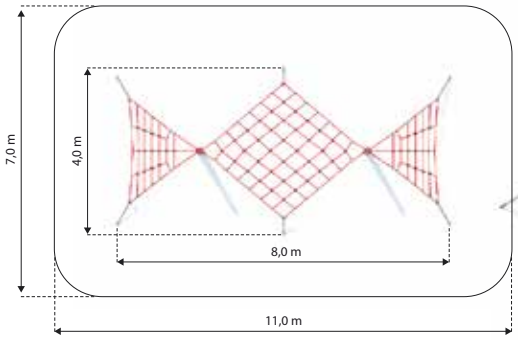

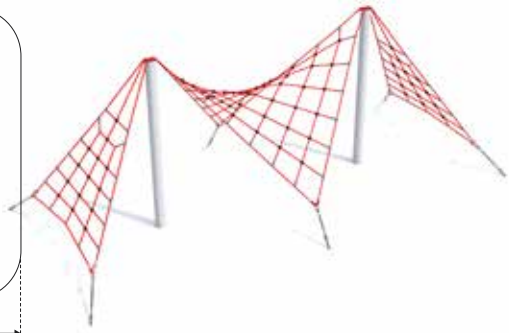

Motoro

CT-PA-01

Veturilo

CT-PA-02

Kucyk

KB-BU-001

Skuter

KB-BU-002

Crocus
GM1601-T

H=2,29 m
HIC=1,3 m

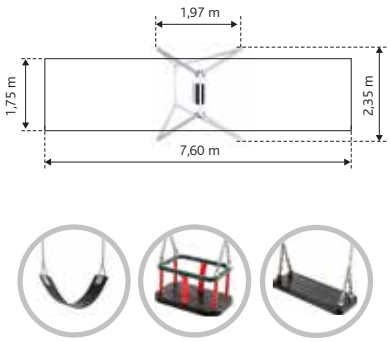

Lotus
GM1615-T

H=2,29 m
HIC=1,34 m

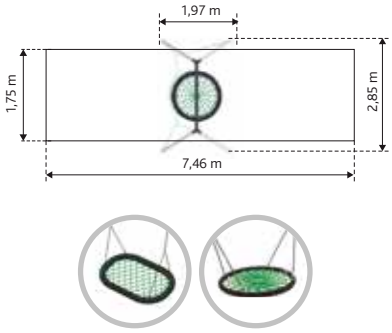

Lavender
GM1602-T

H=2,29 m
HIC=1,3 m

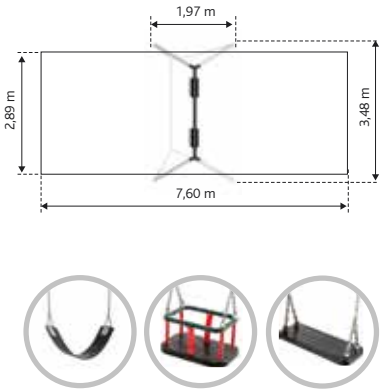

Tulip

GM1652-T

H=0,9 m
HIC=0,9 m

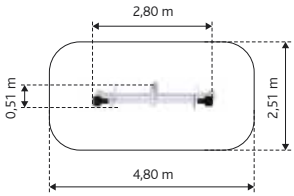

Iris 1

TO-PA-01

H=0,74 m
HIC=0,95 m

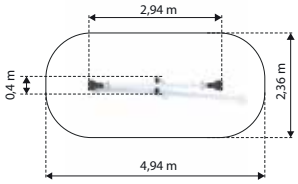

Iris 2

TO-PA-02

H=0,74 m
HIC=0,95 m

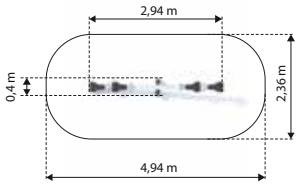

Zephyr 2
GM0712

H=2,50 m
HIC=1,0 m

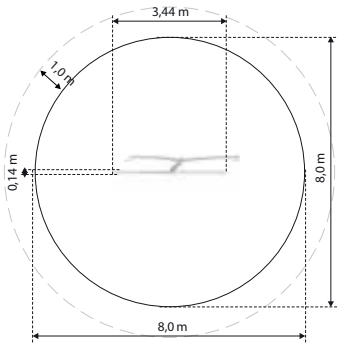

Zephyr 3
GM0713

H=2,50 m
HIC=1,0 m

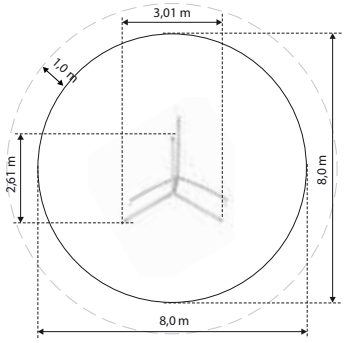

Zephyr 4
GM0714
H=2,50 m
HIC=1,0 m

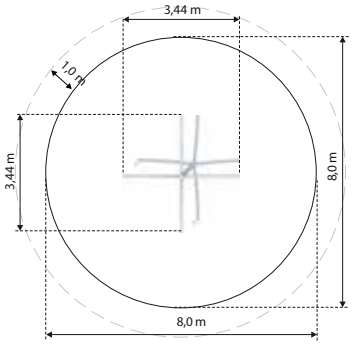

Monsoon 2
GM0722

H=2,50 m
HIC=1,5 m

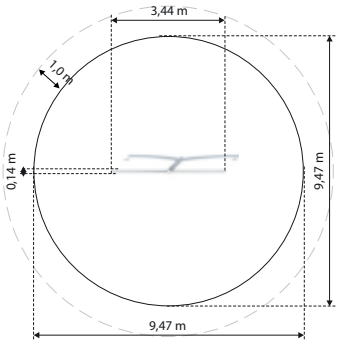

Monsoon 3

GM0723

H=2,50 m
HIC=1,5 m

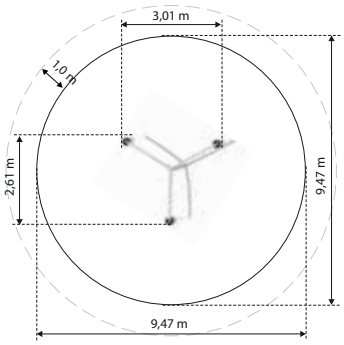

Monsoon 4

GM0724

H=2,50 m
HIC=1,5 m

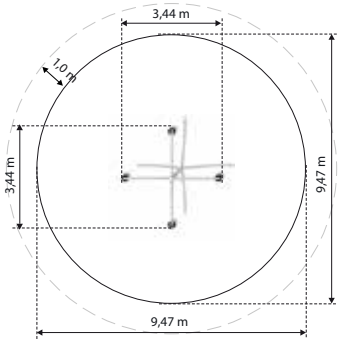

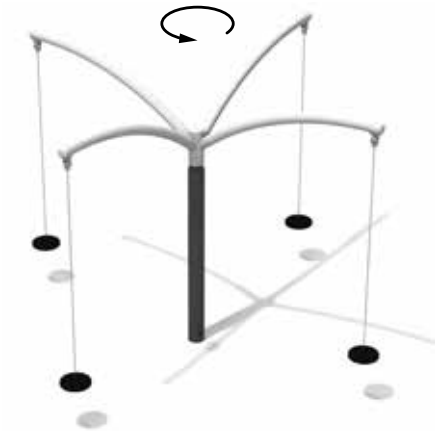

Solano 2-1
GM-RO-151s

H=2,31 m
HIC=1,5 m

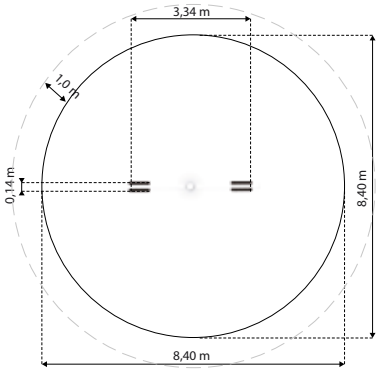

Solano 2-2
GM-RO-151b

H=2,31 m
HIC=1,5 m

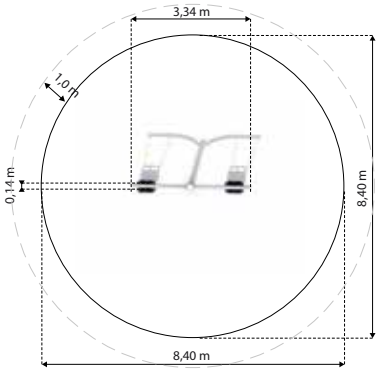

Solano 2-3
GM-RO-151sb

H=2,31 m
HIC=1,5 m

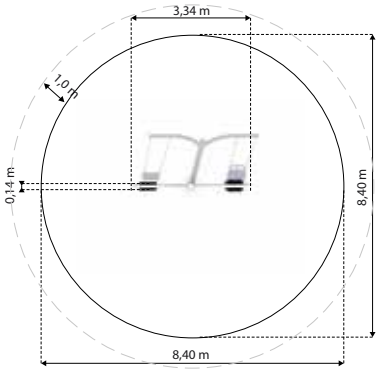

Solano 3-1
GM-RO-152s

H=2,31 m
HIC=1,5 m

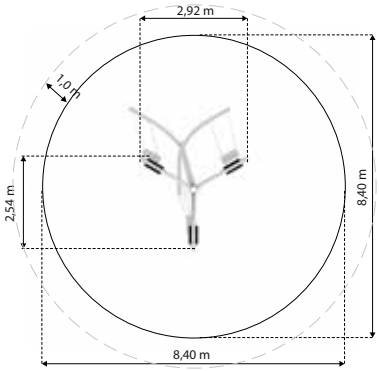

Solano 3-2
GM-RO-152b

H=2,31 m
HIC=1,5 m

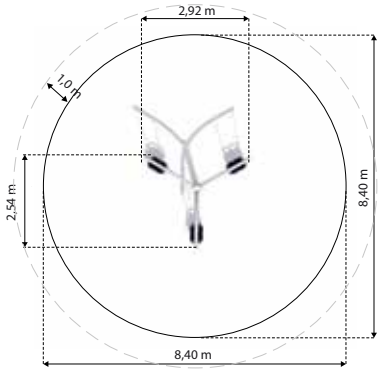

Solano 3-3
GM-RO-152ssb

H=2,31 m
HIC=1,5 m

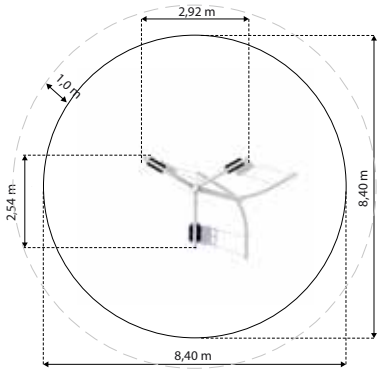

Solano 3-4
GM-RO-152sbb

H=2,31 m
HIC=1,5 m

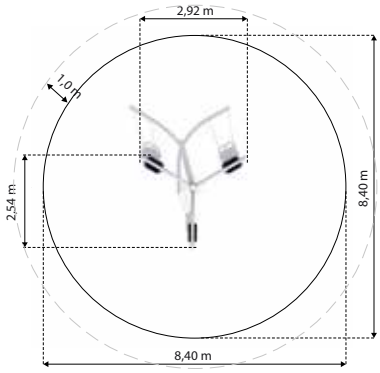

Buran
GM-RO-153

H=2,01 m
HIC=1,0 m

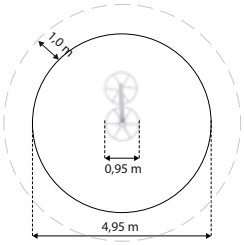

Mt. Everest
GM0710

H=2,96 m
HIC=1,98 m

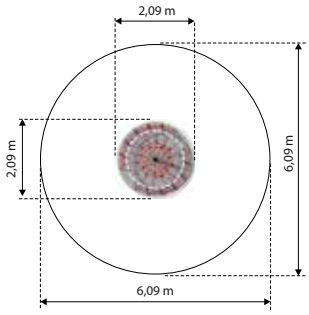

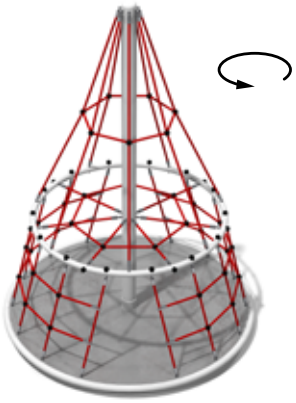

Mt. Blanc
GM0704

H=3,06 m
HIC=2,0m

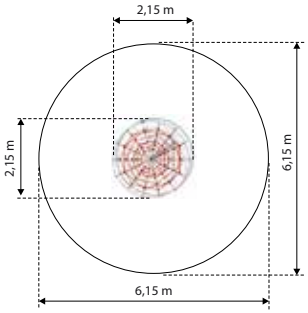

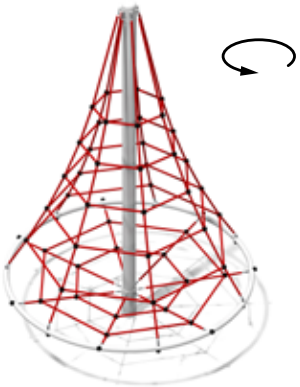

Mt. Kasprowy
GM0702

H=1,97 m
HIC=1,29 m

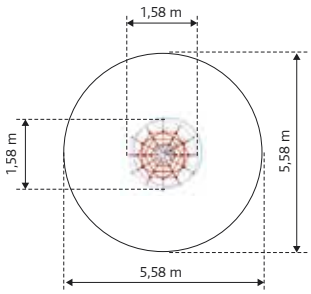

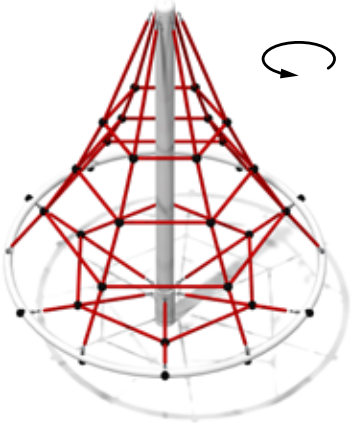

Loop
GM0410

H=0,29 m
HIC=1,0 m

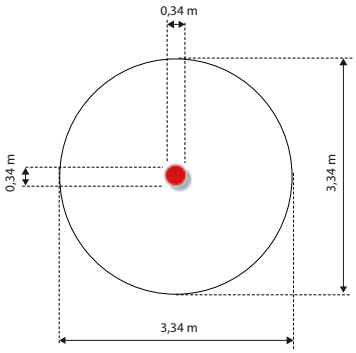

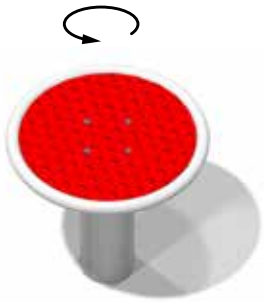

Pirouette
GM0420

H=1,11 m
HIC=1,0 m

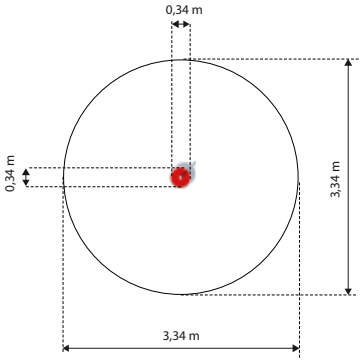

Tornado
GM0147

H=0,73 m
HIC=1,0 m

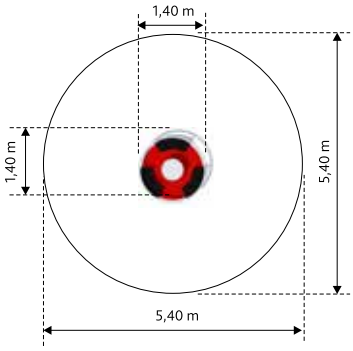

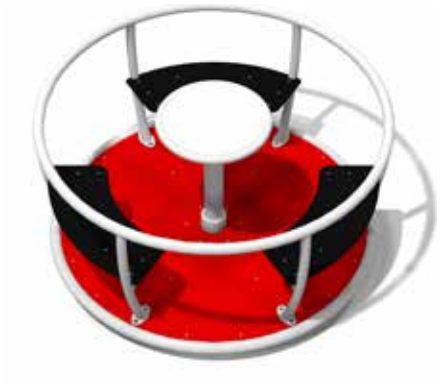

Mistral 3
GM0473

H=0,73 m
HIC=1,0 m

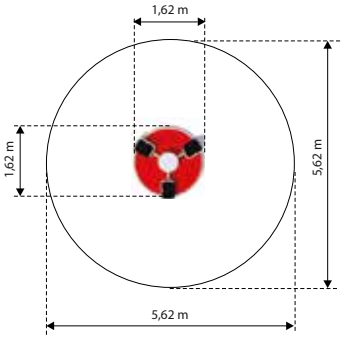

Mistral 4
GM0474

H=0,73 m
HIC=1,0 m

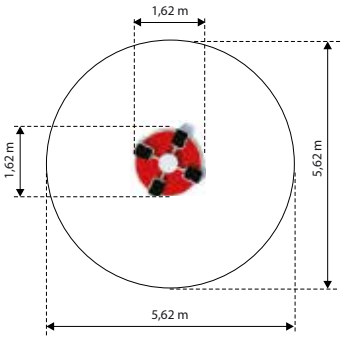

Breeze 3
GM-RO-202

H=0,73 m
HIC=1,0 m

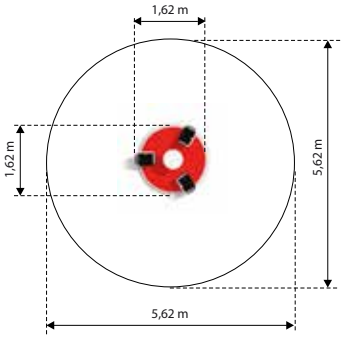

Breeze 4
GM-RO-203

H=0,73 m
HIC=1,0 m

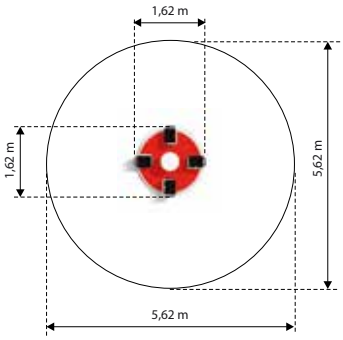

Hurricane
GM0324

H=0,85 m
HIC=1,0 m

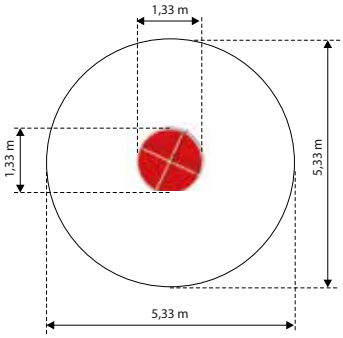

Norte
GM-RO-201

H=0,74 m
HIC=1,0 m

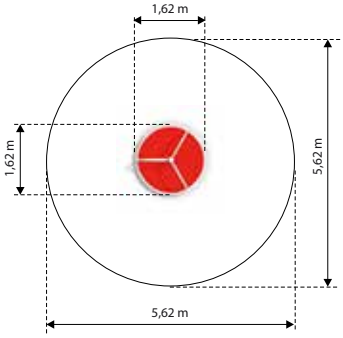

Orbit
GM0530

H=0,58 m
HIC=1,0 m

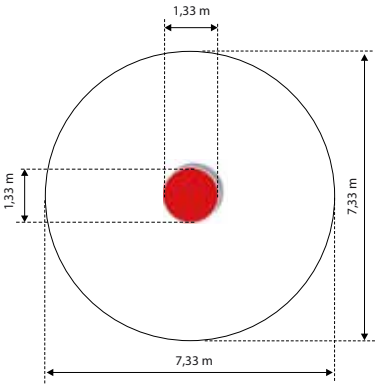

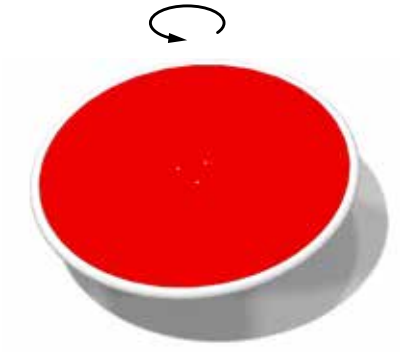

Orbit 2
GK-RO-204

H=0,62 m
HIC=1,0 m

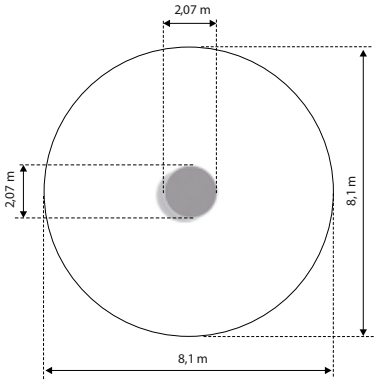

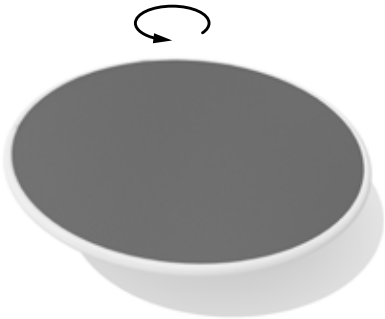

Cyclamen
GM00483-T

H=0,71 m
HIC=1,0 m

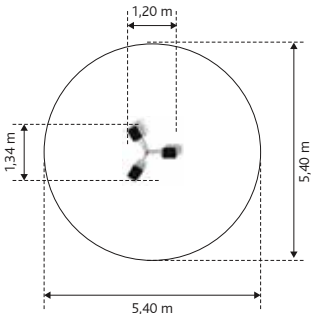

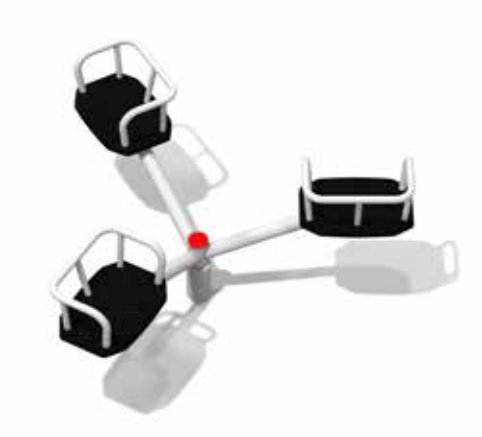

Cirocco 3
GM0483

H=0,72 m
HIC=1,0 m

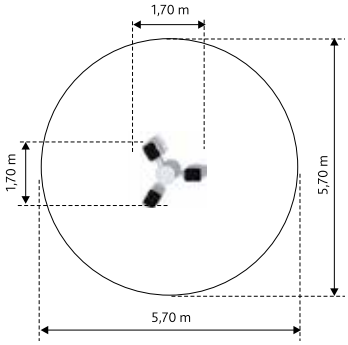

Cirocco 4
GM0484

H=0,72 m
HIC=1,0 m

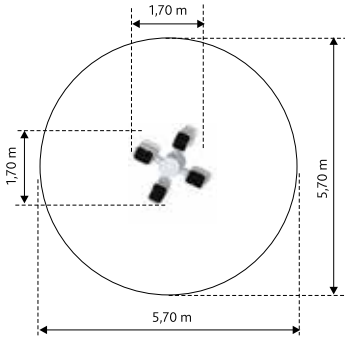

Pampero
TO-RO-01

H=0,80 m
HIC=1,0 m

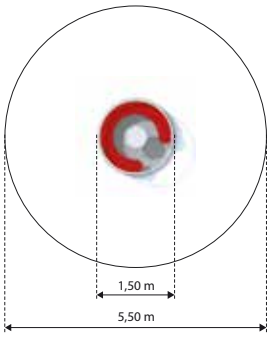

Leste
TO-RO-02

H=0,95 m
HIC=1,0 m

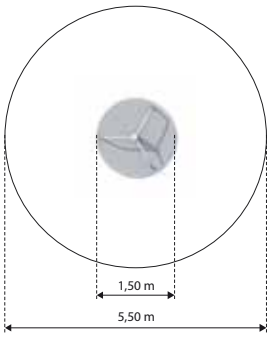

Marin 1
TO-RO-03

H=1,2 m
HIC=1,0 m

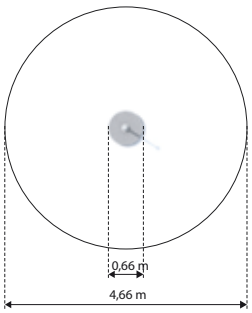

Mars
TO-RO-05

H=2,20 m
HIC=1,20 m

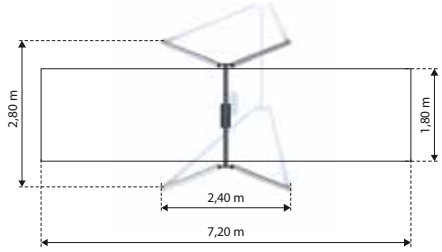

Orion
TO-RO-06

H=2,20 m
HIC=1,20 m

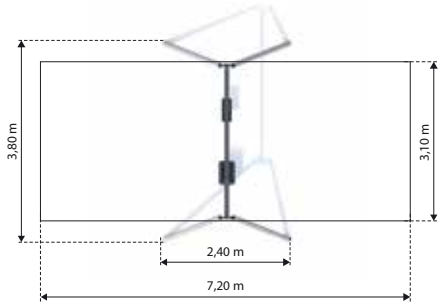

Neptune
TO-RO-08

H=2,20 m
HIC=1,20 m

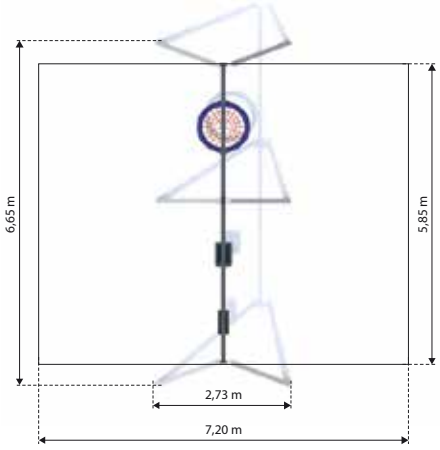

Moon
TO-RO-07

H=2,20 m
HIC=1,20 m

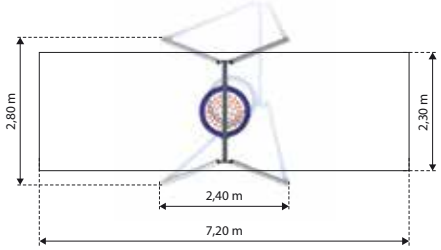

Mantis
GM1642

H=2,29 m
HIC=1,27 m

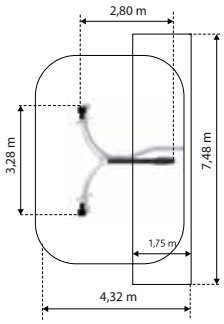

Stargate
GM1606

H=2,16 m
HIC=1,20 m

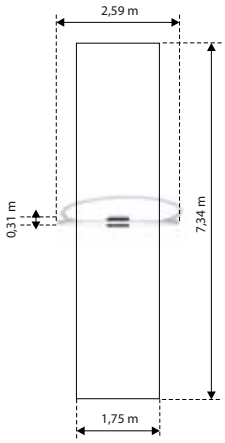

Snake
GM1652

H=0,8 m
HIC=0,86 m

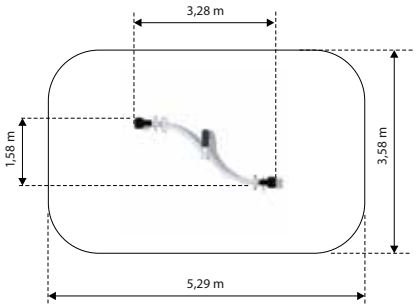

Crab
GM1654

H=0,8 m
HIC=0,86 m

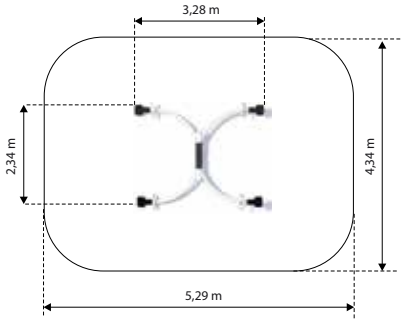

Octopus
GM1656

H=0,8 m
HIC=0,86 m

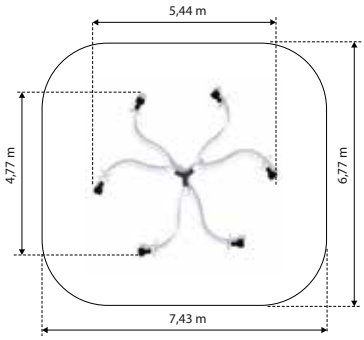

Digo
ks-ro-01

H=0,88 m
HIC=1,0 m

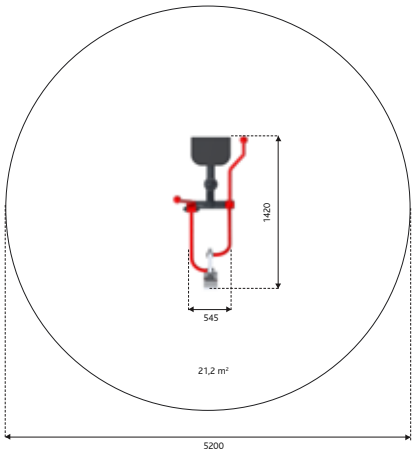

Aspen
GM2001-20

H=3,85 m
HIC=1,30 m

GM2001-25

H=4,13 m
HIC=1,58 m

GM2001-30

H=4,35 m
HIC=1,80 m

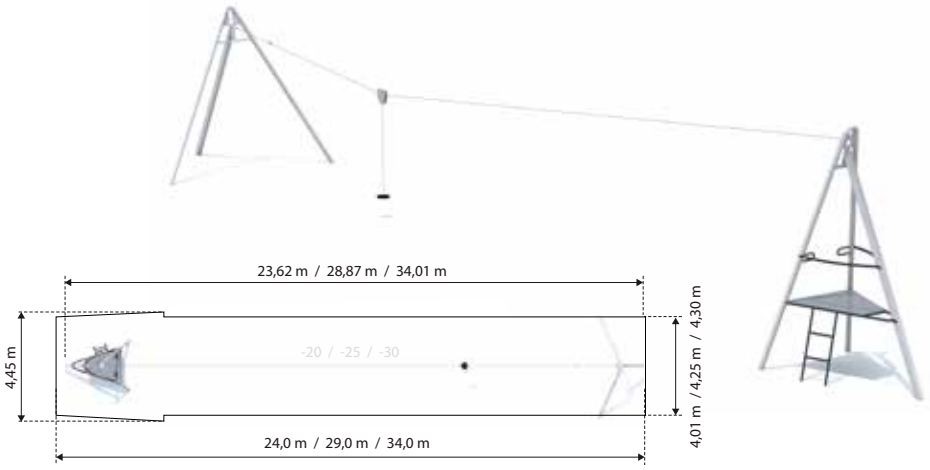

Lollipop
GM7001

H=2,18 m

Park 1

L=10 m

W=11 m

Park 2

L=10 m

W=13 m

Park 3

L=12 m

W=13 m

Park 4

L=13 m

W=14 m

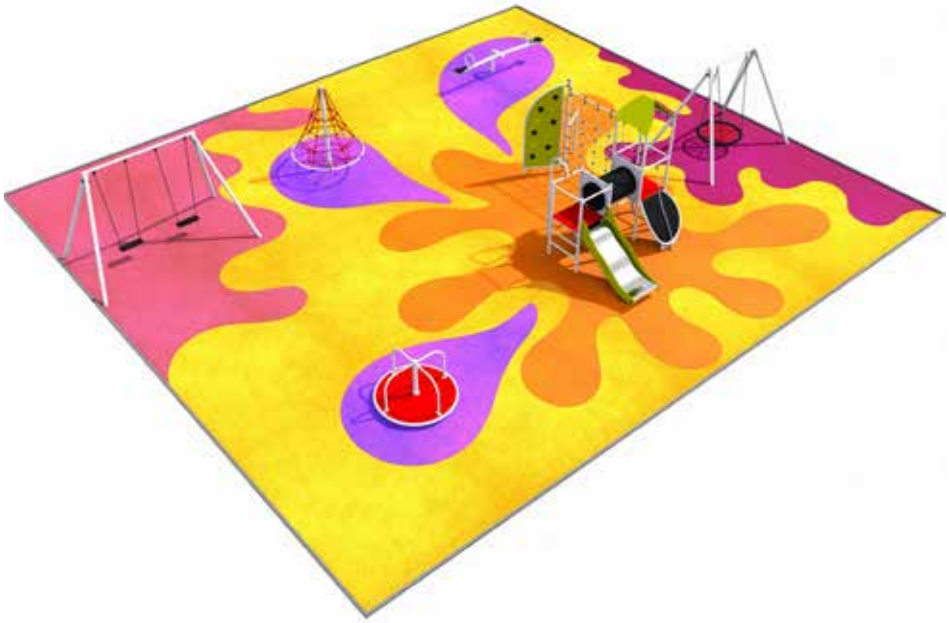

Park 5

L=15 m

W=18 m

Park 6

L=24 m

W=14 m

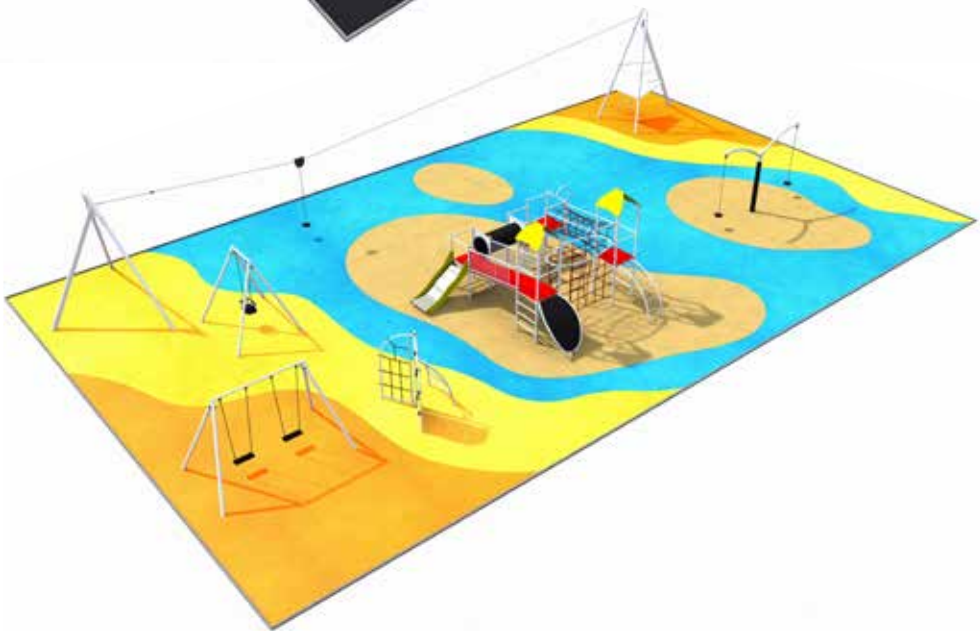

TRANSPORTO

seria TRANSPORTO

Wyjątkowe zabawki dla dzieci, w formie różnego rodzaju pojazdów.
Rozwijają wyobraźnię i gwarantują świetną zabawę. Dostępne w różnych rozmiarach.

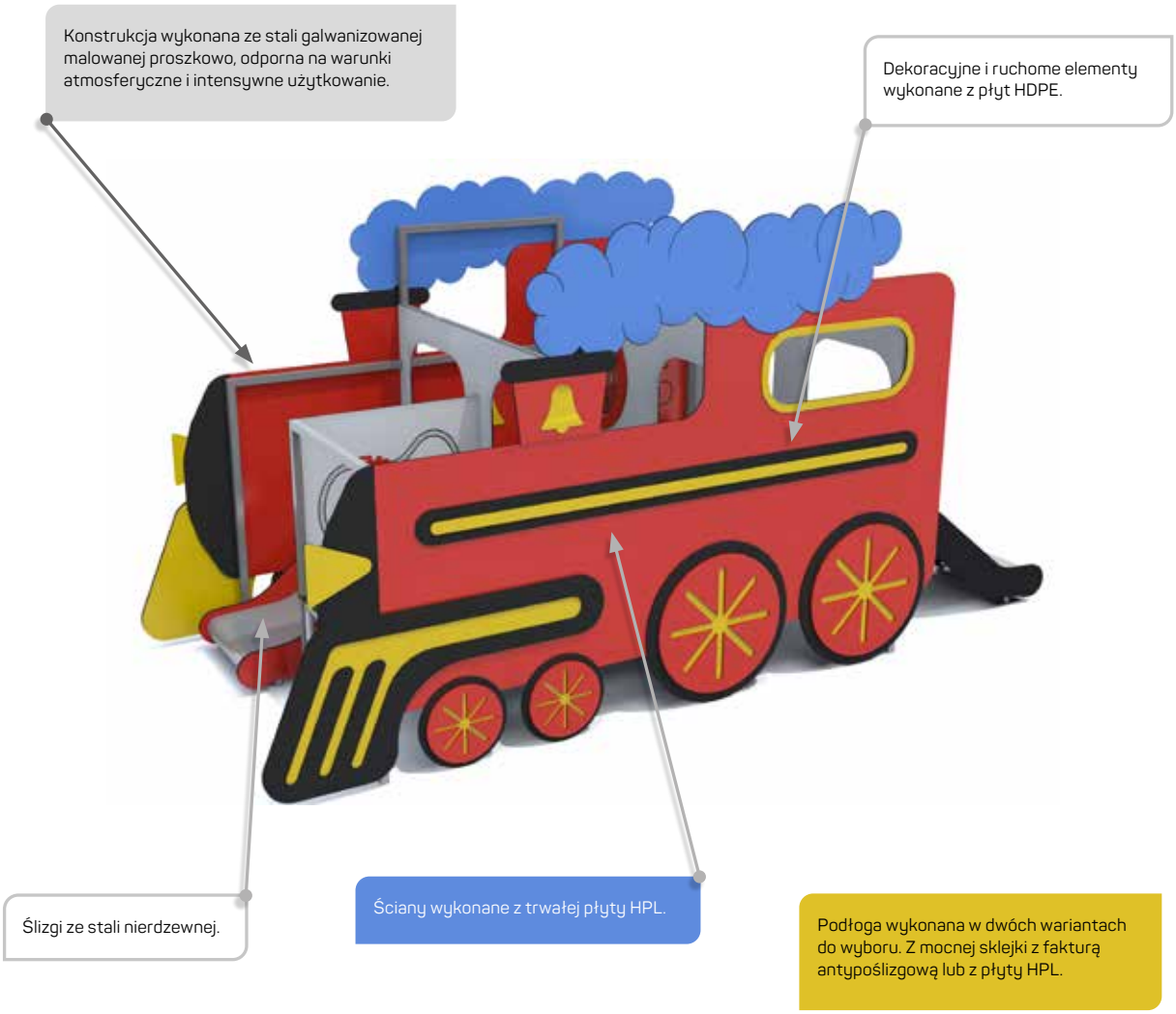

Wybrane pojazdy posiadają ruchome elementy.

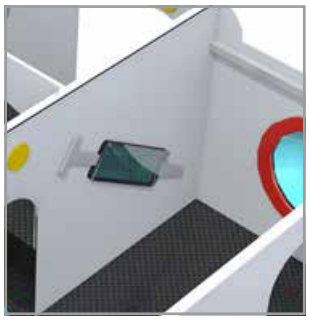

Statek 1

CT-TR-16

H=1,25 m

HIC=0,20 m

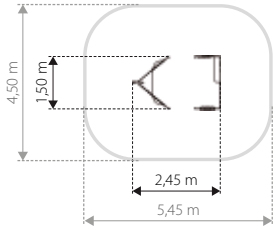

Statek 2

CT-TR-17

H=3,20 m

HIC=0,80 m

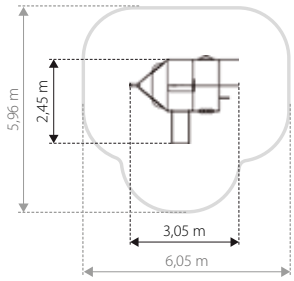

Statek 3

CT-TR-18

H=3,20 m

HIC=0,80 m

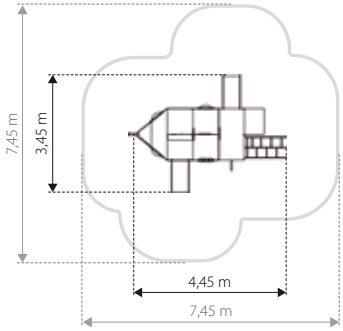

Motoro

CT-PA-01

H=0,85 m

HIC=0,55 m

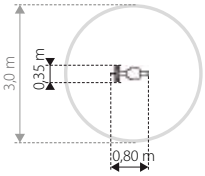

Veturilo

CT-PA-02

H=0,90 m

HIC=0,55 m

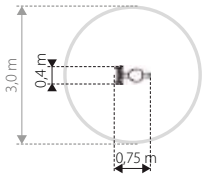

Ambulans 1

CT-TR-01

H=1,15 m

HIC=0,25 m

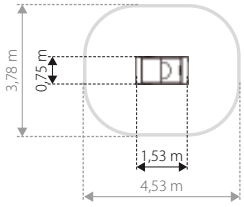

Ambulans 2

CT-TR-02

H=1,50 m

HIC=0,60 m

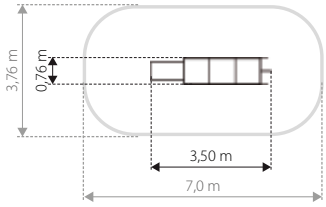

Ambulans 3

CT-TR-03

H=1,50 m

HIC=0,75 m

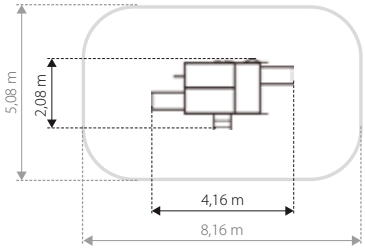

Straż Pożarna 1

CT-TR-04

H=1,15 m

HIC=0,25 m

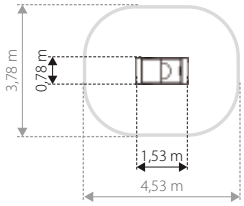

Straż Pożarna 2

CT-TR-05

H=1,50 m

HIC=0,60 m

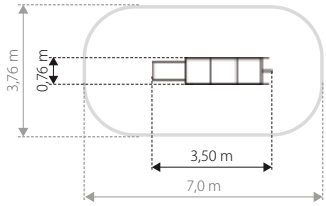

Straż Pożarna 3

CT-TR-06

H=1,50 m

HIC=0,75 m

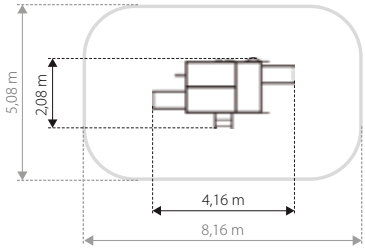

Policja 1

CT-TR-07

H=1,15 m

HIC=0,25 m

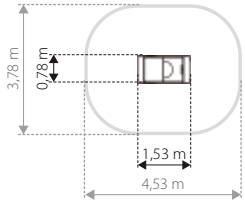

Policja 2

CT-TR-08

H=1,50 m

HIC=0,60 m

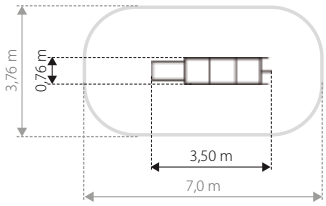

Policja 3

CT-TR-09

H=1,50 m

HIC=0,75 m

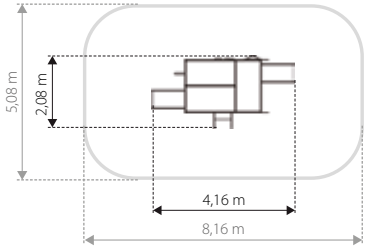

Lokomotywa 1

CT-TR-10

H=1,10 m

HIC=0,27 m

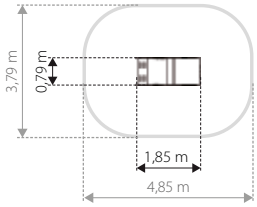

Lokomotywa 2

CT-TR-11

H=1,70 m

HIC=0,60 m

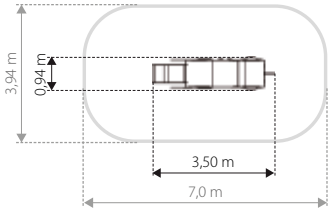

Lokomotywa 3

CT-TR-12

H=1,85 m

HIC=0,60m

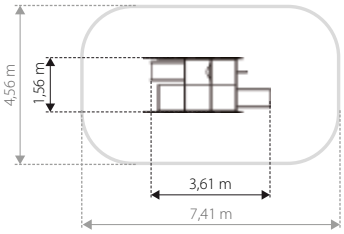

Wagonik 1

CT-TR-13

H=1,55 m

HIC=0,45 m

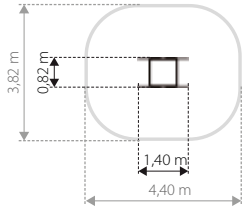

Wagonik 2

CT-TR-14

H=1,55 m

HIC=0,45 m

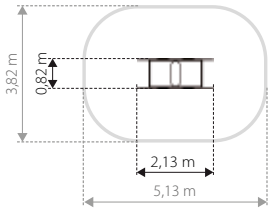

Wagonik 3

CT-TR-15

H=1,55 m

HIC=0,45 m

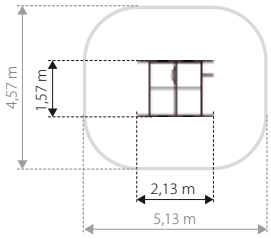

monto

seria MONTO

Zjeżdżalnia skarpowa oraz tunel

Stal nierdzewna.

Wariant I - wejście proste
Wariant II - wejście skośne

Wariant I - zjeżdżalnia wąska
Wariant II - zjeżdżalnia szeroka

Różne długości tuneli.

Różne długości zjeżdżalni.

Fundamenty zjeżdżalni

Zjeżdżalnia poręczowa montowana na skarpie

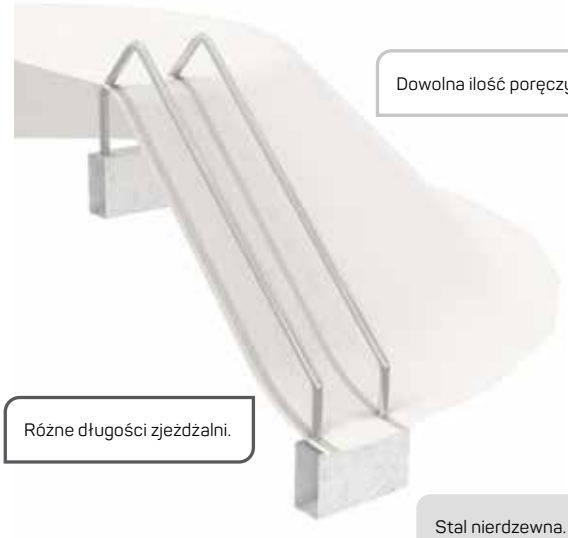

Dowolna ilość poręczy.

Różne długości zjeżdżalni.

Stal nierdzewna.

Tunel wewnątrz skarpy

Wejście proste

Wejście skośne

Projekty indywidualne - elementy zestawów

Projekty indywidualne - zjeżdżalnie różne

Zjeżdżalnie skarpowe wąskie

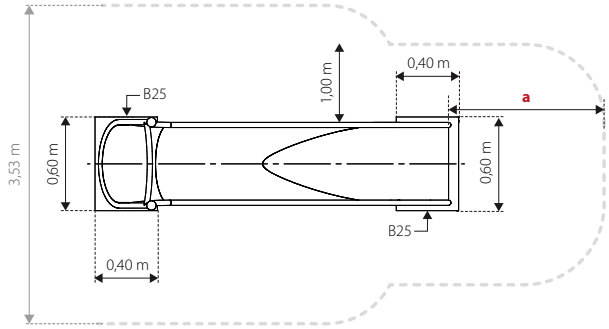

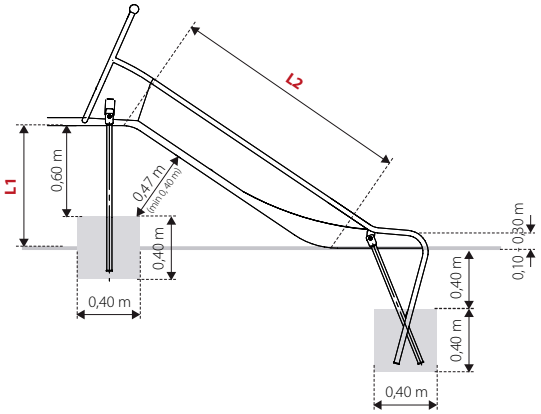

Zjeżdżalnie skarpowe szerokie

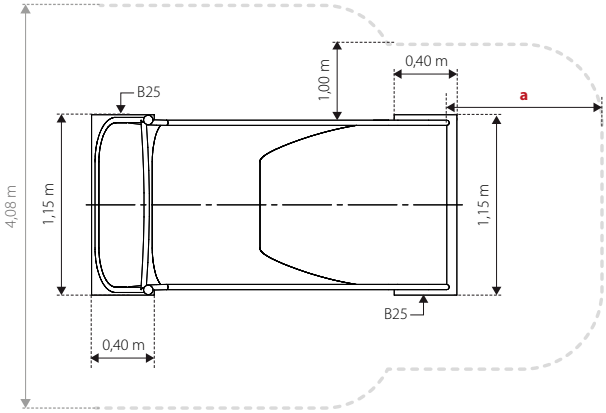

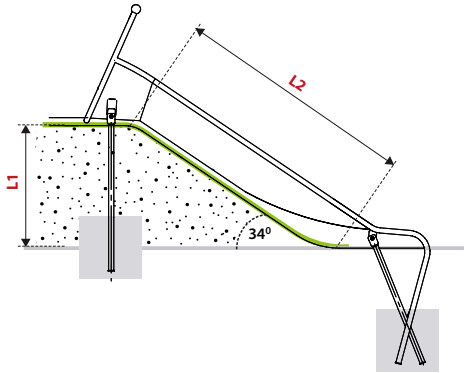

Jak dobrać zjeżdżalnie do istniejącej skarpy?

- zmierz długość skosu istniejącej skarpy
- zmierz wysokość istniejącej skarpy
- sprawdź w tabeli, która zjeżdżalnia ma identyczną wartość, jak wynik pomiaru. Jeśli tylko jedna wartość się pokrywa, dostosuj skarpę do wymogów drugiej wartości.

Wysokość istniejącej skarpy lub długość jej skosu możesz zmienić dokładając lub wybierając ziemię.

Jak wykonać skarpę do wybranej zjeżdżalni?

- wybierz model zjeżdżalni
- uformuj skarpę z zachowaniem długości skosu skarpy oraz wysokości skarpy przypisanych wybranemu modelowi zjeżdżalni

Zjeżdżalnie skarpowe - parametry

nazwa	kod zjeżdż. wąska	kod zjeżdż. szeroka	L1 - wysokość skarpy	L2 - długość skosu skarpy (tolerancja 10-15%)	a - strefa bezpieczeństa
Zjeżdżalnia skarpowa 2,29 m	LL-MO-001	LL-MO-021	0,60 - 0,85 m	1,25 m	1,5 m
Zjeżdżalnia skarpowa 2, 91 m	LL-MO-002	LL-MO-022	0,90 - 1,30 m	1,88 m	2,0 m
Zjeżdżalnia skarpowa 3,84 m	LL-MO-003	LL-MO-023	1,35 - 1,75 m	2,69 m	2,0 m
Zjeżdżalnia skarpowa 4,77 m	LL-MO-004	LL-MO-024	1,80 - 2,20 m	3,49 m	2,0 m
Zjeżdżalnia skarpowa 5,70 m	LL-MO-005	LL-MO-025	2,25 - 2,65 m	4,30 m	2,0 m
Zjeżdżalnia skarpowa 6,63 m	LL-MO-006	LL-MO-026	2,70 - 3,10 m	5,10 m	2,0 m

Zjeżdżalnie poręczowe

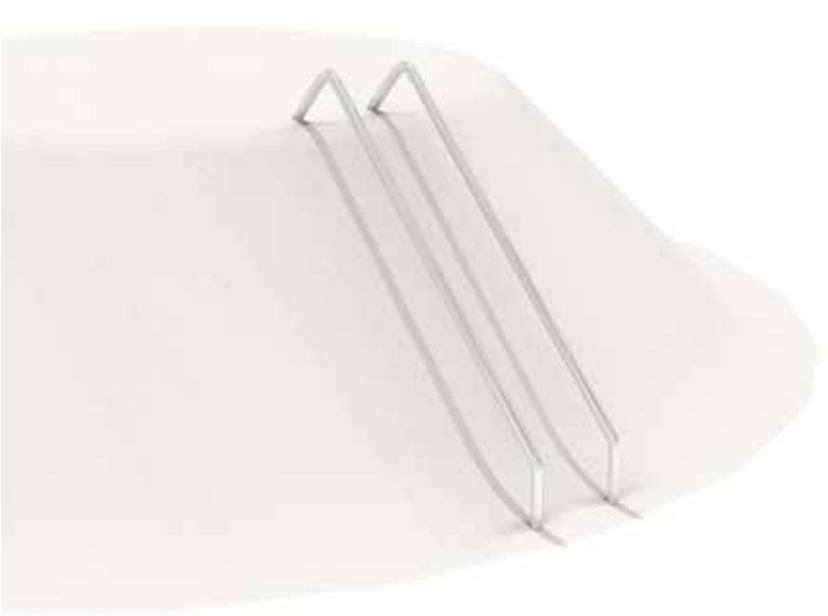

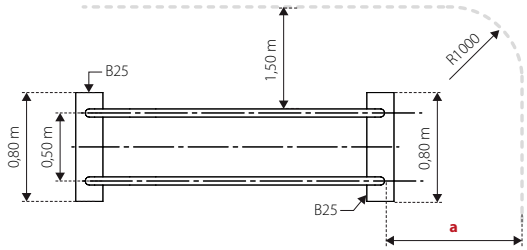

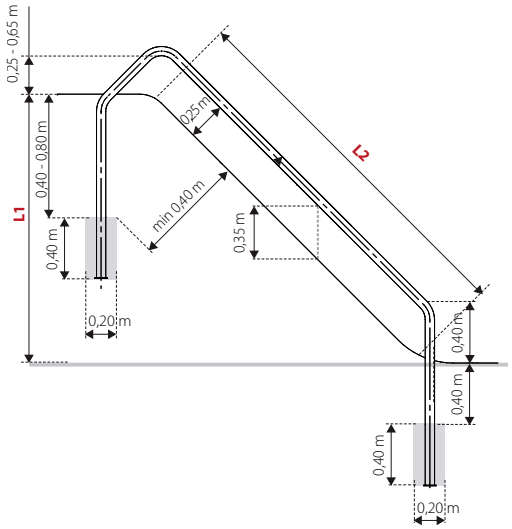

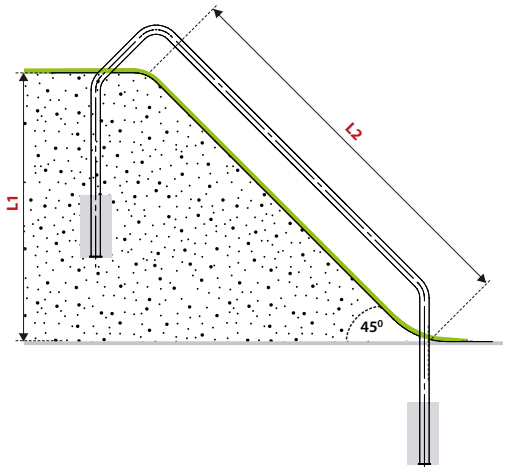

Zjeżdżalnie poręczowe - parametry

nazwa	kod - zjeżdżalnia podwójna	L1 - wysokość skarpy	L2 - długość skosu skarpy	a - strefa bezpieczeństwa
Zjeżdżalnia poręczowa 1,00 m	LL-MO-101	0,60 - 0,85 m	1,03 m	1,5 m
Zjeżdżalnia poręczowa 1,64 m	LL-MO-102	0,90 - 1,30 m	1,56 m	2,0 m
Zjeżdżalnia poręczowa 2,28 m	LL-MO-103	1,35 - 1,75 m	2,19 m	2,0 m
Zjeżdżalnia poręczowa 2,91 m	LL-MO-104	1,80 - 2,20 m	2,83 m	2,0 m
Zjeżdżalnia poręczowa 3,55 m	LL-MO-105	2,25 - 2,65 m	3,47 m	2,0 m
Zjeżdżalnia poręczowa 4,18 m	LL-MO-106	2,70 - 3,10 m	4,10 m	2,0 m

Tunele skarpowe - skos

wejście skośne

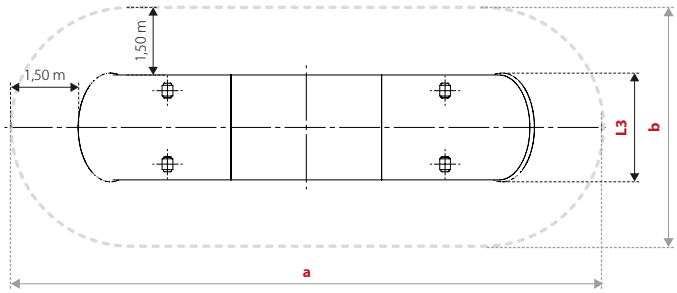

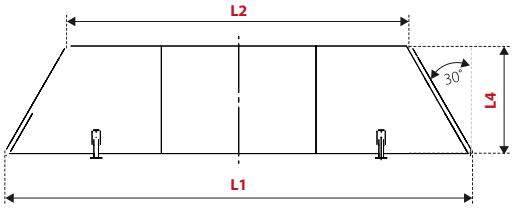

Tunele skarpowe skos - parametry

nazwa	kod	L1	L2	L3	L4	a x b
Tunel skarpowy skos 200	LL-MO-202	2,90 m	2,00 m	0,67 m	0,60 m	5,90 x 3,60 m
Tunel skarpowy skos 250	LL-MO-204	3,40 m	2,50 m	0,85 m	0,78 m	6,40 x 3,78 m
Tunel skarpowy skos 300	LL-MO-206	3,90 m	3,00 m	0,85 m	0,78 m	6,90 x 3,78 m
Tunel skarpowy skos 350	LL-MO-208	4,40 m	3,50 m	0,85 m	0,78 m	7,40 x 3,78 m
Tunel skarpowy skos 400	LL-MO-210	4,90 m	4,00 m	0,85 m	0,78 m	7,90 x 3,78 m
Tunel skarpowy skos 450	LL-MO-212	5,40 m	4,50 m	0,85 m	0,78 m	8,40 x 3,78 m
Tunel skarpowy skos 500	LL-MO-214	5,90 m	5,00 m	0,85 m	0,78 m	8,90 x 3,78 m

L1 - długość całkowita

L2 - długość górnej krawędzi tunelu

L3 - szerokość całkowita

L4 - średnica wewnętrzna

a, b - strefa bezpieczeństwa

Tunele skarpowe - standard

wejście proste

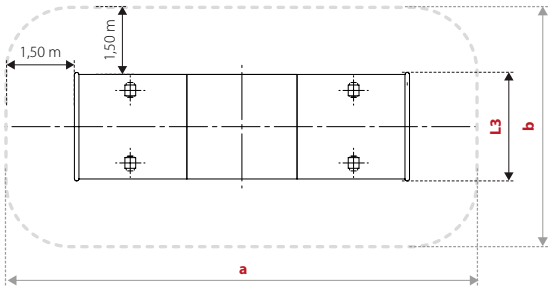

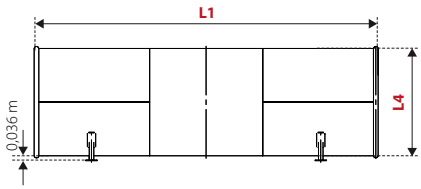

Tunele skarpowe standard - parametry

nazwa	kod	L1	L3	L4	a x b
Tunel skarpowy standard 200	LL-MO-201	2,00 m	0,67 m	0,60 m	5,00 x 3,60 m
Tunel skarpowy standard 250	LL-MO-203	3,50 m	0,85 m	0,78 m	5,50 x 3,78 m
Tunel skarpowy standard 300	LL-MO-205	3,00 m	0,85 m	0,78 m	6,00 x 3,78 m
Tunel skarpowy standard 350	LL-MO-207	3,50 m	0,85 m	0,78 m	6,50 x 3,78 m
Tunel skarpowy standard 400	LL-MO-209	4,00 m	0,85 m	0,78 m	7,00 x 3,78 m
Tunel skarpowy standard 450	LL-MO-211	4,50 m	0,85 m	0,78 m	7,50 x 3,78 m
Tunel skarpowy standard 500	LL-MO-213	5,00 m	0,85 m	0,78 m	8,00 x 3,78 m

L1 - długość całkowita
L3 - szerokość całkowita
L4 - średnica wewnętrzna
a, b - strefa bezpieczeństwa

seria **TEMATYCZNA**

Statek piracki 1

KQ-ST-001

H=4,20 m

HIC=1,50 m

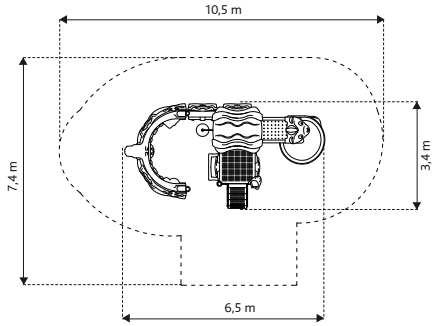

Statek piracki 2

KQ-ST-002

H=6,10 m

HIC=1,50 m

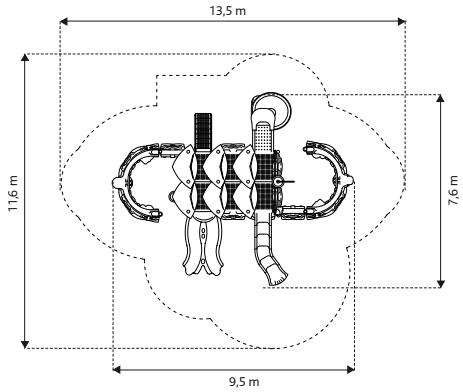

Statek piracki 3

KQ-ST-003

H=6,20 m

HIC=1,90 m

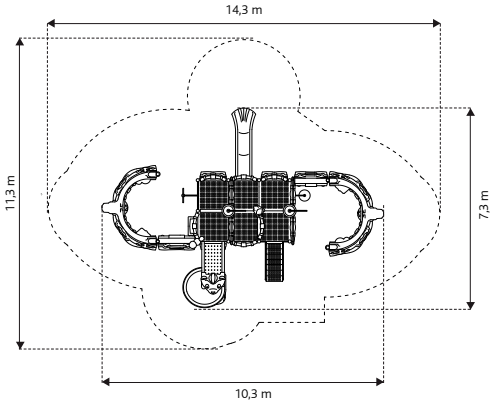

Statek piracki 4

KQ-ST-004

H=6,40 m

HIC=1,90 m

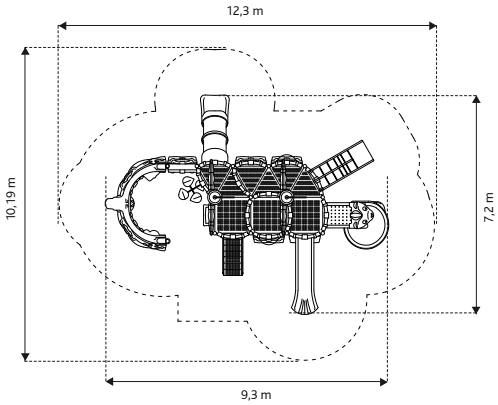

Statek piracki 5

KQ-ST-005

H=5,30 m

HIC=2,40 m

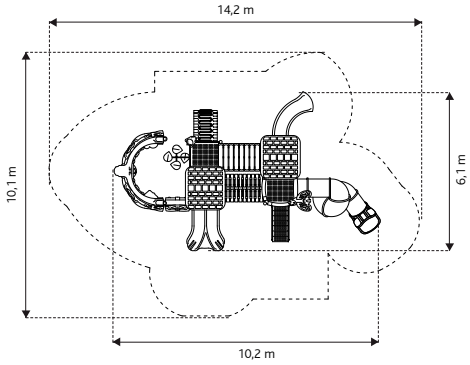

Statek piracki 6

KQ-ST-006

H=5,50 m

HIC=2,40 m

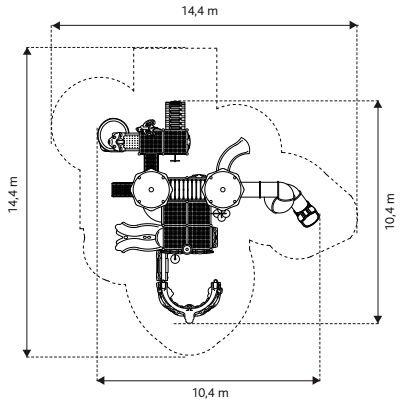

Statek piracki 7

KQ-ST-007

H=6,80 m

HIC=2,40 m

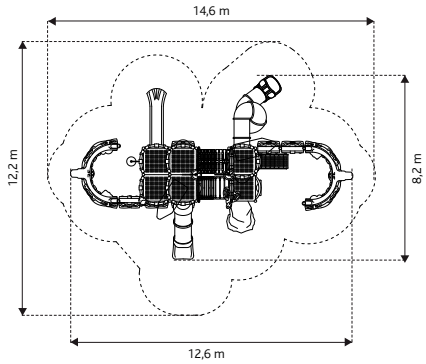

Kids 1

KQ-KI-001

H=3,30 m

HIC=1,00 m

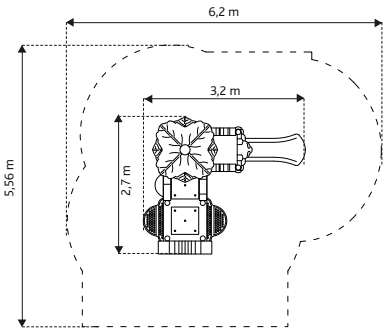

Kids 2

KQ-KI-002

H=3,30

HIC=1,00

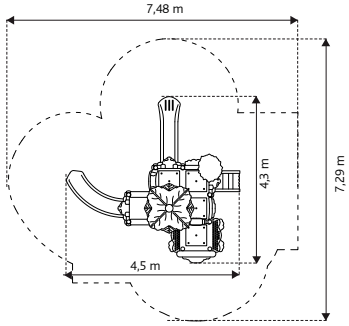

Kids 3

KQ-KI-003

H=3,30

HIC=1,00

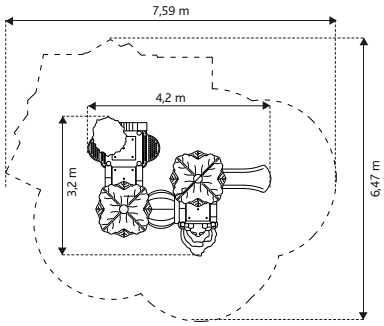

Kids 4

KQ-KI-004

H=3,30

HIC=1,00

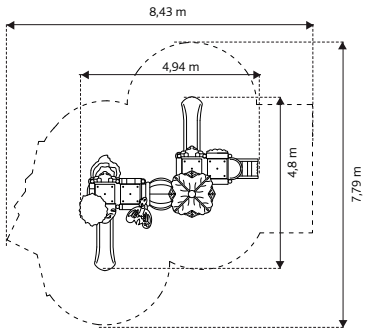

Robot 1

KQ-RO-001

H=5,80 m

HIC=1,90 m

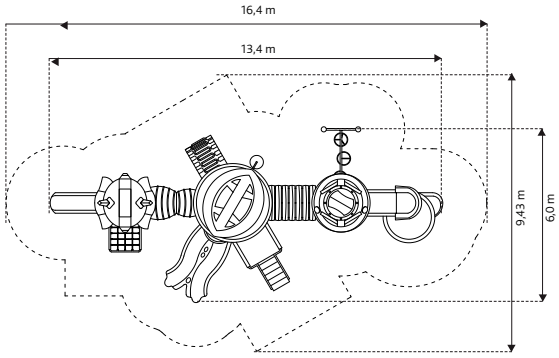

Robot 2

KQ-RO-002

H=6,10 m

HIC=2,40 m

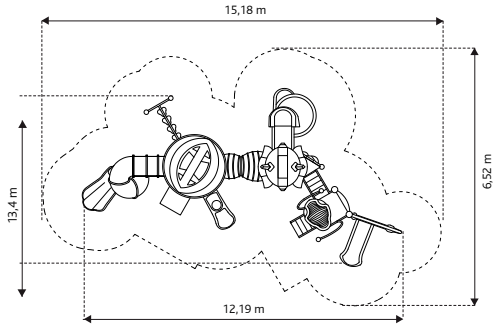

Robot 3

KQ-RO-003

H=6,00 m

HIC=2,70 m

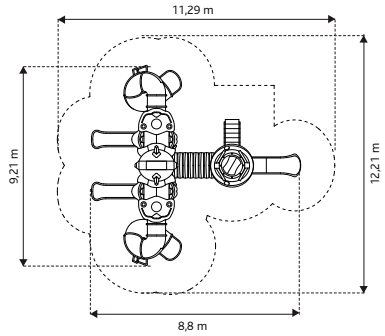

Robot 4

KQ-RO-004

H=4,50 m

HIC=1,50 m

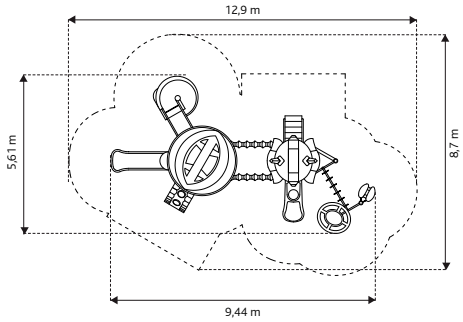

Robot 5

KQ-RO-005

H=4,30 m

HIC=1,20 m

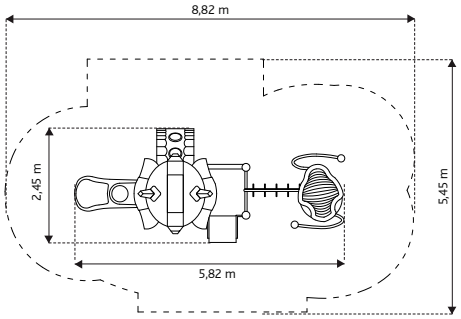

Robot 6

KQ-RO-006

H=5,20 m

HIC=1,90 m

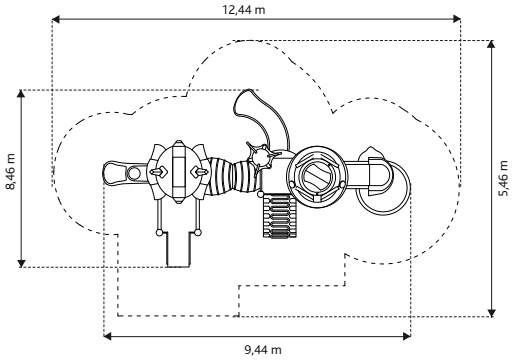

Robot 7

KQ-RO-007

H=4,60 m

HIC=1,50 m

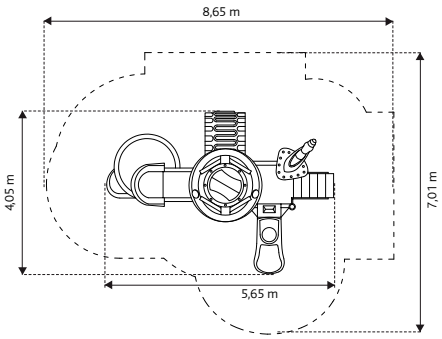

Robot 8

KQ-RO-008

H=4,60 m

HIC=1,20 m

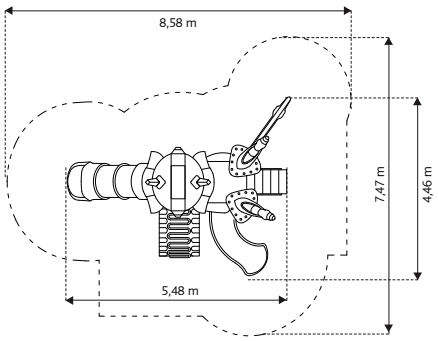

Robot 9

KQ-RO-009

H=4,80 m

HIC=1,90 m

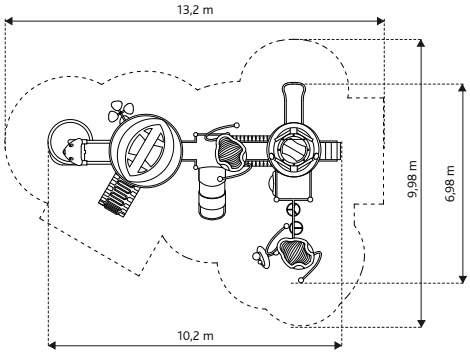

Cars 1

YL-CS-001

H=4,00 m

HIC=0,90 m

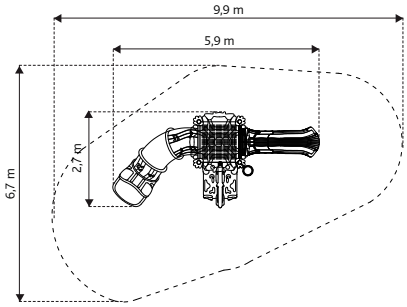

Cars 2

YL-CS-002

H=4,00 m

HIC=1,20 m

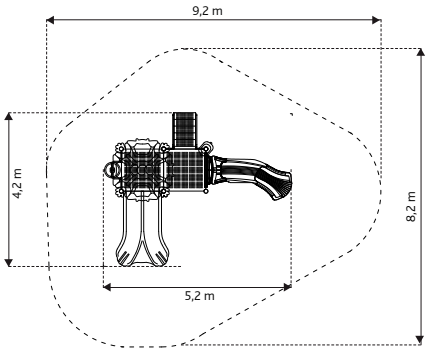

Cars 3

YL-CS-003

H=4,00 m

HIC=0,90 m

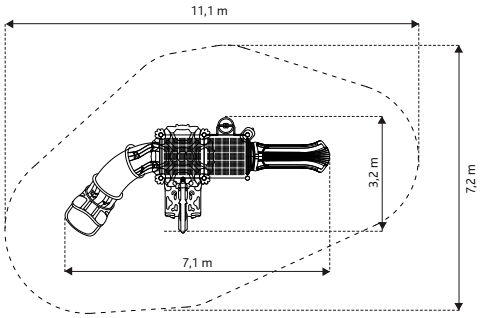

Cars 4

YL-CS-004

H=4,00 m

HIC=0,90 m

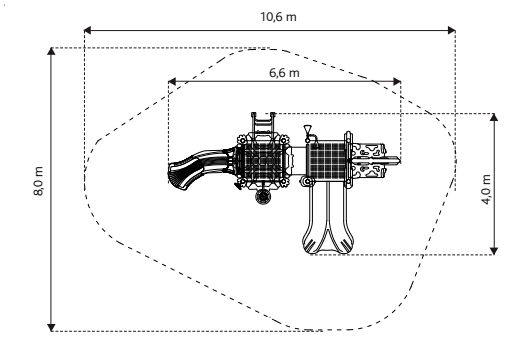

Cars 5

YL-CS-005

H=4,00 m

HIC=0,90 m

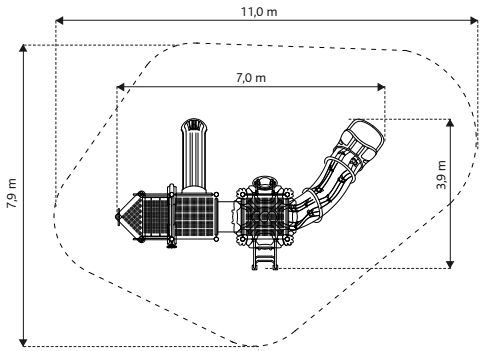

Cars 6

YL-CS-006

H=4,00 m

HIC=2,40 m

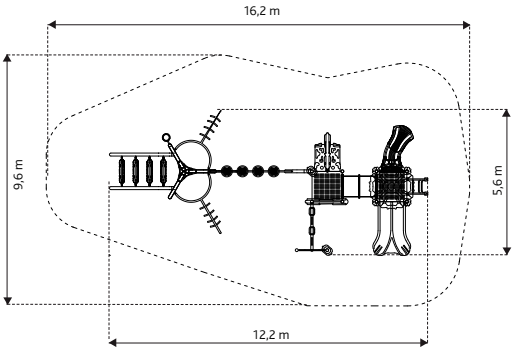

Cars 7

YL-CS-007

H=4,90 m
HIC=1,50 m

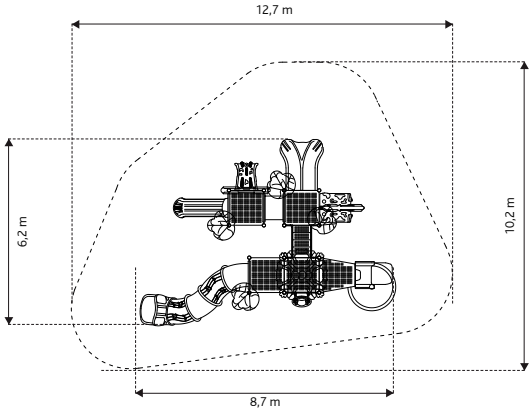

Cars 8

YL-CS-008

H=5,50 m
HIC=2,40 m

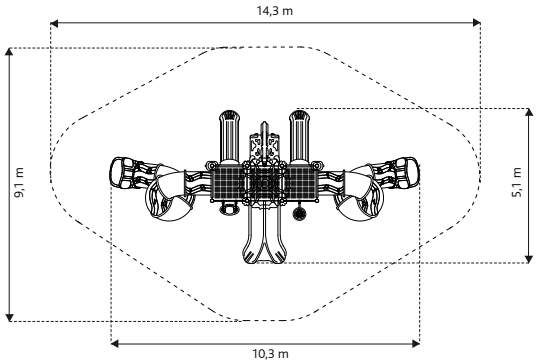

Cars 9

YL-CS-009

H=4,90 m
HIC=1,80 m

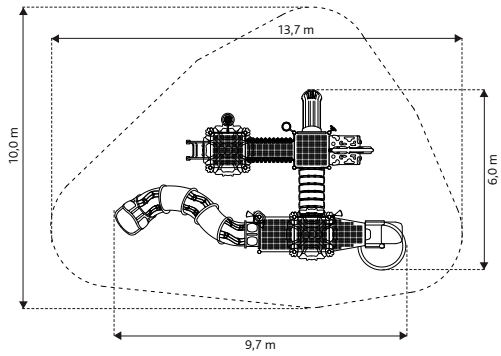

Cars 10

YL-CS-010

H=5,60 m
HIC=2,40 m

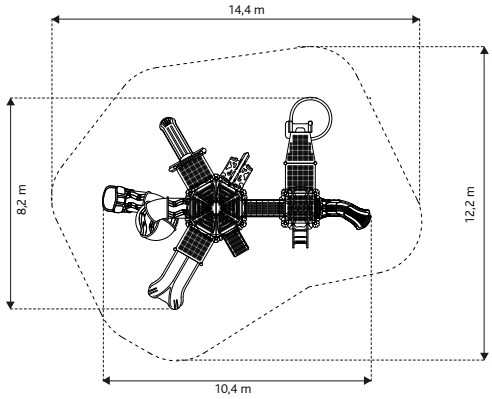

Cars 11

YL-CS-011

H=5,40 m
HIC=2,40 m

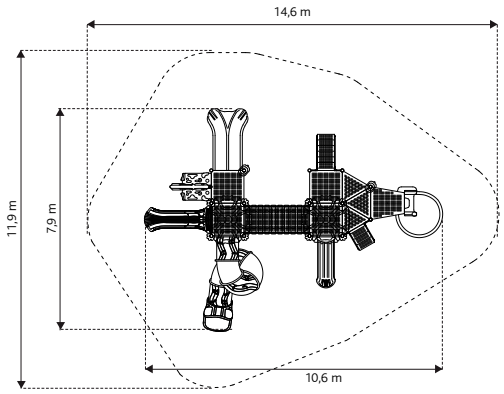

Cars 12

YL-CS-012

H=5,60 m
HIC=2,40 m

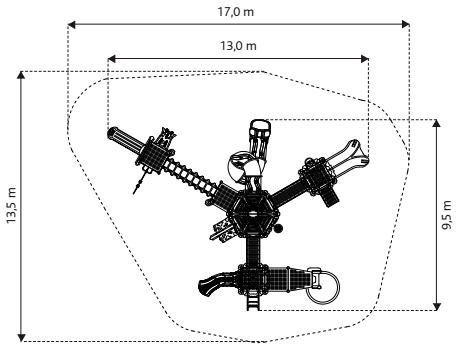

Cars 13

YL-CS-013

H=5,60 m
HIC=2,40 m

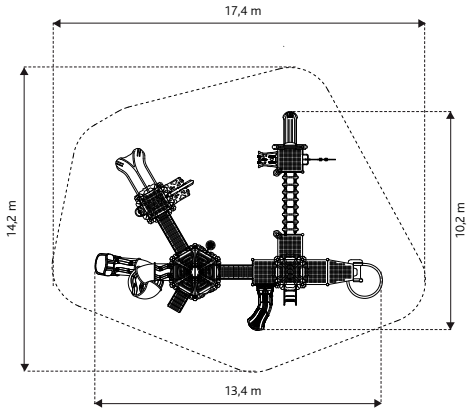

Cars 14

YL-CS-014

H=5,40 m
HIC=2,40 m

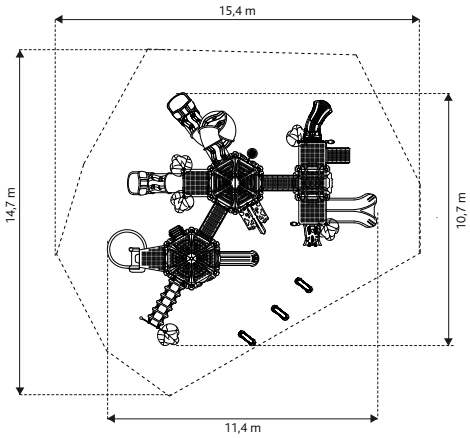

Cosmos 1

YL-CO-001

H=6,00 m

HIC=1,90 m

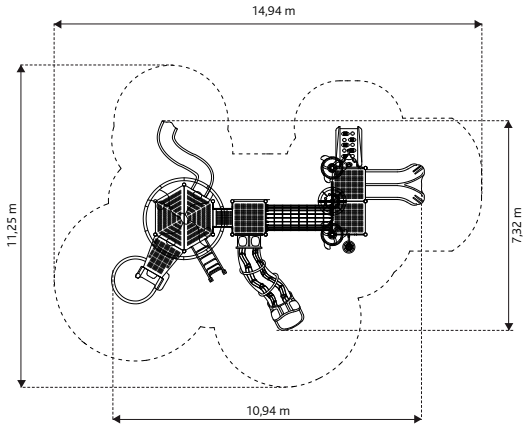

Cosmos 2

YL-CO-002

H=6,00 m

HIC=2,40 m

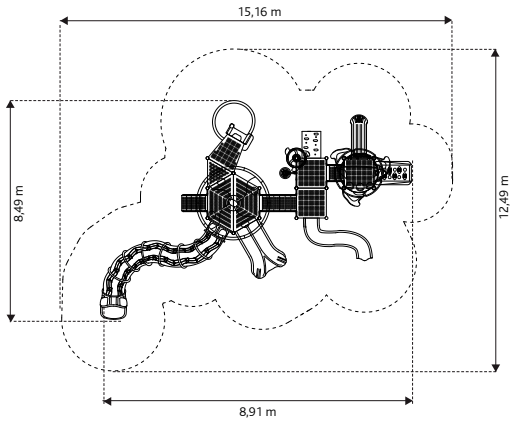

Cosmos 3

YL-CO-003

H=4,30 m

HIC=0,90 m

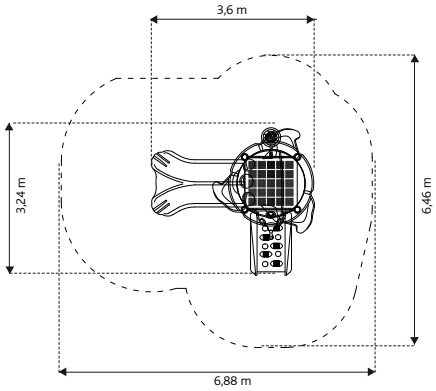

Tematyczne

Cosmos 4

YL-CO-004

H=3,50 m
HIC=0,90 m

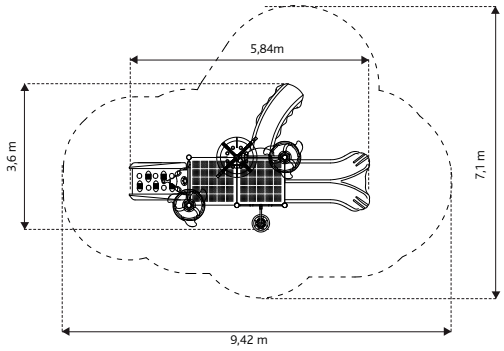

Cosmos 5

YL-CO-005

H=6,00 m
HIC=2,40 m

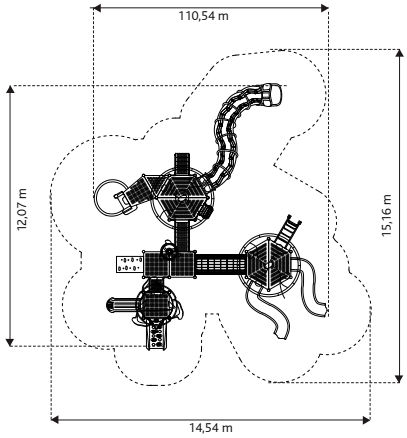

Cosmos 6

YL-CO-006

H=3,50 m
HIC=0,90 m

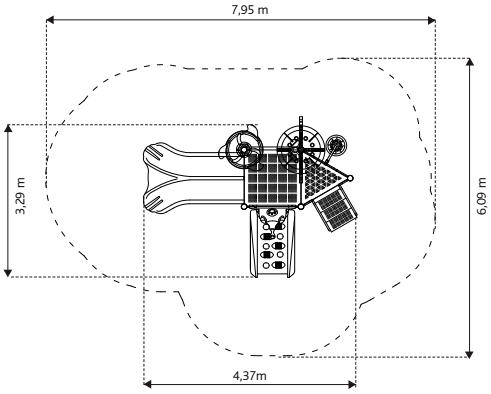

Cosmos 7

YL-CO-007

H=3,70 m
HIC=0,90 m

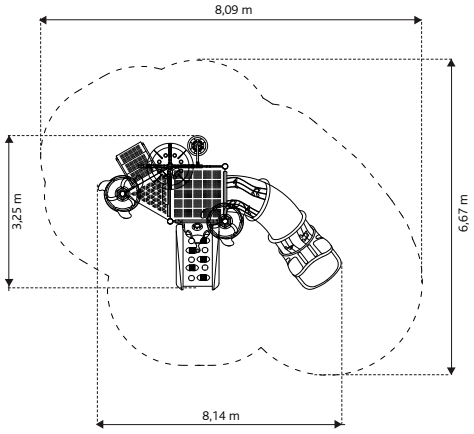

Cosmos 8

YL-CO-008

H=4,20 m
HIC=0,90 m

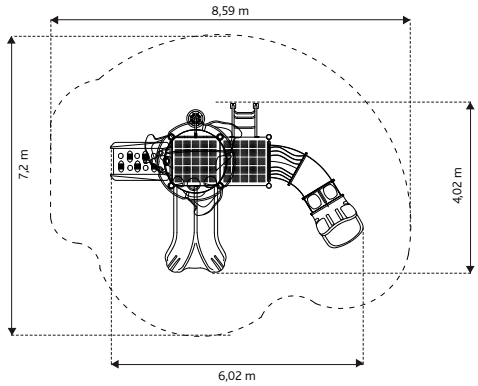

Cosmos 9

YL-CO-009

H=5,20 m
HIC=1,60 m

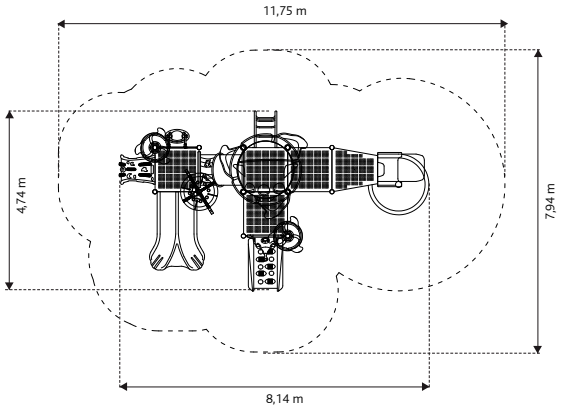

Cosmos 10

YL-CO-010

H=5,20 m
HIC=0,90 m

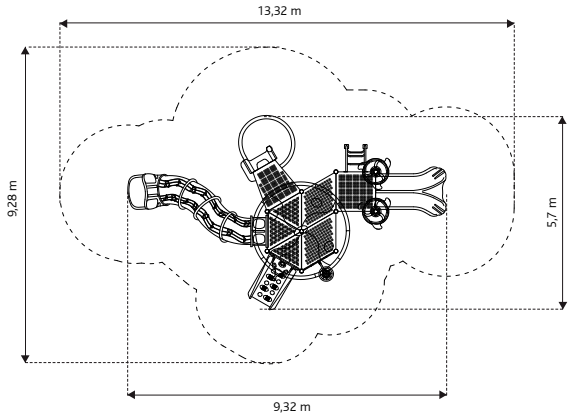

Tematyczne

Cosmos 11

YL-CO-011

H=5,80 m
HIC=2,40 m

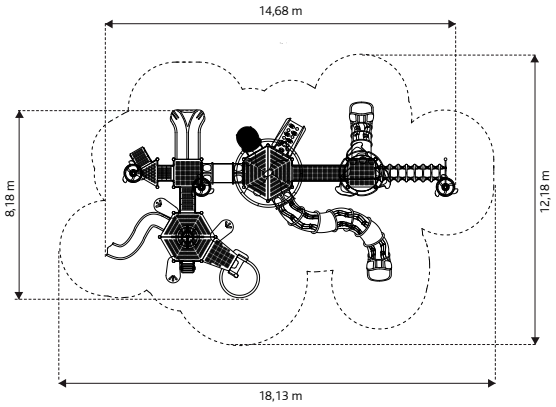

Cosmos 12

YL-CO-012

H=4,30 m
HIC=0,90 m

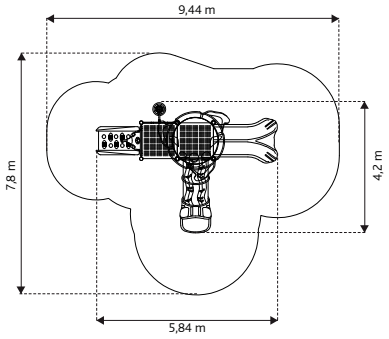

Zamek 01

YL-CA-001

H=5,20 m
HIC=1,60 m

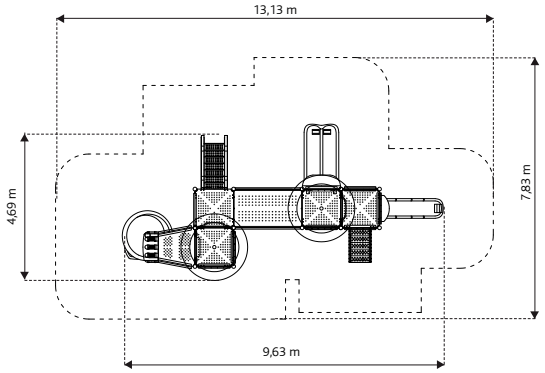

Zamek 02

YL-CA-002

H=5,20 m
HIC=1,50 m

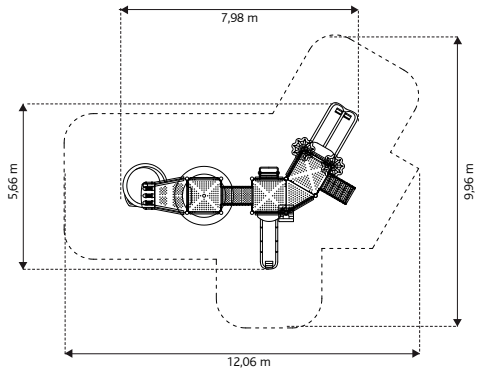

Zamek 03

YL-CA-003

H=5,20 m
HIC=1,80 m

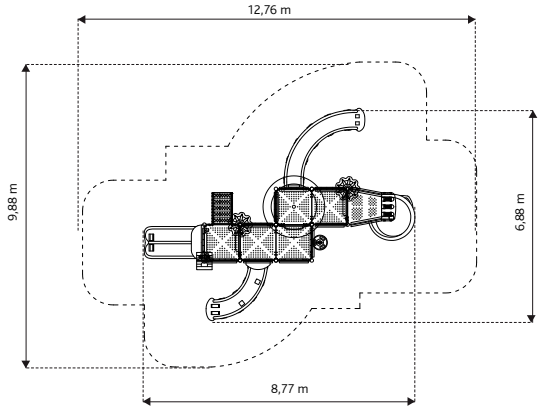

Zamek 04

YL-CA-004

H=6,00 m
HIC=2,40 m

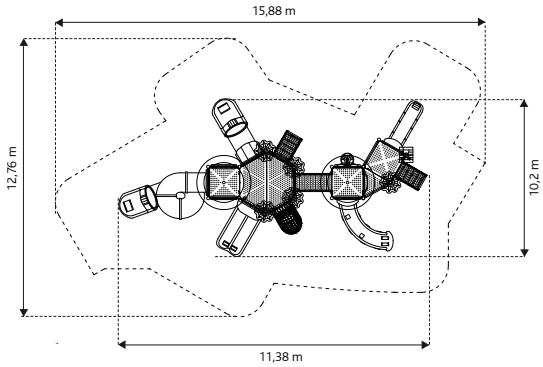

Zamek 05

YL-CA-005

H=4,90 m
HIC=1,80 m

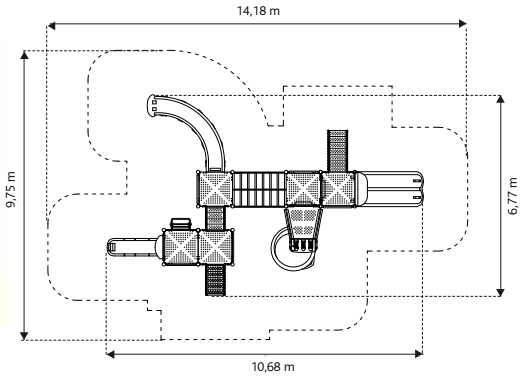

Tematyczne

Zamek 06

YL-CA-006

H=5,20 m
HIC=1,80 m

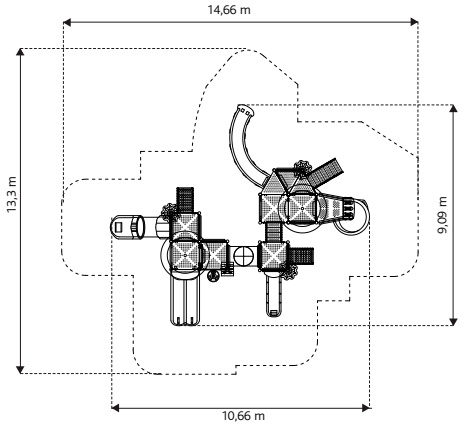

Zamek 07

YL-CA-007

H=4,30 m
HIC=0,90 m

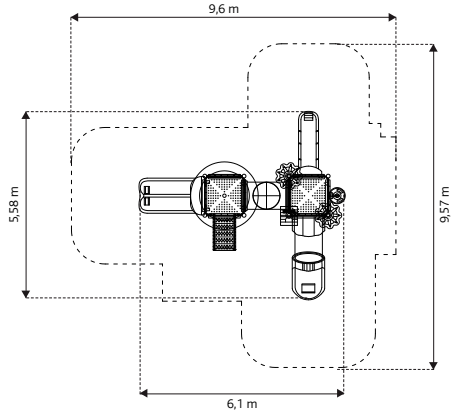

Zamek 08

YL-CA-008

H=4,70 m
HIC=0,90 m

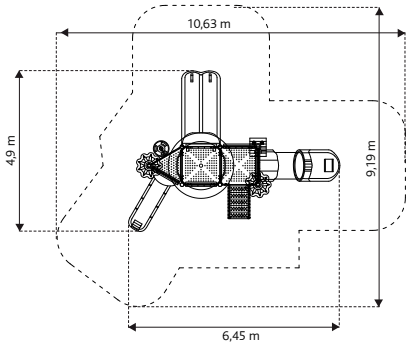

Zamek 09

YL-CA-009

H=5,30 m
HIC=1,80 m

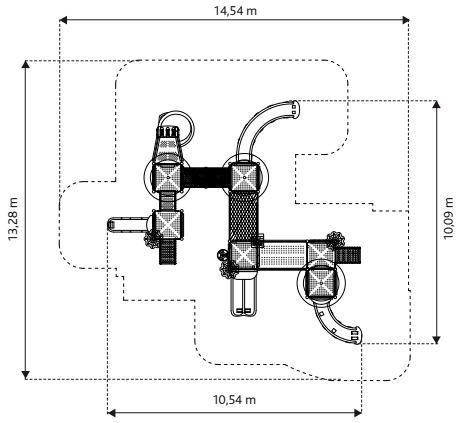

Zamek 10

YL-CA-010

H=5,80 m
HIC=2,40 m

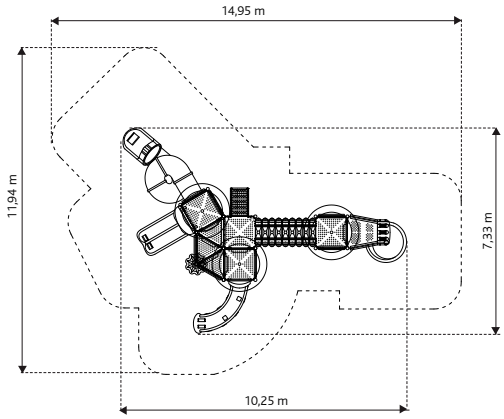

Zamek 11

YL-CA-011

H=4,40 m
HIC=0,90 m

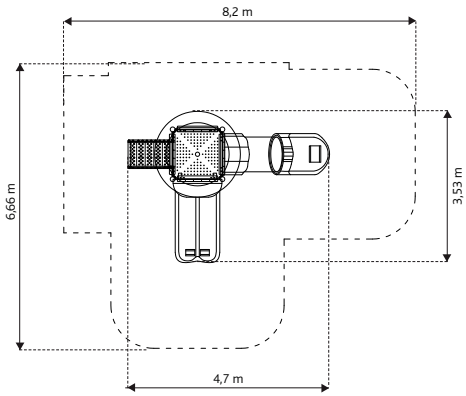

Zamek 12

YL-CA-012

H=4,60 m
HIC=1,20 m

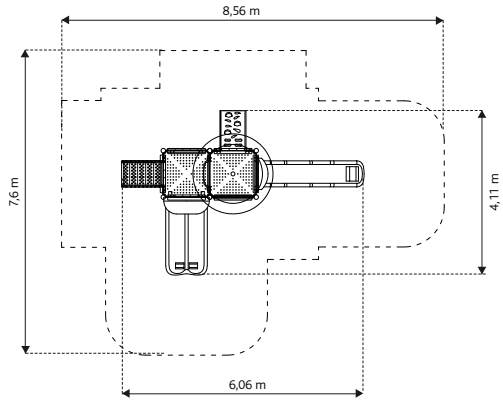

Tematyczne

Music 01

YL-MU-001

H=4,50 m
HIC=1,60 m

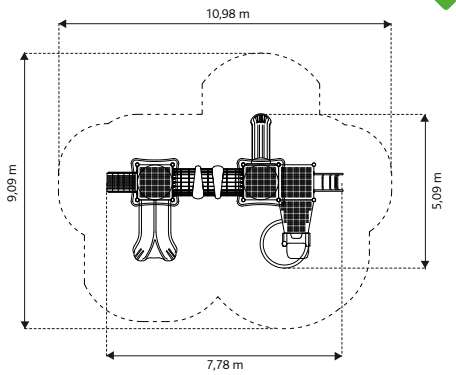

Music 02

YL-MU-002

H=3,80 m
HIC=0,90 m

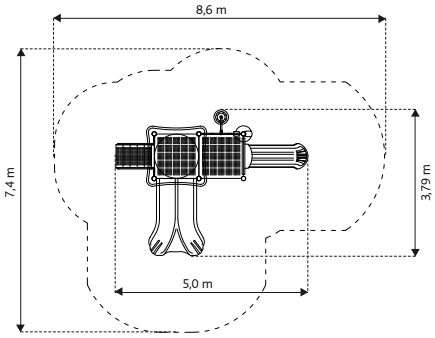

Music 03

YL-MU-003

H=4,20 m
HIC=1,20 m

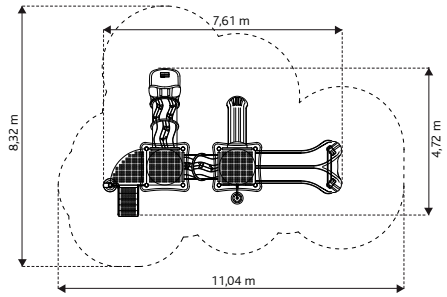

Music 04

YL-MU-004

H=4,20 m
HIC=1,90 m

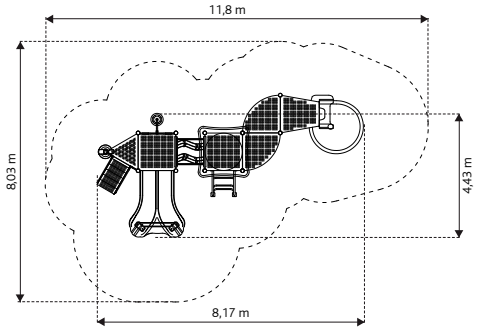

Music 05

YL-MU-005

H=3,60 m
HIC=0,90 m

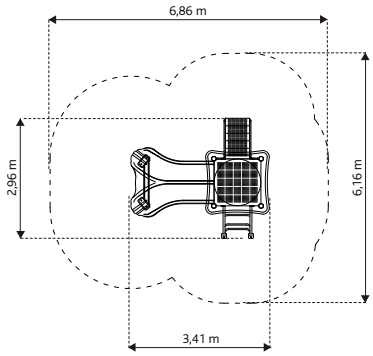

Music 06

YL-MU-006

H=4,10 m
HIC=1,20 m

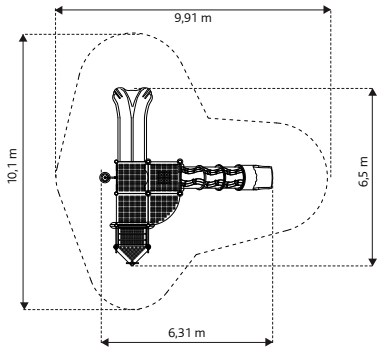

Music 07

YL-MU-007

H=4,50 m
HIC=1,95 m

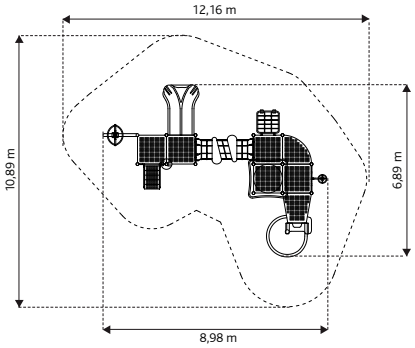

Music 08

YL-MU-008

H=3,80 m
HIC=0,90 m

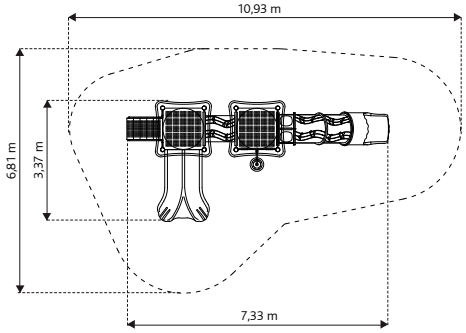

Music 09

YL-MU-009

H=4,80 m
HIC=1,95 m

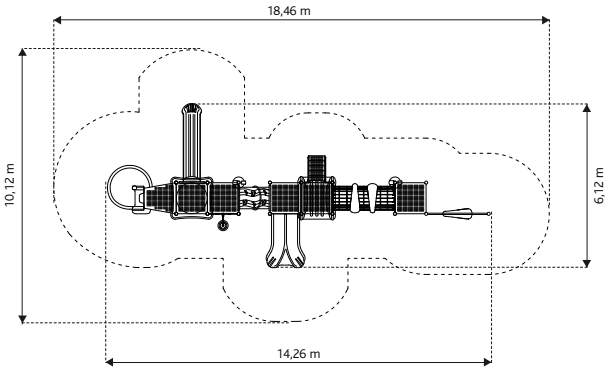

Music 10

YL-MU-010

H=4,80 m
HIC=1,95 m

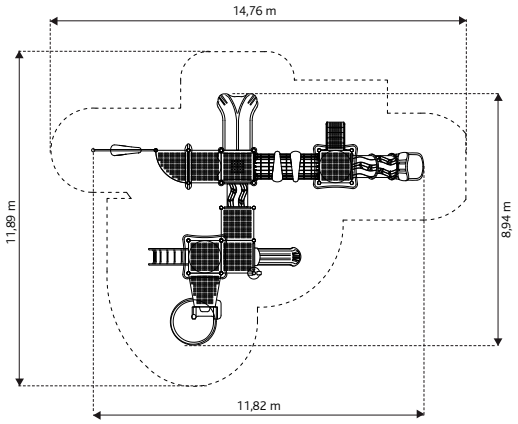

Music 11

YL-MU-011

H=5,70 m
HIC=1,60 m

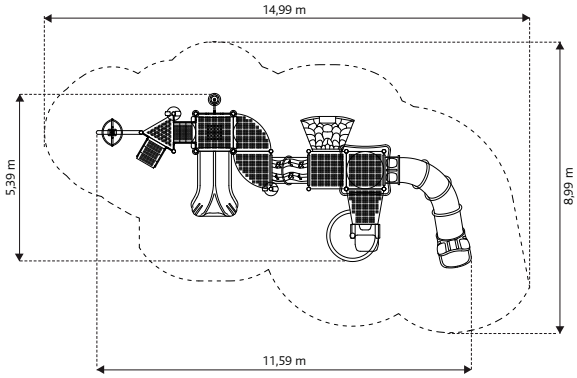

Music 12

YL-MU-012

H=5,80 m
HIC=2,40 m

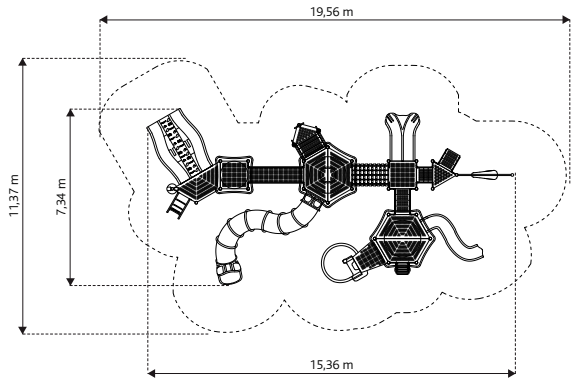

Las 01

YL-LA-001

H=5,00 m
HIC=1,50 m

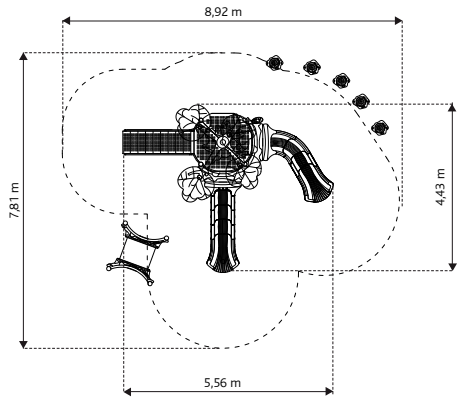

Las 02

YL-LA-002

H=5,00 m
HIC=0,90 m

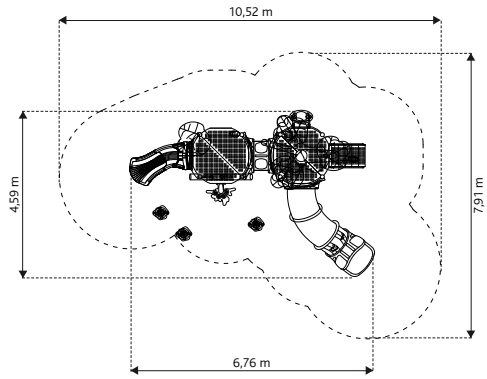

Las 03

YL-LA-003

H=5,00 m
HIC=1,50 m

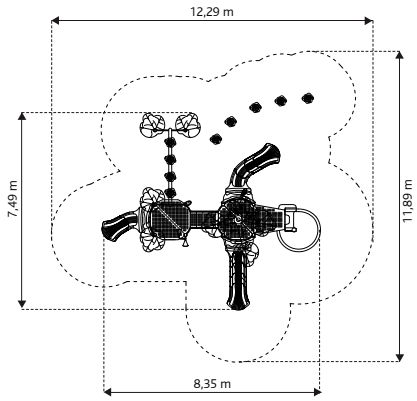

Las 04

YL-LA-004

H=5,00 m
HIC=1,50 m

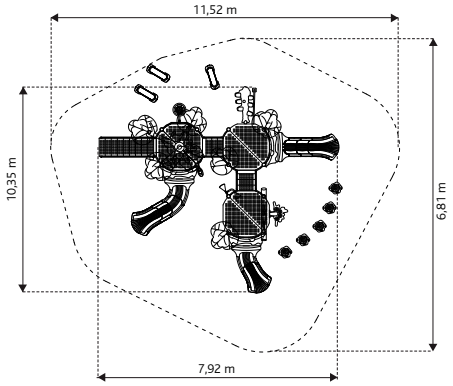

Las 05

YL-LA-005

H=5,00 m
HIC=1,50 m

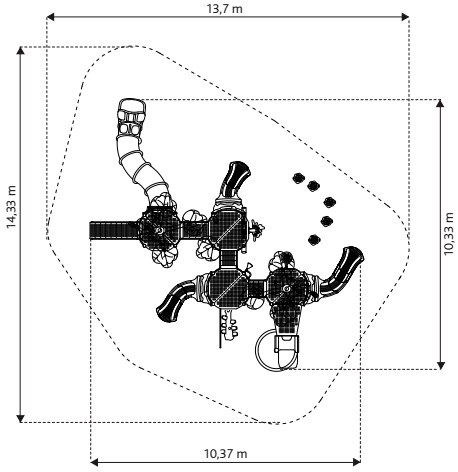

Las 06

YL-LA-006

H=5,90 m
HIC=2,40 m

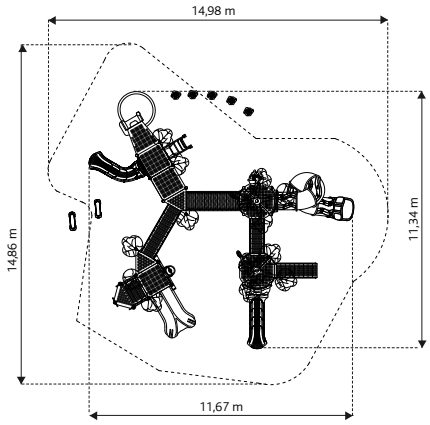

Las 07

YL-LA-007

H=5,60 m
HIC=2,40 m

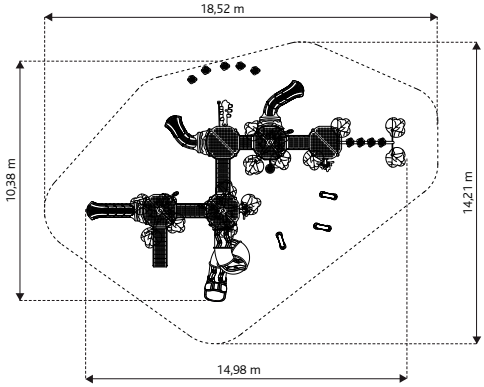

Las 08

YL-LA-008

H=5,90 m
HIC=2,40 m

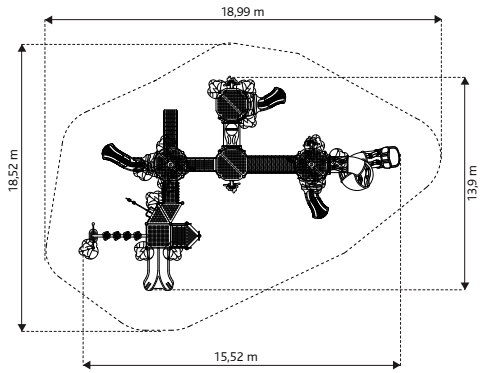

Las 09

YL-LA-009

H=5,90 m
HIC=2,40 m

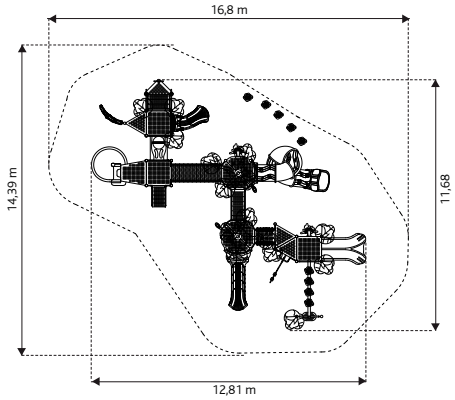

Las 11

YL-LA-011

H=6,50 m
HIC=2,40 m

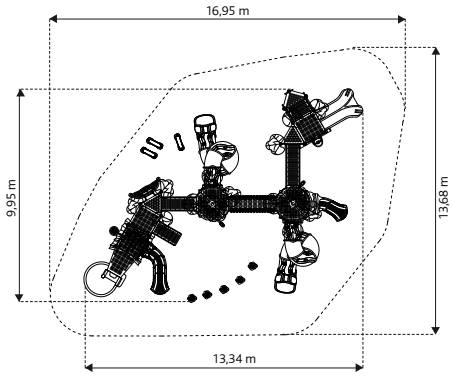

Tematyczne

SALTO

TRAMPOLINY

Budowa trampoliny

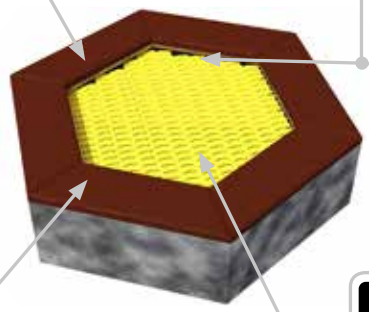

Konstrukcja

Konstrukcja trampoliny ma kształt skrzyni. Jest wykonana z grubej, spawanej blachy. Zapewnia odpowiednią stabilizację oraz trwałość trampoliny.

Sprężyny

Umożliwiają skakanie poprzez ugięcie się maty. Sprężyny są bardzo wytrzymałe. Zostały przystosowane do wieloletniego korzystania z trampolin na obiektach publicznych.

Elastyczny kołnierz

Zapewnia bezpieczeństwo użytkownikom. Chroni przed skutkami upadku poza matą do skakania.

Mata

Mata do skakania jest wykonana z bardzo trwałych lameli nawleczonych na stalowe linki. Kształt lameli został tak zaprojektowany aby były wytrzymałe i niezawodne. Ich specyficzna powierzchnia zabezpiecza przed poślizgiem.

Lamelka HERCULES w macie do skakania

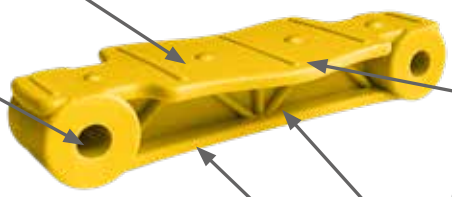

Antypoślizgowa powierzchnia. Zabezpiecza przed niekontrolowanym poślizgiem.

Szerokie skrzydełka lameli zapewniają większy komfort podczas skakania. Sprawiają, że trampolina ma atrakcyjny, przyciągający uwagę wygląd.

Grube i mocne tuleje, bardzo wytrzymałe, o wysokiej odporności na zużycie eksploatacyjne.

Dzięki unikalnemu kształtowi lamelek przestrzeń pomiędzy nimi została zmniejszona do zaledwie 7 mm. Zapobiega to wpadnięciu do wnętrza trampoliny drobnych przedmiotów, jak klucze czy telefony komórkowe.

Lamelki posiadają specjalnie opracowane wzmocnienia, dzięki którym są wyjątkowo wytrzymałe.

Instalacja trampoliny

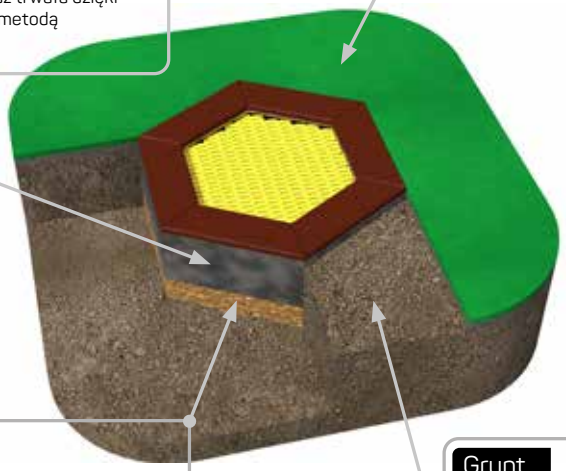

Konstrukcja

Konstrukcja trampoliny jest osadzana bezpośrednio w gruncie. Jest bardzo stabilna oraz trwała dzięki antykorozyjnemu zabezpieczeniu metodą galwanizacji ogniowej.

Nawierzchnia bezpieczna

Wokół trampoliny zaleca się stosowanie nawierzchni bezpiecznej, chroniącej przed upadkami.

Utwardzone podłoże

Trampolinę montujemy bezpośrednio na utwardzonym, stabilnym podłożu. Należy pamiętać, aby było ono przepuszczalne dla wody.

Grunt

Trampolina jest instalowana w gruncie na głębokości 40 cm.

Czyszczenie wnętrza trampoliny

Wariant I - zdejmowanie maty

W celu czyszczenia trampoliny należy zdjąć część maty do skakania. Jest to bardzo proste i wymaga jedynie zsunięcia zaczepów linek rozmieszczonych po obwodzie konstrukcji.

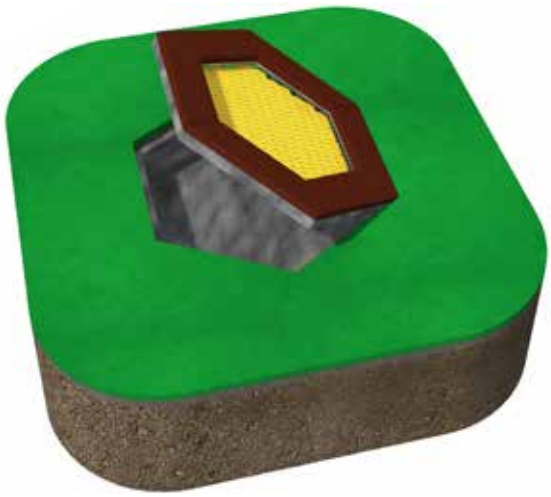

Wariant II - otwieranie pokrywy

Poprzez otwarcie pokrywy trampoliny można dokonać czyszczenia wnętrza trampoliny.

Kolorystyka lameli w macie do skakania

czarny
RAL **9005**

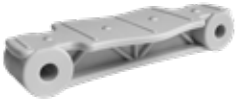
szary
RAL **7035**

zielony
RAL **6029**

czerwony
RAL **3020**

niebieski
RAL **5005**

fioletowy
RAL **4005**

żółty
RAL **1018**

pomarańczowy
RAL **2005**

Motywy na macie do skakania

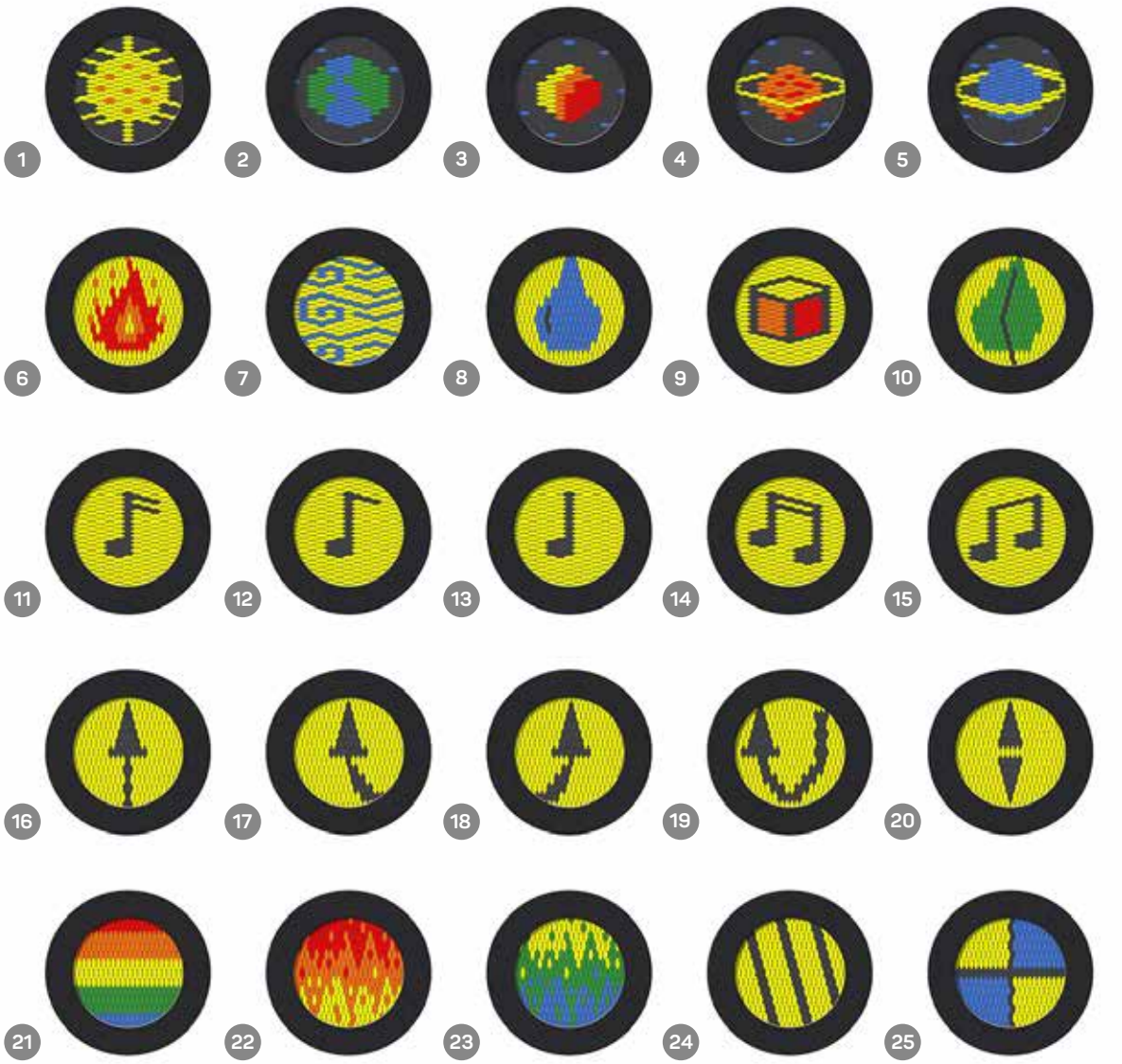

Kolorystyka elastycznego kołnierza

materiał – granulat SBR

czerwony

czarny

materiał – granulat EPDM

1002
żółty piaskowy

1012
żółty

1014
kość słoniowa

1015
jasna kość

2008
pomarańczowy

3016
czerwony

3017
ciemny różowy

4003
różowy

4005
niebiesko-liliowy

5010
niebieski

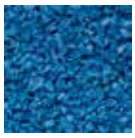
5012
jasny niebieski

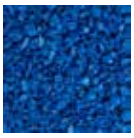
5015
średni niebieski

6005
zielony mech

6011
groszkowy

6017
majowa zieleń

6021
blady zielony

7011
szary stalowy

7037
szary

7038
szary agatowy

8024
brązowo-kremowy

8025
brązowy

9004
czarny

9010
biały

ZAPROJEKTUJ SWOJĄ TRAMPOLINĘ

Stwórz własną, wyjątkową trampolinę - wybierz kolor, wzór, kształt i rozmiar.

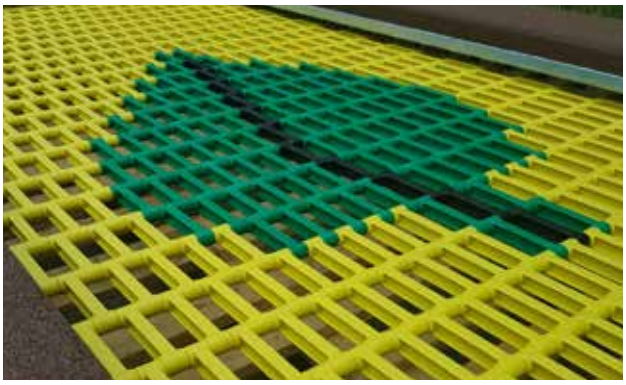
Wzór na macie.

Wzór na elastycznym kołnierzu.

Trampoliny do nawierzchni wylewanych są dostarczane bez elastycznego kołnierza. Przystosowane do samodzielnego pokrycia bezpieczną nawierzchnią.

1

Trampolina bez elastycznego kołnierza gotowa do montażu.

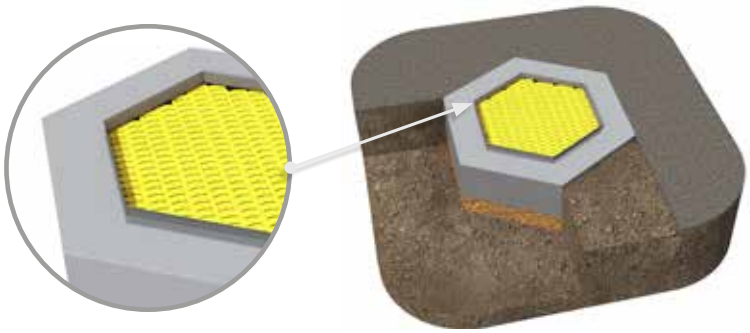

2

Montaż bezpiecznej nawierzchni z wykorzystaniem listwy szalunkowej.

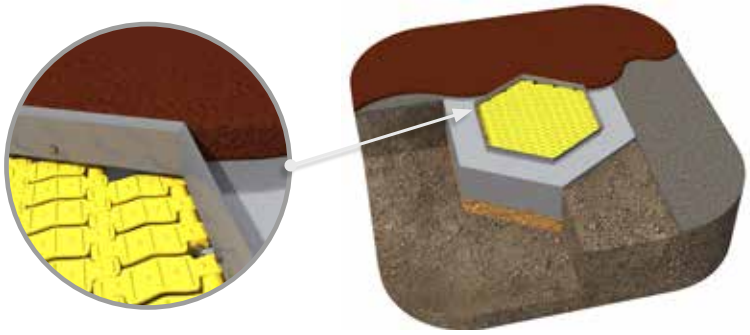

3

Bezpieczna nawierzchnia przed usunięciem listwy szalunkowej.

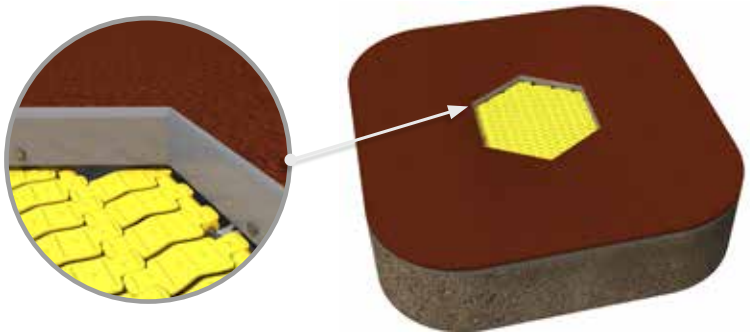

4

Usunięcie listwy szalunkowej.

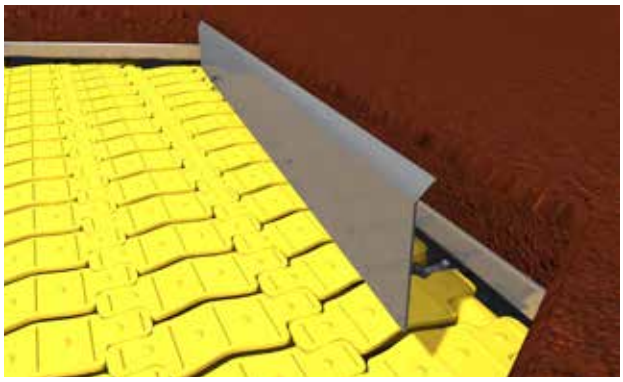

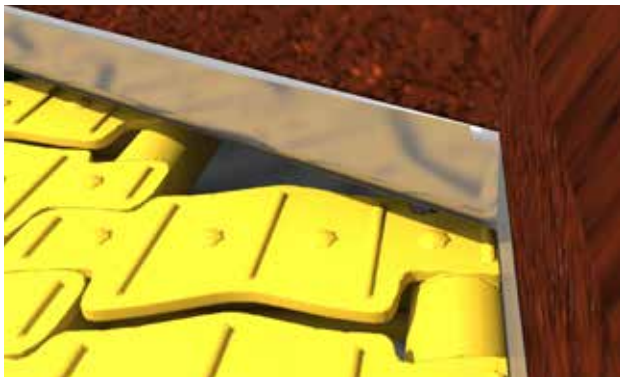

Trampoliny pojedyncze

Trampolina **PAKO**

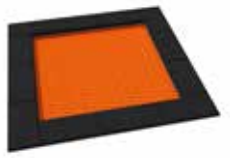

kod	nazwa	A - wymiar	B - wym. maty	C - strefa bezp.
MA-SA-21	**PAKO** 125	1,25 x 1,25 m	0,75 x 0,75 m	3,75 x 3,75 m
MA-SA-22	**PAKO** 150	1,5 x 1,5 m	1,0 x 1,0 m	4,0 x 4,0 m
MA-SA-23	**PAKO** 175	1,75 x 1,75 m	1,25 x 1,25 m	5,25 x 5,25 m
MA-SA-24	**PAKO** 200	2,0 x 2,0 m	1,5 x 1,5 m	5,5 x 5,5 m
MA-SA-25	**PAKO** 225	2,25 x 2,25 m	1,75 x 1,75 m	5,75 x 5,75 m
MA-SA-26	**PAKO** 250	2,5 x 2,5 m	2,0 x 2,0 m	6,0 x 6,0 m

Trampolina **RADO**

kod	nazwa	A - wymiar	B - wym. maty	C - strefa bezp.
MA-SA-01	**RADO** 125	Ø 1,25 m	Ø 0,75 m	Ø 3,75 m
MA-SA-02	**RADO** 140	Ø 1,4 m	Ø 0,9 m	Ø 3,9 m
MA-SA-03	**RADO** 150	Ø 1,5 m	Ø 1,0 m	Ø 4,0 m
MA-SA-04	**RADO** 160	Ø 1,6 m	Ø 1,1 m	Ø 4,1 m
MA-SA-05	**RADO** 175	Ø 1,75 m	Ø 1,25 m	Ø 4,25 m
MA-SA-06	**RADO** 200	Ø 2,0 m	Ø 1,5 m	Ø 5,5 m
MA-SA-07	**RADO** 225	Ø 2,25 m	Ø 1,75 m	Ø 5,75 m

Trampolina **ORTA**

kod	nazwa	A - wymiar	B - wym. maty	C - strefa bezp.
MA-SA-40	**ORTA** 125 X 225	1,25 x 2,25 m	0,75 x 1,75 m	3,75 x 4,75 m
MA-SA-41	**ORTA** 150 X 200	1,5 x 2,0 m	1,0 x 1,5 m	5,0 x 5,5 m
MA-SA-42	**ORTA** 150 X 225	1,5 x 2,25 m	1,0 x 1,75 m	5,0 x 5,75 m
MA-SA-43	**ORTA** 150 X 250	1,5 x 2,5 m	1,0 x 2,0 m	5,0 x 6,0 m
MA-SA-44	**ORTA** 175 X 225	1,75 x 2,25 m	1,25 x 1,75 m	5,25 x 5,75 m
MA-SA-45	**ORTA** 175 X 250	1,75 x 2,5 m	1,25 x 2,0 m	5,25 x 6,0 m
MA-SA-46	**ORTA** 150 X 300	1,5 x 3,0 m	1,0 x 2,5 m	5,0 x 6,5 m

Trampolina **ORTA-I**

integrado

kod	nazwa	A - wymiar	B - wym. maty	C - strefa bezp.
MA-SA-41-I	**ORTA-I** 150 X 200	1,5 x 2,0 m	1,0 x 1,5 m	5,0 x 5,5 m
MA-SA-43-I	**ORTA-I** 150 X 250	1,5 x 2,5 m	1,0 x 2,0 m	5,0 x 6,0 m
MA-SA-46-I	**ORTA-I** 150 X 300	1,5 x 3,0 m	1,0 x 2,5 m	5,0 x 6,5 m
MA-SA-47-I	**ORTA-I** 150 X 500	1,5 x 5,0 m	1,0 x 4,5 m	5,0 x 8,5 m

A - wymiar trampoliny

B - wielkość maty do skakania

C - strefa bezpieczeństwa

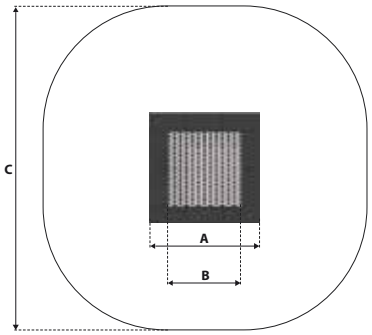

Trampolina **HEXO**

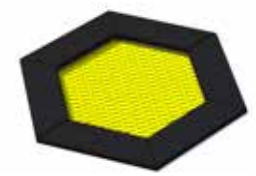

kod	nazwa	A - wymiar	B - wym. maty	C - strefa bezp.
MA-SA-61	**HEXO** 1	1,7 x 1,47 m	1,14 x 0,97 m	4,14 x 3,97 m

Trampolina **PENTO**

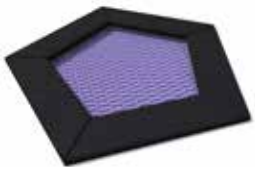

kod	nazwa	A - wymiar	B - wym. maty	C - strefa bezp.
MA-SA-51	**PENTO** 1	1,68 x 1,6 m	1,18 x 1,5 m	4,68 x 4,6 m

Trampolina **KVARTALO**

kod	nazwa	A - wymiar	B - wym. maty	C - strefa bezp.
MA-SA-71	**KVARTALO** 125	1,25 x 1,25 m	0,75 x 0,75 m	3,75 x 3,75 m
MA-SA-72	**KVARTALO** 150	1,5 x 1,5 m	1,0 x 1,0 m	4,0 x 4,0 m
MA-SA-73	**KVARTALO** 175	1,75 x 1,75 m	1,25 x 1,25 m	5,25 x 5,25 m
MA-SA-74	**KVARTALO** 200	2,0 x 2,0 m	1,5 x 1,5 m	5,5 x 5,5 m
MA-SA-75	**KVARTALO** 225	2,25 x 2,25 m	1,75 x 1,75 m	5,75 x 5,75 m
MA-SA-76	**KVARTALO** 250	2,5 x 2,5 m	2,0 x 1,0 m	6,0 x 6,0 m

Trampolina **JUNTO**

kod	nazwa	A - wymiar	B - wym. maty	C - strefa bezp.
MA-SA-93	**JUNTO** 150 x 225	1,5 x 2,25 m	1,0 x 1,75 m	4,0 x 4,75 m

SKONFIGURUJ WŁASNY ZESTAW TRAMPOLIN

6x

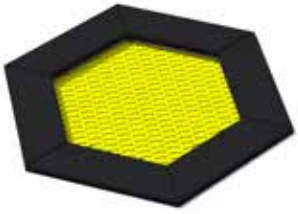

=

Hexo 6A
MA-SA-67

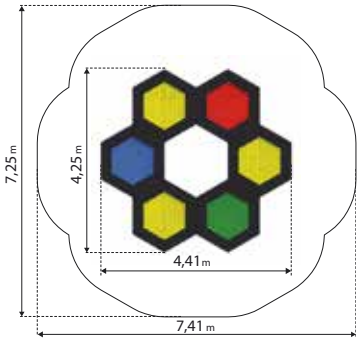

Hexo 4A
MA-SA-64

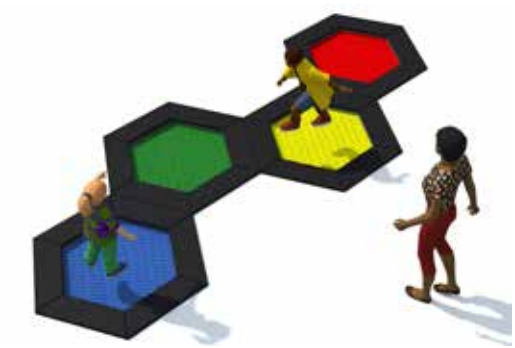

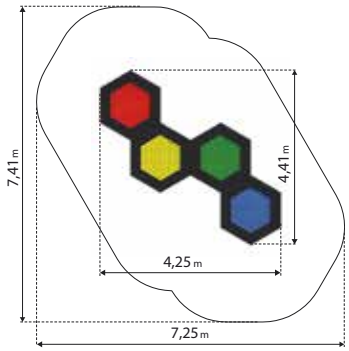

Hexo 3A
MA-SA-62

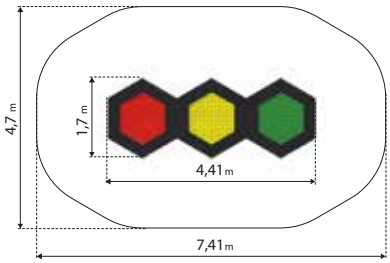

Hexo 3B
MA-SA-63

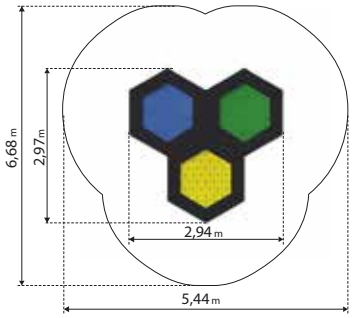

Hexo 5A
MA-SA-66

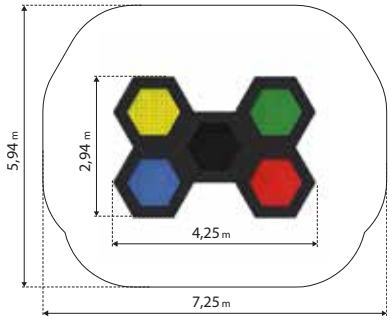

Hexo 4B
MA-SA-65

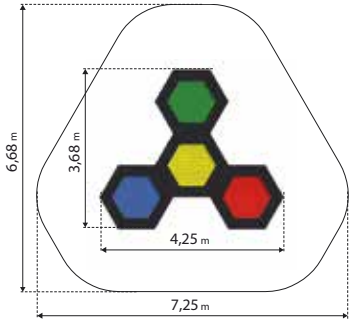

Hexo 13A
MA-SA-69

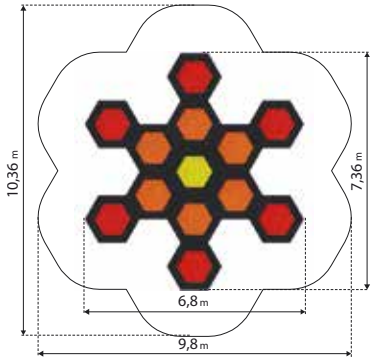

Hexo 7A
MA-SA-68

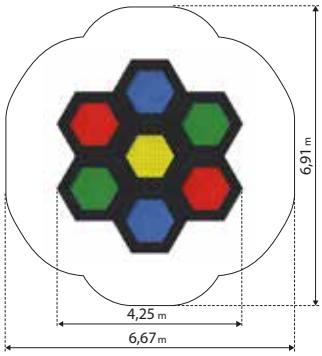

Tuto 1
MA-SA-101

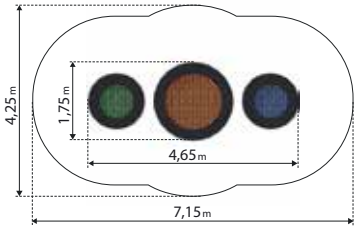

Tuto 2
MA-SA-102

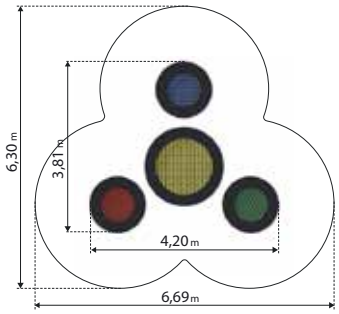

Tuto 3
MA-SA-102

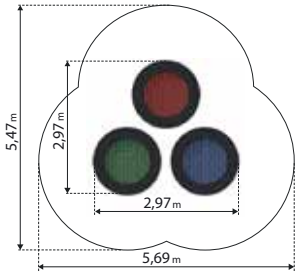

Tuto 4
MA-SA-104

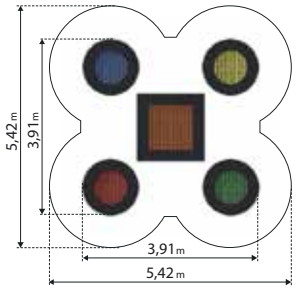

Tuto 5
MA-SA-105

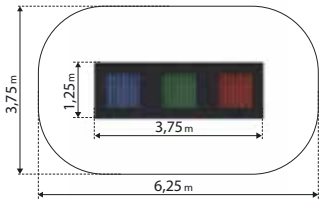

Tuto 6
MA-SA-106

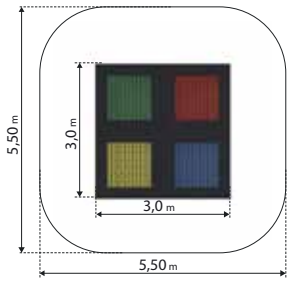

Tuto 7
MA-SA-107

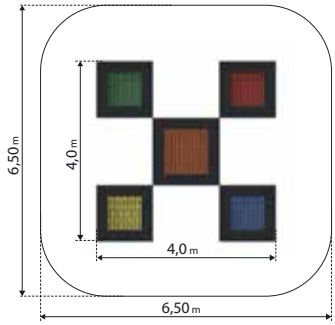

Tuto 8
MA-SA-108

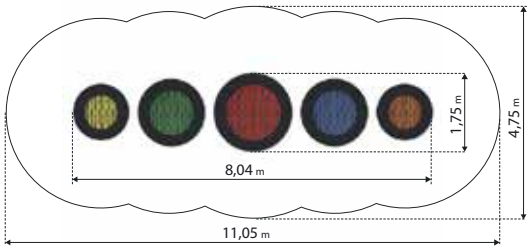

Tuto 9
MA-SA-109

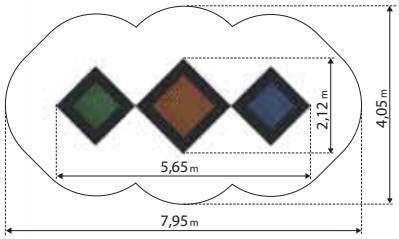

Tuto 10
MA-SA-110

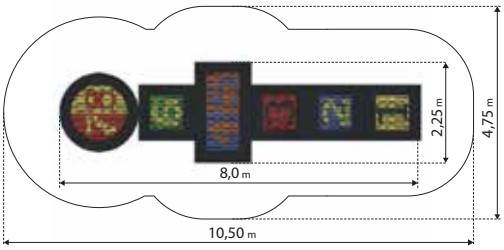

Tuto 11
MA-SA-111

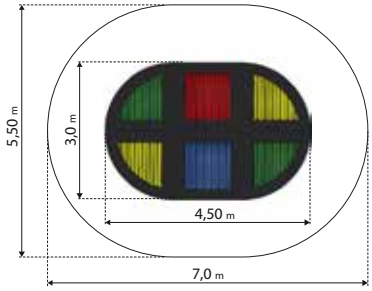

Tuto 12
MA-SA-112

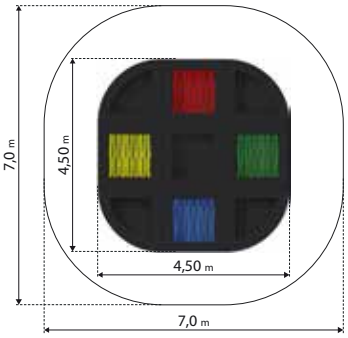

Tuto 13
MA-SA-113

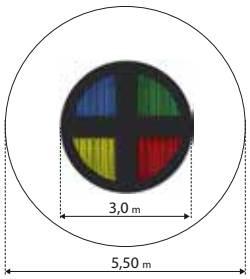

Tuto 14
MA-SA-114

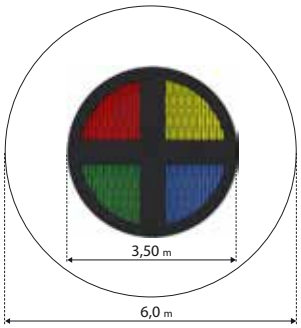

Tuto 15
MA-SA-115

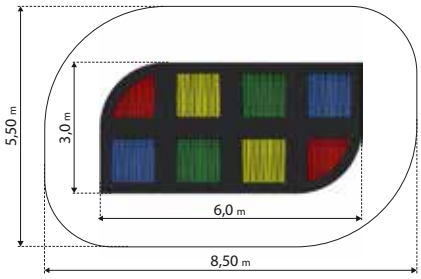

Tuto 16
MA-SA-116

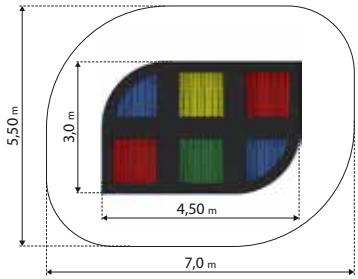

Tuto 17
MA-SA-117

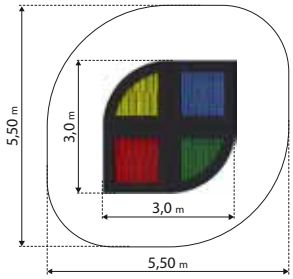

Tuto 18
MA-SA-118

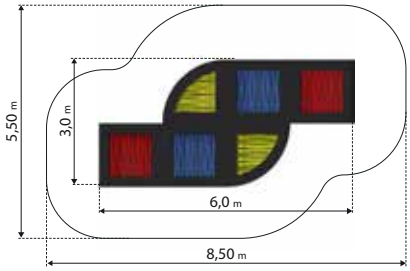

Tuto 19
MA-SA-119

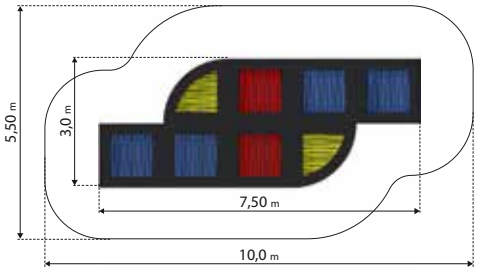

Tuto 20
MA-SA-120

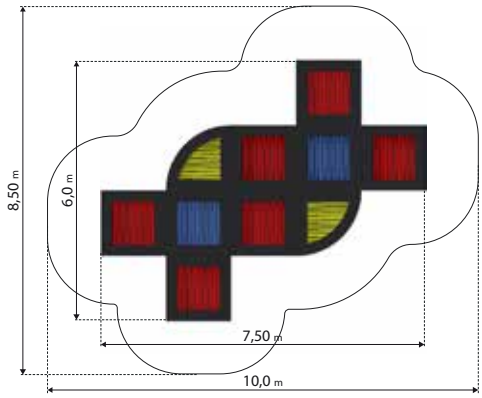

Tuto 21

MA-SA-121

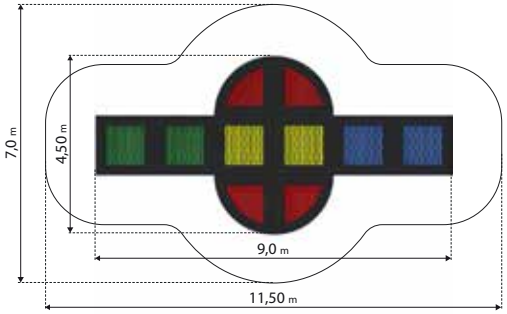

Tuto 22

MA-SA-122

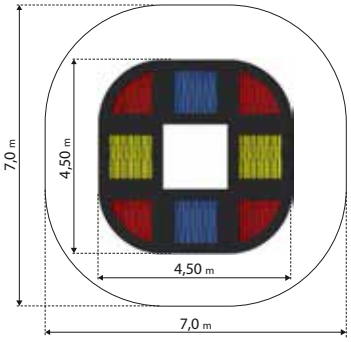

Tuto 23

MA-SA-123

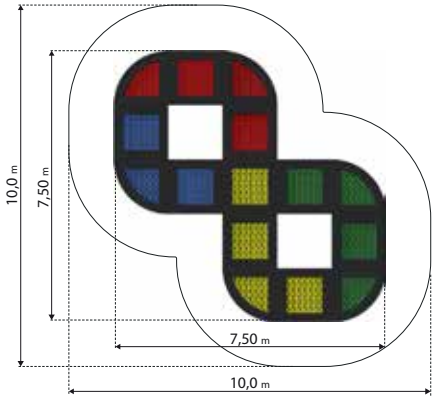

Tuto 24

MA-SA-124

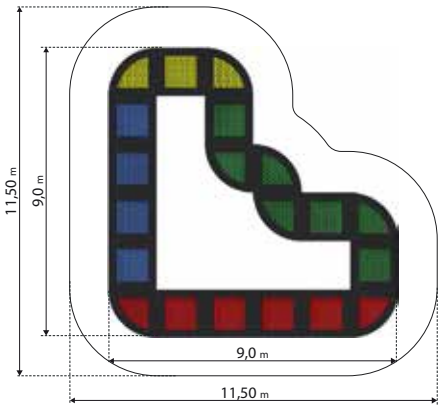

Tuto 25
MA-SA-125

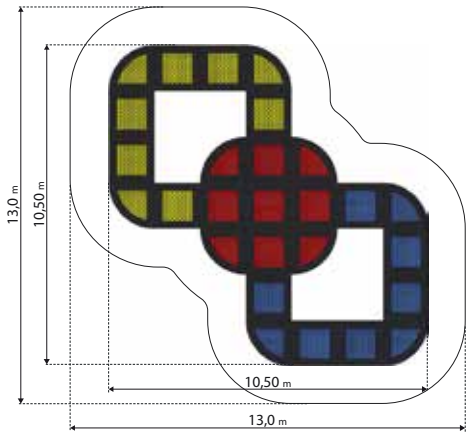

Tuto 26
MA-SA-126

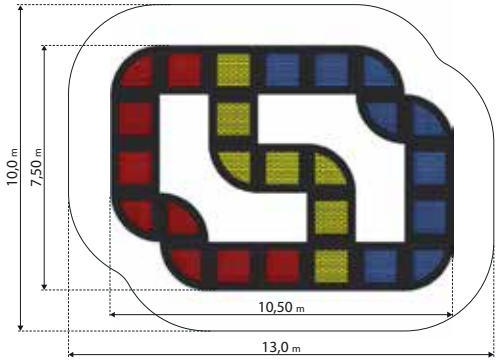

Tuto 27
MA-SA-127

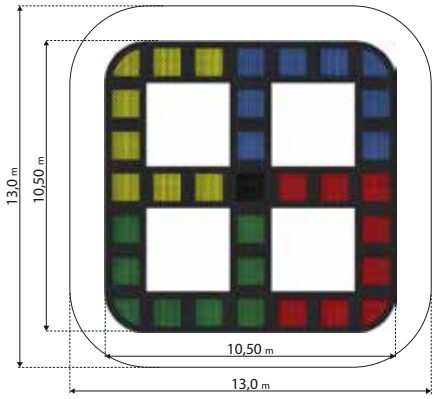

Tuto 28
MA-SA-128

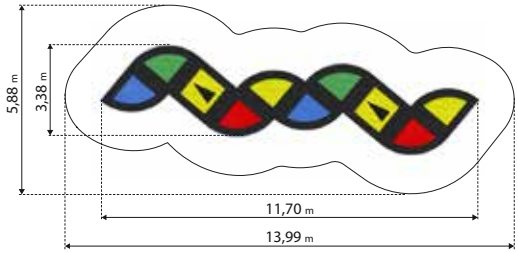

Tuto 29
MA-SA-129

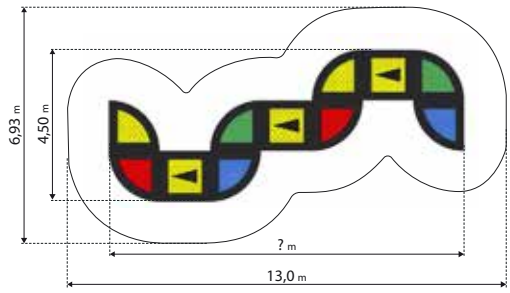

Tuto 30
MA-SA-130

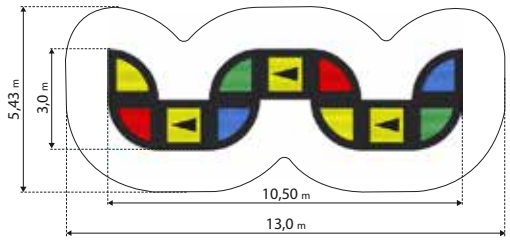

Tuto 31
MA-SA-131

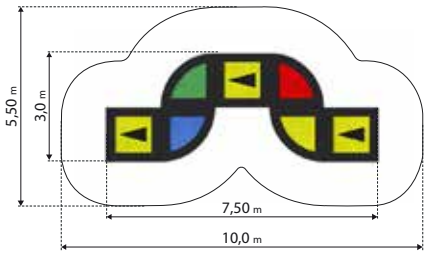

Trampolina SALTO 6 x M-60
MA-TR-SBR-04

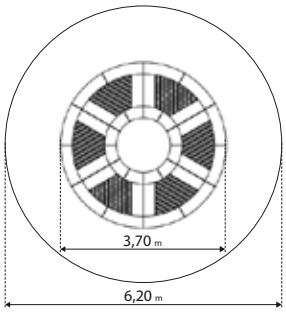

Trampolina SALTO 4 x M-90
MA-TR-SBR-05

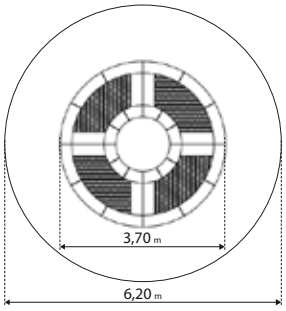

Trampolina SALTO 3 x M-90

MA-TR-SBR-06

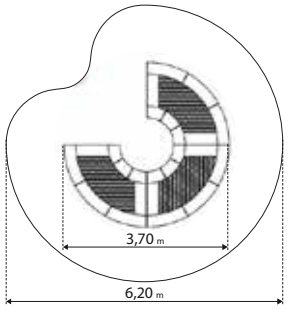

Trampolina SALTO Slalom 2

MA-TR-SBR-02

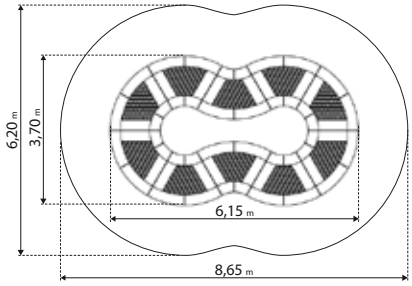

Trampolina SALTO Slalom 3

MA-TR-SBR-03

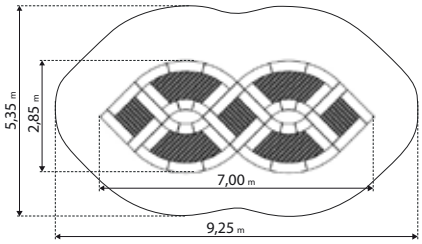

Trampolina SALTO Slalom 1

MA-TR-SBR-01

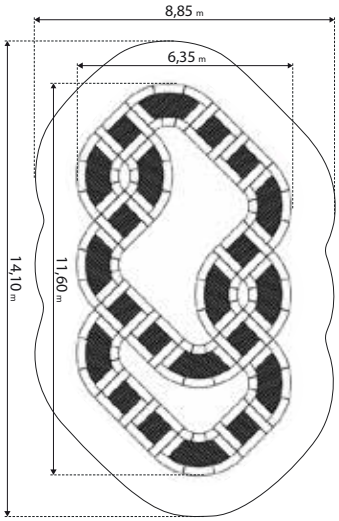

Salto

ACTIVE SENIOR

URZĄDZENIA DO ĆWICZEŃ

Urządzenia zaprojektowane z udziałem lekarzy rehabilitantów i fizjoterapeutów.
Wykonywane na nich ćwiczenia charakteryzują się niską intensywnością i niewielką obszernością ruchów – są przewidziane specjalnie dla seniorów i osób przechodzących rehabilitację.

Polecane przez rehabilitantów i fizjoterapeutów.

Rekomendowane dla DPS, ośrodków rehabilitacyjnych, parków i placów integrujących pokolenia.

Przystosowane dla osób z trudnościami w poruszaniu się.

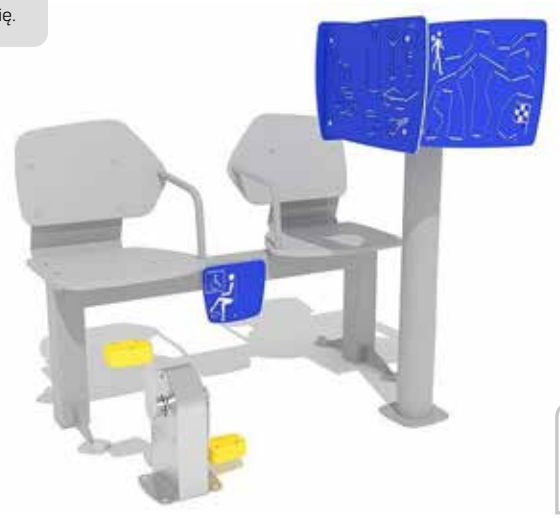

Odporne na warunki atmosferyczne oraz pokryte powłoką antygraffiti.

Łatwe ćwiczenia dla każdego oraz intuicyjne użytkowanie.

Trwałe i niezawodne.

Ćwiczenia na świeżym powietrzu.

Poprawia koordynację ruchową, stymuluje układ nerwowy oraz ćwiczy pamięć.

Wspólne ćwiczenie ze znajomymi.

Ćwiczenia na urządzeniach ACTIVE-SENIOR

Poprawiają ruchomość w stawach, zwiększają siłę mięśni.
Łagodzą problemy starości jak np. choroba Alzheimera, kłopoty z utrzymaniem równowagi, zaburzenia chodu, zwyrodnienia stawów. Istnieje możliwość tworzenia dużych parków dla seniorów, złożonych z wielu urządzeń, co pozytywnie wpływa na kontakty społeczne.
Wiele urządzeń jest przystosowanych do korzystania przez osoby na wózkach inwalidzkich.
Użyte materiały i jakość wykonania gwarantują wieloletnie użytkowanie w zmiennych warunkach atmosferycznych.

Stwórz strefę aktywnego seniora

Udostępniamy gotowe projekty stref **ACTIVE-SENIOR.**
Zawierają one urządzenia do ćwiczeń dla osób w podeszłym wieku lub posiadających problemy zdrowotne.
Dzięki temu podczas korzystania z nich nie zostają nadwerężone mięśnie i stawy,
które są szczególnie podatne na różnego rodzaju uszkodzenia.
Warto wspomnieć o dodatkowej funkcji terapeutycznej jaką są spotkania z innymi ćwiczącymi.

Pomoc w doborze urządzeń.

Przemyślane rozmieszczenie urządzeń.

Pliki do projektowania (CAD).

Dokładne opisy i instrukcje.

Dowolna modyfikacja projektu.

Możliwość etapowania rozbudowy obiektu.

Strefa aktywnego seniora

Ścieżka z poręczami i pochylnią

AO-RE-030

Ścieżka z poręczami i drabinką

AO-RE-031

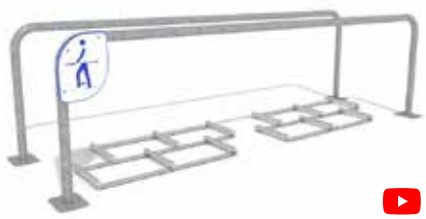

Ścieżka z poręczami i ruchomymi stopniami

AO-RE-032

Zestaw podwójny twister

AO-RE-033

Zestaw podwójny ławka z tablicami

AO-RE-015

Ćwiczenia z tablicami stymulują pamięć, orientację, rozpoznawanie i inne funkcje poznawcze.
Ćwiczenia zalecane w chorobie Alzheimera i demencji starczej.
Tablice o tematykach: przedmioty, droga do celu, labirynt, czas oraz liczenie.
Przystosowane do korzystania na wózkach inwalidzkich.

Zestaw podwójny ławka z tablicami i rowerkiem 1

AO-RE-014

Zestaw podwójny ławka z tablicami i rowerkiem 2

AO-RE-016

Zestaw ławka z młynkiem

AO-RE-002

Koła Tai Chi

AO-RE-001

Zestaw ławka z ruchomą platformą 1 (zawiera labirynt)

AO-RE-004

Zestaw ławka z ruchomą platformą 2 (zawiera labirynt)

AO-RE-005

Zestaw ławka z ruchomą platformą 1

AO-RE-006

Zestaw ławka z ruchomą platformą 2

AO-RE-007

Zestaw ławka z rowerkiem

AO-RE-008

Zestaw podwójny ławka z ruchomymi platformami i labirynt

AO-RE-009

Zestaw podwójny ławka z ruchomymi platformami 1

AO-RE-010

Zestaw podwójny ławka z ruchomymi platformami 2

AO-RE-011

Zestaw podwójny ławka z rowerkiem

AO-RE-012

Zestaw podwójny ławka z ruchomymi platformami 3

AO-RE-013

Tablica z uchwytami

AO-RE-017

Tablica z drabinką

AO-RE-018

Tablica z labiryntem

AO-RE-020

Tablica z drążkiem

AO-RE-022

Tablica ze spiralami

AO-RE-024

Tablica z ruchomymi uchwytami
AO-RE-026

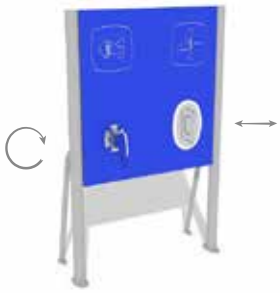

Tablica z kołem
AO-RE-028

Zestaw balans
AO-RE-034

Poprzeczka z uchwytami i siedziskiem
AO-RE-035

Poprzeczka z uchwytami
AO-RE-036

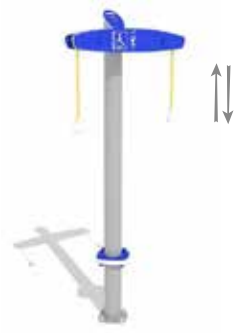

Młynek
AO-RE-037

Koło
AO-RE-038

Drabinka
AO-RE-039

FITNESS

URZĄDZENIA DO ĆWICZEŃ

Ruch to zdrowie – w każdym wieku. Specjaliści zalecają dużo ruchu na świeżym powietrzu zwłaszcza seniorom, tak by zachować zdrowie i dobrą kondycje jak najdłużej.
W zdrowym ciele zdrowy duch.
Pomóżmy im stworzyć atrakcyjne strefy do ćwiczeń oraz miejsce spotkań z przyjaciółmi.

Najwyższa jakość.

Komfortowe siedziska.

miękkie siedzenie z materiału **PU**

Dla osób w różnym wieku – od młodzieży do seniorów.

Szeroki asortyment.

Intuicyjne ćwiczenia.

Solidne i trwałe.

Niezawodne.

Stwórz strefę FITNESS

Udostępniamy gotowe projekty stref **FITNESS.**
Zawierają one przykładowe rozmieszczenie urządzeń do ćwiczeń.
Strefy FITNESS są doskonałe dla osób chcących aktywnie spędzać czas.

Możliwość etapowania rozbudowy obiektu.

Pomoc w doborze urządzeń.

Pliki do projektowania (CAD).

Dokładne opisy i instrukcje.

Dowolna modyfikacja projektu.

Przemyślane rozmieszczenie urządzeń.

Ćwiczenia na urządzeniach

Propozycja siłowni plenerowej

Wyciskanie pionowe
KS-FS-014

Przyciąganie
KS-FS-011

Wyciskanie
KS-FS-013

Przyciąganie pionowe
KS-FS-012

Prasa nożna
KS-FS-002

Prasa nożna podwójna
KS-FD-005

Prasa nożna II
KS-FS-029

Podwójna Prasa nożna II
KS-FD-009

Podwójne wyciskanie
KS-FD-011

Wyciskanie + Przyciąganie
KS-FD-003

Prasa nożna + Wyciskanie
KS-FD-012

Wyciskanie pionowe + Wyciskanie
KS-FD-010

Podwójne Przyciąganie pionowe
KS-FD-002

Wyciskanie pionowe + Przyciąganie poziome
KS-FD-004

Potrójny Twister
KS-FD-008

Koła Tai-Chi
KS-FS-021

Twister
KS-FS-028

Wahadło
KS-FS-016

Wahadło + Twister
KS-FD-007

Twister + Biegacz + Wahadło
KS-FT-001

Wioślarz
KS-FS-015

Rower II
KS-FS-007

Rower I
KS-FS-006

Jeździec
KS-FS-005

Biegacz
KS-FS-017

Orbitrek
KS-FS-001

Narciarz
KS-FS-008

Podwójny narciarz
KS-FD-006

Ławka
KS-FS-018

Prostownik pleców
KS-FS-019

Pompki
KS-FS-022

Bieżnia
KS-FS-023

Rozciąganie
KS-FS-020

Poręcz
KS-FS-027

Drabinka mała I
KS-FS-025

Drabinka mała II
KS-FS-030

Drabinka duża I
KS-FS-026

Drabinka duża II
KS-FS-031

Urządzenia Street Workout są idealnym uzupełnieniem siłowni zewnętrznej.
Kalistenika pozwala na rozwój poszczególnych grup mięśniowych oraz ogólne wzmocnienie organizmu, dzięki czemu osoby w każdym wieku mogą wykonywać tego typu ćwiczenia.
Urządzenia z serii Street Workout można dowolnie łączyć, tworząc jedyne w swoim rodzaju obwody treningowe na każdą partię ciała.

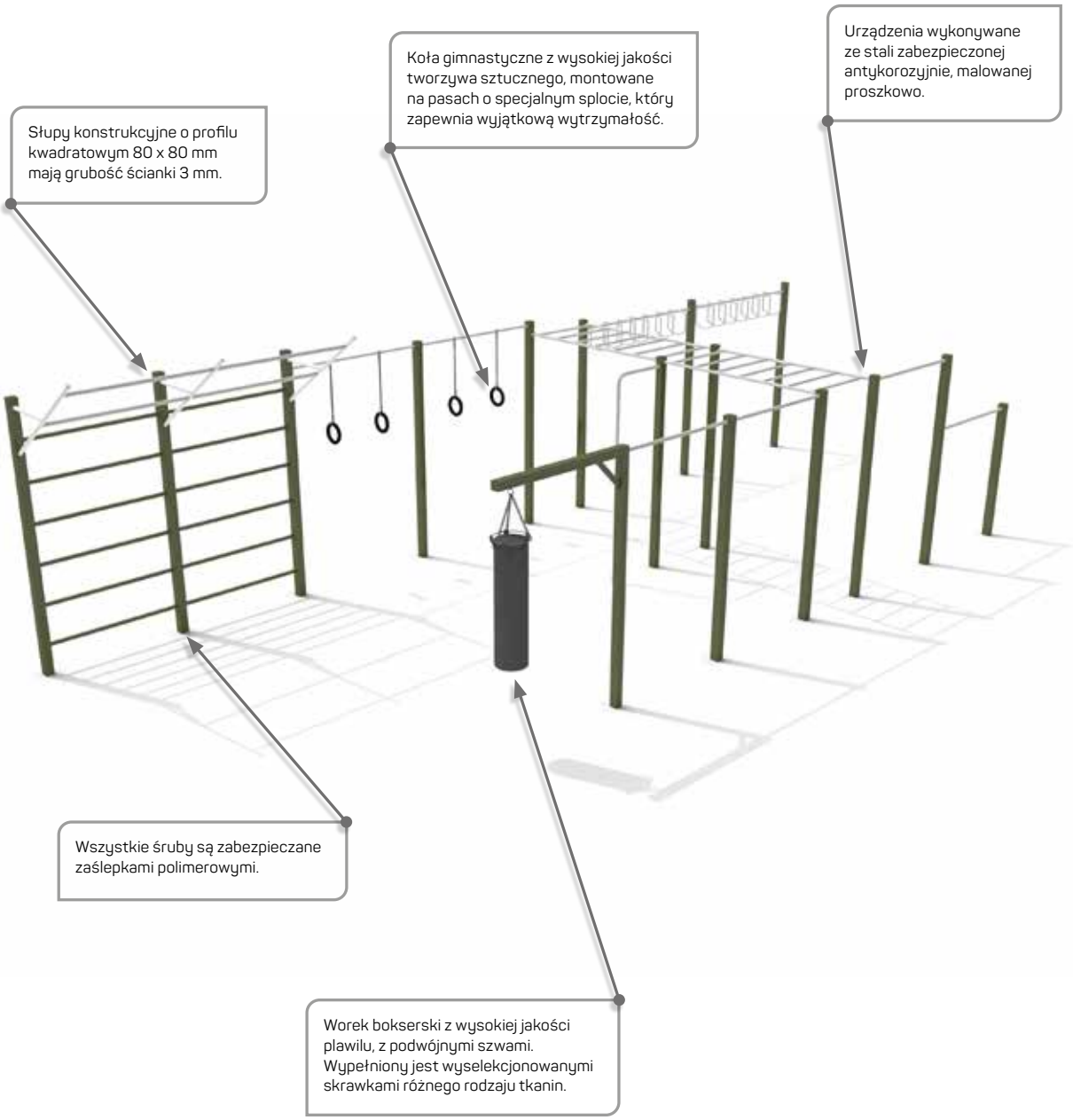

Zestaw gimnastyczny 1
KS-SW-19

Zestaw gimnastyczny 2
KS-SW-20

Zestaw gimnastyczny 3
KS-SW-21

Zestaw gimnastyczny 4
KS-SW-22

Zestaw gimnastyczny 5
KS-SW-23

Zestaw gimnastyczny 6
KS-SW-24

Zestaw gimnastyczny 7
KS-SW-25

Zestaw gimnastyczny 8
KS-SW-26

Zestaw gimnastyczny 9
KS-SW-27

Zestaw gimnastyczny 10
KS-SW-28

Zestaw gimnastyczny 11
KS-SW-29

Zestaw gimnastyczny 12
KS-SW-30

Zestaw gimnastyczny 13
KS-SW-31

Zestaw gimnastyczny 14
KS-SW-32

Zestaw gimnastyczny 15
KS-SW-33

Zestaw gimnastyczny 16
KS-SW-34

Zestaw gimnastyczny 17
KS-SW-42

Zestaw gimnastyczny 18
KS-SW-44

Zestaw gimnastyczny 19
KS-SW-45

Zestaw gimnastyczny 20
KS-SW-46

Worek treningowy
KS-SW-04

Drabinka pozioma 2
KS-SW-11

Drabinka pozioma
KS-SW-10

Drążek z rączkami
KS-SW-06

Kółka gimnastyczne
KS-SW-07

Lina do wspinania
KS-SW-02

Drążek wysoki
KS-SW-05

Drabinka prosta z wysięgnikiem
KS-SW-36

Drabinka pionowa 2
KS-SW-09

Drabinka pionowa 1
KS-SW-08

Rura do wspinania
KS-SW-03

Ławka skośna pojedyncza
KS-SW-40

Ławka skośna podwójna
KS-SW-41

Przejście mostek
KS-SW-17

Przejście slalom
KS-SW-18

Dwa uchwyty trójkątne
KS-SW-14a

Uchwyt kwadratowy duży
KS-SW-12

Uchwyt kwadratowy mały
KS-SW-13

Uchwyt trójkątny
KS-SW-14

Poręcze gimnastyczne 1
KS-SW-16

Poręcze gimnastyczne 2
KS-SW-35

Poręcze gimnastyczne ze słupkami
KS-SW-15

Belka do balansowania
KS-SW-39

Rurki do przeskakiwania
KS-SW-37

Wejście na stopnie
KS-SW-38

STOŁY DO GRY

Tenis stołowy 2

KT-02-CR-007/008

H=0,78 m

Piłkarzyki 2

KT-02-CR-009

H=0,88 m

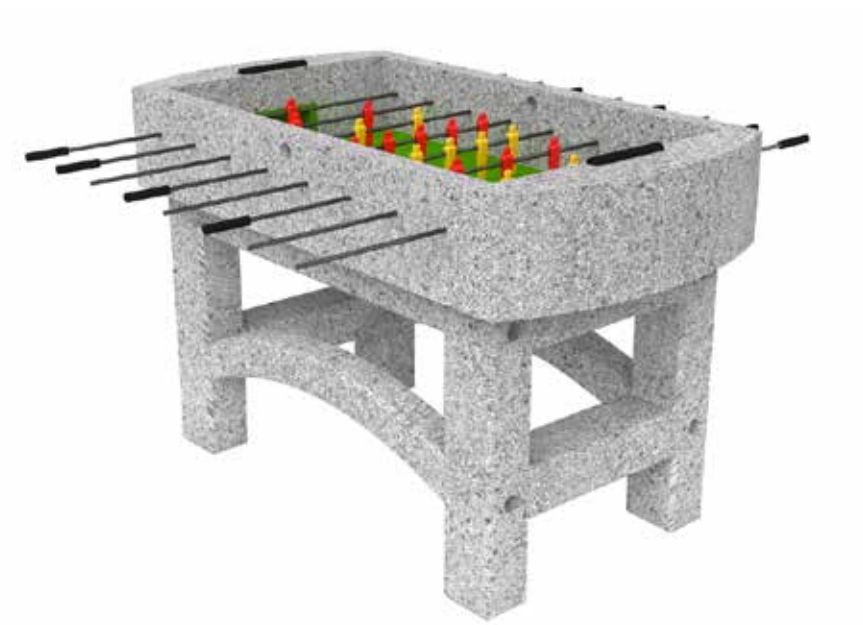

Betonowe stoły do gry

KT-02-CR-001

KT-02-CR-001

KT-02-CR-011

KT-02-CR-010

KT-02-CR-003

KT-02-CR-004

KT-02-CR-012

T-02-CR-005

KT-02-CR-006

KT-02-CR-013

Flexi-Step
FLEXIBLE SOLUTIONS

BEZPIECZNE NAWIERZCHNIE

Elastyczne nawierzchnie Flexi-Step są idealnym rozwiązaniem na place zabaw.
Bezpieczne płytki posiadają certyfikat upadku z wysokości nawet 3 metrów.
Produkty są dostępne w wielu kolorach.

FLEXI-STEP

Bezpieczna płytka

500 x 500 mm

SAFE

grubość	HIC
30 mm	1,1 m
35 mm	1,2 m
40 mm	1,3 m
45 mm	1,5 m
50 mm	1,6 m
60 mm	1,7 m
70 mm	2,0 m
75 mm	2,4 m
90 mm	2,8 m

FLEXI-STEP

Bezpieczna kratka

1000 x 1000 mm

SAFE

grubość	HIC
45 mm	1,5 m
65 mm	2,1 m
100 mm	3,0 m

FLEXI-STEP

Bezpieczne puzzle 3D

620 x 620 mm

SAFE

grubość	HIC
45 mm	1,6 m
60 mm	2,1 m

FLEXI-STEP

Obrzeże

1000 x 25 x 50 mm

FLEXI-STEP

Bezpieczna kostka

200 x 160 x 43 mm

FLEXI-STEP

Osłona piaskownicy

1000 x 400 x 160 mm

FLEXI-STEP

Palisada 1000 (9-elementowa)

1150 x 150 x 400 mm

FLEXI-STEP

Palisada 1000 250 mm

H-400, 600, 1000 mm

FLEXI-STEP

Animalo 1

L-1070 W-850 H-770 mm

FLEXI-STEP
Półkula
300, 400, 500, 750 mm

FLEXI-STEP
Kula
Ø 300, 400, 500, 750 mm

FLEXI-STEP
Sześcian
400 x 400 x 400 mm

FLEXI-STEP
Elastyczna rampa
1000 x 250 x 45 mm

FLEXI-STEP
Kołnierz mały
1500 x 200 x 50 mm

FLEXI-STEP
Elastyczna rampa
1000 x 500 x 70 mm

Kolory - wersja SBR

Jednolita mieszanina gumowego granulatu SBR.
Wierzchnia warstwa wykonana z granulatu
oraz kolorowego kleju poliuretanowego.

czerwony zielony niebieski szary czarny

Kolory - wersja EPDM

Wierzchnia warstwa wykonana z granulatu EPDM
oraz kolorowego kleju poliuretanowego.
Spód płytki z granulatu SBR

pomarańczowy żółty beżowy zielony

fioletowy niebieski turkusowy szary

Układanie płytek

Docinanie

PLAYPARK

ul. T. Zana 6, 71-161 Szczecin
tel. +48 91 **422 33 99**
sprzedaz@play-park.pl

www.play-park.pl